Federwipptier Frosch
Produktdatenblatt

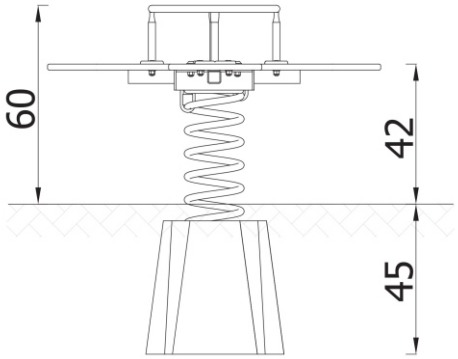

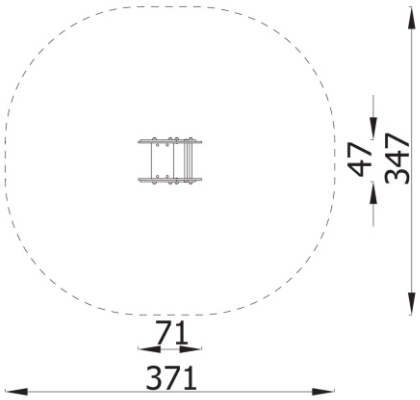

Artikel-Nr.: 120060
Produkt-Nr.: 3008EO
Größe: LxBxH: 71 x 47 x 78 cm
Platzbedarf inkl. Sicherheitsbereich: 371 x 347 cm

Beschreibung:
Motiv aus widerstandsfähigem Polyethylen (HDPE). Saugt kein Wasser auf, quillt nicht auf und ist bruchfest.
Federn sind aus hochwertigem pulverbeschichtetem Stahl.
Verindungselemente sind verzinkt und mit Kunststoffabdeckkappen abgedeckt
Griffe und Trittstufen bestehen aus hochwertigem Kunststoff
Mit Erdanker zum Eingraben/Einbetonieren

Prüfung gemäß EN 1176-1 bis 7 und EN 1177

BERLINER SEILFABRIK RING