Spielplatzgeräte Katalog

Gemeinsam bauen wir eine
sichere Welt für unsere Kinder

Wir stehen Ihnen zur Verfügung

Telefon

+49 2234 928 2650

E-mail:

service@novum4kids.de

Anschrift:

Novum Deutschland GmbH
Schiffgesweg 11
50259 Pulheim

Die Bedeutung der verwendeten Piktogramme:

0.4m
Maximale Fallhöhe

23.5m²
Gesamtfläche der Sicherheitszone

Maximale Anzahl der Nutzer

Mindestalter des Benutzers

INHALTSVERZEICHNIS

Triangulo - Serie **16**
Robinio - Serie **26**
Kleinkind zone **36**
Kleinkinder - Spielanlagen **38**
Dino Park **48**
Mini - Inseln **54**
Ferrum - Serie **58**
Action4Kids - Serie **68**
Quadro - Serie **98**
Orbis - Serie **136**
Trampoline **188/288**
Spielpunkte **192**
Federwippen **196**
Wippen **206**
Schaukeln **208**
Barrierefreie Spielpunkte **228**
Karussells **230**
Rutschen **234**
Fahrzeuge, Häuschen, Kaufläden **238**
Sandkasten **249**
Spielwände **256**
Seilgeräte **262**
Klettergeräte **272**
Fitness - und Sportgeräte **278**
Brücken und Tunnels **286**
Team - Spiele **289**
Instrumente und Zusatzgeräte **297**
Für den urbanen Raum **299**
Moving - Trail Geräte **318**
Street Workout **334**
Fitnessgeräte **348**
Hundeplätze **374**

Dieser Katalog mit einem umfassenden NOVUM - Spielplatz Angebot, ist ein weiterer gemeinsamer Erfolg unseres Teams. Ein Team, das mit Engagement, Leidenschaft und Verantwortung an der Schaffung von Orten für Spaß, Erholung und Unterhaltung teilnimmt.
Die Publikation ist eine Art Leitfaden mit den wichtigsten Informationen und Daten zu jedem Gerät. Wir hoffen Ihnen damit die Auswahl der Produkte zu erleichtern, die Ihren Erwartungen am besten entsprechen. Machen Sie sich mit dem Angebot vertraut und nutzten sie unsere Erfahrung und professionelle Hilfe.

Warum sollten Sie NOVUM vertrauen?

Langjährige Erfahrung

Wir sind seit 1996 tätig und haben äußerst nützliche Erfahrungen und Fähigkeiten bei der Verwendung verschiedener Arten von Materialien gesammelt

Hohe Qualität der Produkte

Die in unserer Produktion verwendeten Materialien werden sorgfältig ausgewählt. Somit ist eine gleichbleibende Qualität unserer Produkte sichergestellt

Zertifikate

Die in unserer Produktion verwendeten Produktionsmaterialien sowie die entworfenen und gebauten Geräte verfügen über die erforderlichen Zertifikate und Zulassungen

Individueller Ansatz

In jeder Phase der Planung und Umsetzung können Sie sich auf unsere Hilfe und Beratung verlassen

Sachliche Unterstützung

Wir beraten sowohl in formalen als auch in technischen Fragen

Hilfe bei der Auswahl der Geräte

Unsere Angebote sind optimal an die Erwartungen der Planer und an die Bedürfnisse und Fähigkeiten der jeweiligen Nutzer angepasst

Service und Garantie

Wir bieten Garantie und professionellen Service

Design und Visualisierung

Bei Bedarf visualisieren wir Ihre gesamte Planung

Neue Kollektionen

- NEUE LÖSUNGEN

Serie Triangulo

- Standpfosten aus quadratischem, kernlosem und vakuum imprägniertem Kiefernholz, doppelt genutet
- Pfostenenden mit Kunststoffkappen geschützt
- alle Verbindungen und Beschläge aus Edelstahl und somit witterungs- und UV-beständig
- Geräte auf verzinkten Pfostenschuhen montiert
- Brüstungen und Dächer aus HPL-Platten
- Hochdruck verpresstes Laminat - extrem langlebig

Serie Robinio

- Standpfosten aus rundem hochwertigem Edelstahl, mit einzigartigen Akazienholzabdeckungen
- direkter Erdverbau
- alle Holzelemente aus langlebigem Robinienholz gefertigt, geschützt mit farbloser Lasur
- alle Verbindungen und Beschläge aus Edelstahl und somit witterungs - und UV - beständig

NOVUM Spielplätze
auf Ihre Bedürfnisse und Anforderungen zugeschnitten

Spielgeräte in 2 Versionen:

Ausführung
HOLZ (EPZ am Ende der Artikel-Nummer)

Dächer und Wandelemente bestehen aus strapazierfähigen Polyethylenplatten (HDPE), die wetterbeständig sind. Wartung (Lackierung) ist nicht erforderlich.

Mehrfach verleimtes Holz mit Längsfräsungen.

Auf verzinkten Pfostenschuhen aufgeständert.

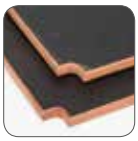

Podeste aus rutschfesten Mehrschichtplatten.

Stahlelemente verzinkt und pulverbeschichtet.

Ausführung
METALL PLUS (MP)

Dächer und Wandelemente bestehen aus strapazierfähigen Polyethylenplatten (HDPE), die wetterbeständig sind. Wartung (Lackierung) ist nicht erforderlich.

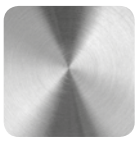

Standpfosten aus Stahlrohr verzinkt und pulverbeschichtet.

Podeste aus rutschfesten Mehrschichtplatten.

Konstruktionselemente aus Stahl, verzinkt und pulverbeschichtet.

NOVUM - Allgemeine Garantie:

10 Jahre

Auf alle Bauelemente aus HDPE Die UV-Beständigkeit hängt von der Stärke der Sonneneinstrahlung und Temperatur ab. Die oben genannte Garantiezeit gilt für Länder in der gemäßigten Klimazone. In anderen Fällen beträgt die Garantie 5 Jahre.

3 Jahre

Stahl-, Holz - und Leimholz-Pfosten, verzinkte Bauteile, Träger und Plattformrahmen, Metallteile mit lackierter Deckschicht, Teile aus Edelstahl und Aluminium.

2 Jahre

Federn, Polypropylenseile und Netzkonstruktionen, bewegliche Metall- und Kunststoffteile, Stahlseile, Ketten, Polypropylentunnel und -Rutschen, Metallrutschen, Betonelemente, andere Kunststoffteile, andere Holzelemente.

1 Jahr

Gummi und gummibeschichtete Teile, Netze und Seile in Sportprodukten, Textilelementen, Glasfaserteilen.

DIE GARANTIE GILT NICHT FÜR:
1. Schäden, die durch Vandalismus, Missbrauch oder übermäßige Belastung entstanden sind.
2. Wenn das Produkt in einer Weise zusammengebaut und / oder installiert wird, die den NOVUM-Anweisungen widersprechen.
3. Wenn der Käufer keine Inspektion und Wartung gemäß den Anweisungen auf dem NOVUM-Spielplatz durchgeführt und dokumentiert hat (Dokumentenvorlage auf Anfrage erhältlich).
4. Alle erforderlichen Wartungsarbeiten müssen unverzüglich und regelmäßig über die gesamte Lebensdauer des Produkts durchgeführt werden.
5. Für normale Abnutzung, Ausfärbung, Verfärbung.
6. Kosmetische Probleme durch Oberflächenkorrosion, Kratzer und Dellen.
7. Natürliche Veränderungen im Holz (z. B. Risse durch Temperatur- und Feuchtigkeitsänderungen).
8. Wenn das Produkt zusammen mit Produkten verwendet oder installiert wird, die nicht von NOVUM genehmigt wurden.
9. Wenn der Käufer oder ein Bevollmächtigte nicht innerhalb von 2 Monaten, ab dem Zeitpunkt an dem ein Mangel bemerkt wurde, Novum über einen Mangel informiert.
10. Oberflächenbeschaffenheit von Metallbauteilen, die innerhalb von 500 Metern Entfernung von der Küste oder chloriertem Wasser installiert sind. In diesem Fall beträgt die Garantiezeit 50% der Standardgarantiezeit.
11. Verlust der Farbbeschichtung an Orten mit intensiver Beanspruchung (z. B. Fußstützen, Handläufe, Rampen, Treppen).

Während der Garantiezeit wird NOVUM innerhalb einer angemessenen Zeit und nach eigenem Ermessen fehlerhafte Produkte reparieren oder ersetzen. Teile, die ausgetauscht oder repariert werden sollen, werden in kürzester Zeit an den Käufer gesendet. Auf Anfrage müssen defekte oder nicht konforme Teile an NOVUM zurückgesandt werden. Die Garantie eines ersetzten Produkts oder einzelner Elemente bleibt bis zum Ende der Garantiezeit des Originalprodukts oder der Elemente gültig.

Der Kunde muss Garantieansprüche mit allen erforderlichen Unterlagen einschließlich Rechnung, Standortangaben, Fotos und Beschreibung des Mangels dokumentieren. Darüber hinaus muss der Kunde auf Anfrage eine Kopie der Unterlagen vorlegen aus denen hervorgeht, wie Inspektions - und Wartungsverfahren durchgeführt wurden. Wenn die Beschwerde angenommen wird, wird das Ersatzteil nach Ermessen von NOVUM an den Käufer oder den Händler gesendet. Wenn es zu Streitigkeiten bezüglich der Garantie kommt, wird diese endgültig durch ein Schiedsverfahren in Polen an einem von NOVUM festgelegten Ort beigelegt. Alle Garantiezeiten beginnen mit dem Datum der NOVUM-Rechnung. Wir behalten uns das Recht vor, Design- und Strukturänderungen an unseren Produkten ohne vorherige Ankündigung vorzunehmen. Bei Garantieproblemen wenden Sie sich bitte an Ihren Ansprechpartner.

Gebrauchs- und Handhabungshinweis für den Spielplatz

A. Spielplatzinspektion

Gemäß der Europäischen Norm PN-EN-1176-1 zur Erhöhung der Sicherheit von Kindern auf dem Spielplatz empfiehlt NOVUM, dass der Besitzer des Spielplatzes die folgenden Anweisungen befolgt.

1. Regelmäßige Inspektion

Der Zweck dieser Inspektion besteht darin, eine offensichtliche Gefahr zu finden, die infolge von Vandalismus, Beschädigungen durch Wetterbedingungen oder Verschmutzung des Spielplatzes entstanden. Die Kontrolle sollte mindestens einmal pro Woche oder öfter durchgeführt werden, abhängig von der Nutzungsintensität, der Art des Vandalismus, dem Alter der Spielgeräte und den verwendeten Materialien.

2. Funktionsprüfung

Die Funktionsprüfung ist detaillierter und zielt darauf ab, die Funktionalität und Stabilität von Spielgeräten zu überprüfen, insbesondere hinsichtlich ihrer Verwendung. Die Inspektion sollte mindestens einmal im Quartal erfolgen. Die Inspektionsgrundlagen sind: Sauberkeit, Abstand zwischen Gerät und Bodenoberfläche, Oberflächenzustand, freiliegende Fundamente, scharfe Kanten, fehlende Bauteile, Beschädigung beweglicher Teile, die Gesamtheit des Spielplatzes.

3. Jährliche Grundkontrolle

Diese Inspektion muss mindestens einmal im Jahr durchgeführt werden und bewertet das allgemeine Sicherheitsniveau von Spielgeräten, der Fundamente und dem Oberflächenzustand, die Auswirkungen der Wetterbedingungen, Spuren von Zersetzung und Korrosion sowie Änderungen des Sicherheitsniveaus infolge bereits durchgeführter Reparaturen. Das Ergebnis der jährlichen Basisinspektion muss in der Checkliste (gemäß untenstehender Punkte) beschrieben und zusammen mit anderen Unterlagen die zum selben Spielplatz gehören, archiviert werden.

Wenn eine der oben genannten Inspektionen schwerwiegende Mängel aufdecken, die die Sicherheit der Benutzer gefährden, empfiehlt Novum diese Gefahr unverzüglich zu beseitigen oder eine Benutzung des Gerätes bis zum Zeitpunkt der Reparatur zu verhindern.
Alle Reparaturen müssen im Inspektionsformular vermerkt werden.

Bei intensiver Nutzung von Spielgeräten wird empfohlen, die Kontrollfrequenz zu erhöhen.

B. Handhabung und Schutzmaßnahmen

Nachstehende Geräte- und Oberflächenkontrollen werden für die Sicherheit von Kindern auf dem Spielplatz empfohlen.
Sie umfassen folgenden Schritte:
- Wartung des Freiraums der Spielgeräte
- Auffüllen des Fallschutzes im Fallraum
- Entfernen scharfer Gegenstände
- Gerätereinigung
- Kontrolle und gegebenenfalls nachziehen der Verbindungselemente
- Schmierung beweglicher Elemente
- Kontrolle von Schweißverbindungen
- Behandlung der Holzelementen mit zugelassenen Farben gemäß internationalen Standards.

HOLZ

Für die Herstellung unserer Spielgeräte verwenden wir Holz aus FSC zertifizierter Forstwirtschaft. Die Standpfosten sind mehrfach verleimt und mit Längsfräsungen versehen. Alle Holzelemente sind mit einer Holzlasur behandelt. In der Orbis- Ausführungsvariante verfügen die Konstruktionspfosten über einen Durchmesser von 120 mm, in der Ausführungsvariante Quadro sind die Konstruktionspfosten quadratisch und haben einen Querschnitt von 90 x 90 mm

BRÜSTUNGEN UND DÄCHER

HDPE - ein äußerst widerstandsfähiges Material das kein Wasser aufnehmen und somit auch nicht aufquellen kann. Weiterhin ist HDPE extrem bruchfest.

STAHLELEMENTE

Alle Stahlelemente werden aus hochwertigem Stahl gefertigt. Dank einer Pulverbeschichtung mit Polyesterfarben wird ihre Witterungsbeständigkeit garantiert.

NOVUM BÜRGT FÜR QUALITÄT,

STAHL

Geräte in der Ausführungsvariante Metall Plus verfügen über Konstruktionselemente aus verzinktem Stahlrohr. Im Orbis - und Action4kids-System haben die Pfosten einen Durchmesser von 114 mm, in den übrigen Geräten 60 - 114 mm.

PFOSTENSCHUHE

Die Konstruktionselemente der Spielgeräte werden auf verzinkten Metallpfostenschuhen aufgeständert, die in einem Fundament aus Beton eingegossen bzw. auf Betonblöcken montiert werden. Dadurch wird das Holz in einem Abstand von ca. 10 cm vom Boden gehalten und somit die Lebensdauer des Holzes wesentlich verlängert.

KUNSTSTOFFABDECKUNGEN

Die Stirnflächen der Pfosten sind mit speziellen Kunststoffkappen, die eine Wasseraufnahme verhindern, versehen.

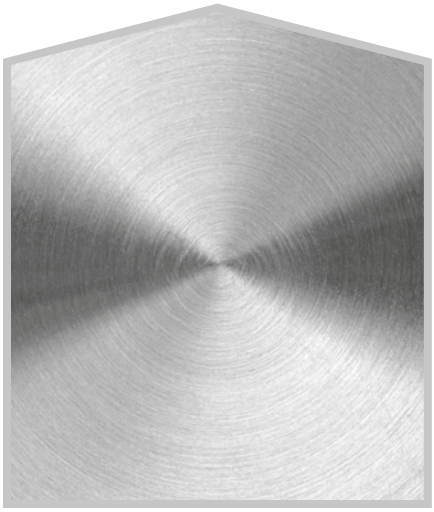

RUTSCHFESTE PODESTE

Die Podeste sind an Stahlrahmen befestigt und mit einer rutschfesten Oberfläche versehen. Die Podestunterzüge / Einfassungen sind aus Edelstahl.

VERBINDUNGEN

Für die Verbindung von Elementen verwenden wir selbstentwickelte und patentierte Kunststoffelemente, die mit Schrauben mit einem Durchmesser von 10 mm befestigt werden

METALLRUTSCHEN

Die Rutschflächen der NOVUM-Rutschen sind aus Edelstahl und die Seitenwangen aus dem widerstandsfähigen HDPE-Material.

QUALITÄT UND SICHERHEIT

SEILE

Wir verwenden äußerst widerstandsfähige PP-Seile mit Stahlkern und einem Durchmesser von 16- 18 mm. Diese werden mit Verbindungselementen aus Aluminium bzw. Kunststoff miteinander verbunden.

RUTSCHEN AUS POLYETYLEN

Rutschen aus Polyetylen sind äußerst widerstandsfähig. Die verbauten Rutschen sind sicher, witterungsbeständig und UV- resistent.

MOTORIK-SPIELWÄNDE

Viele unserer Geräte wurden mit Motorik-Elementen ausgestattet, was die Attraktivität der Geräte steigert und die Entwicklung von Feinmotorik, Handmotorik und Augen- Hand-Koordination unterstützen.

Neuste Projekte:
in Deutschland

in Schweden

in Norwegen

in Österreich

in Ungarn

in Vietnam

in Polen

Serie TRIANGULO

Die neue TRIANGULO-Kollektion zeichnet sich durch modernes Design, Langlebigkeit und interessante Konstruktionslösungen aus. Die Farbe und Form der Geräte beziehen sich auf die Natur. Durchsichtige Brüstungen und Überdachungen erinnern an organische Formen und Gestalten.
Das Design der Geräte fördert das aktive Spielen, Überwindung von Hindernissen und Verbesserung der motorischen Koordination.

Die Standpfosten bestehen aus quadratischem, kernlosem und vakuumimprägniertem Kiefernholz. Sie sind doppelt genutet, um eine starkeRißbildung zu verhindern. Die Pfosten sind auf verzinkten Pfostenschuhen aufgeständert, um das Holz vor Fäulnis zu schützen.
Wandelemente, Absturzsicherungen und Dächer bestehen aus HPLPlatten (High Pressure Laminate= Hochdruck verpresstes Laminat).
HPPL ist beständig gegen Witterungseinflüsse und UV-Strahlung. Die Rutschen sind aus GFK-Material gefertigt. Die Geländerholme und die Befestigungselemente sind aus Edelstahl. Dadurch ist eine Haltbarkeit und lange Lebensdauer garantiert.
Seil- und Netzelemente sind aus Polypropylenseile mit Stahlkern und daher witterungsbeständig.

TRIANGULO

1 Die Strukturelemente der Produktgruppe bestehen aus doppelt genuteten Standpfosten aus kesseldruckimprägniertem Kiefernholz.

2 Absturzsicherungen und Dächer bestehen aus HPLPlatten - extrem langlebig und witterungsbeständig sowie UV-beständig.

3 Hochwertige Rutschen aus strapazierfähigem GFK-Material.

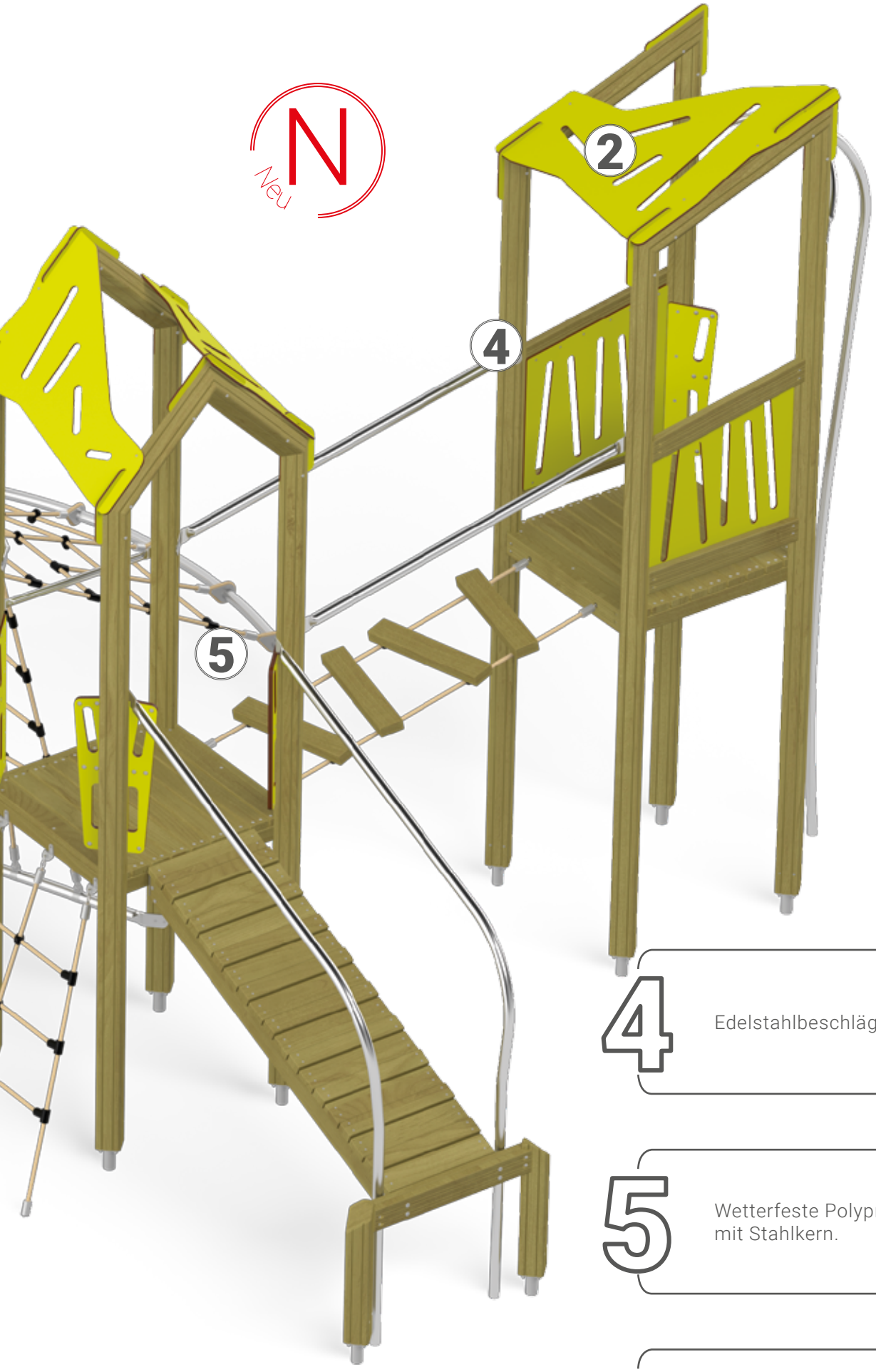

4 Edelstahlbeschläge.

5 Wetterfeste Polypropylenseile mit Stahlkern.

6 Charakteristische, abgeschrägte Pfostenenden.

Triangulo Set 3

17101

1.2m	4
28.3m²	3+

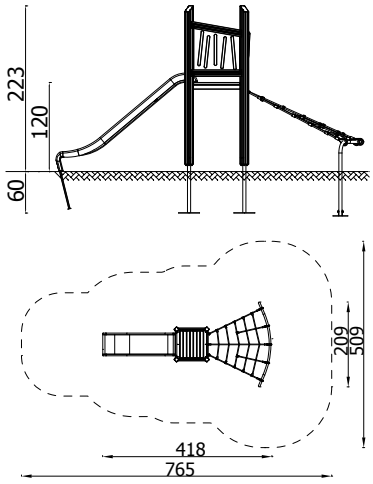

Triangulo Set 4

17102

1.2m	4
25.4m²	3+

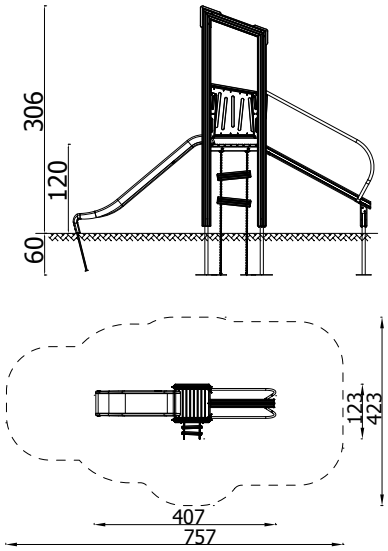

Triangulo Set 1

17103

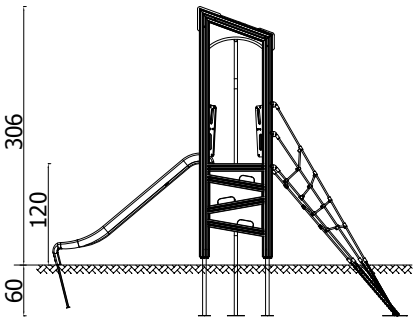

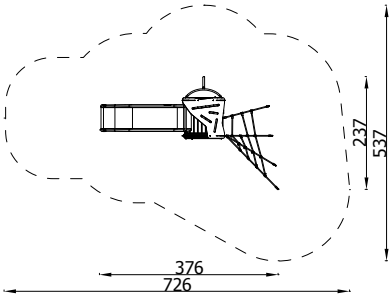

1.2m	5
26.6m²	3+

Triangulo Set 5

17201

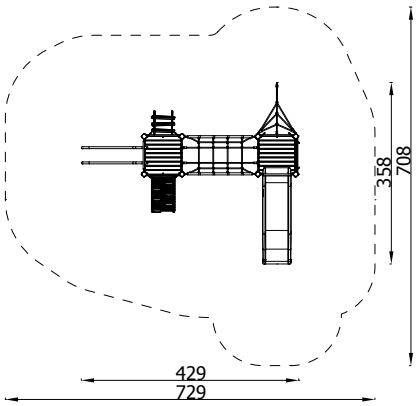

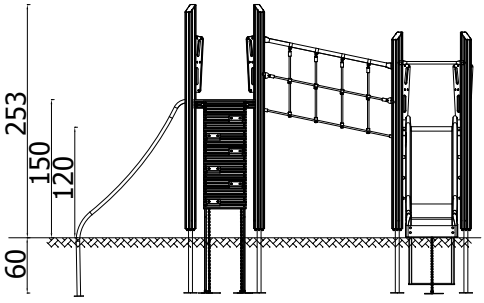

1.5m	11
39.7m²	3+

Triangulo Set 6

17202

1.2m

35.6m²

10

3+

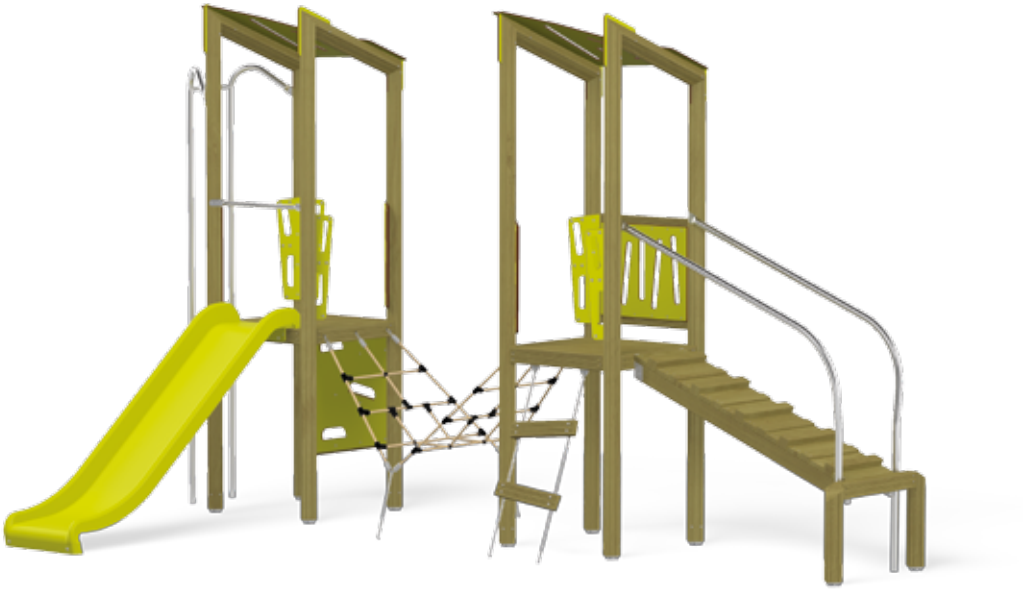

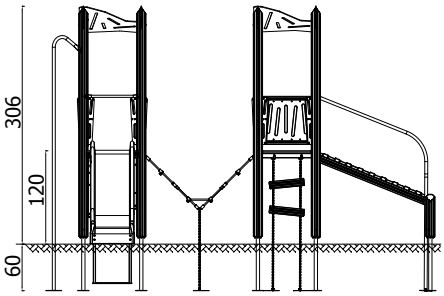

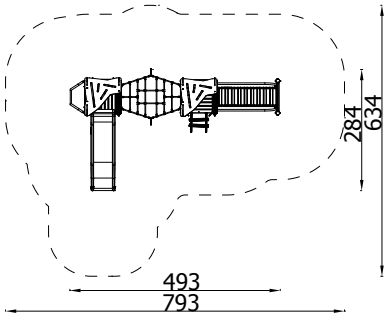

Triangulo Set 7

17203

1.2m

49.9m²

14

3+

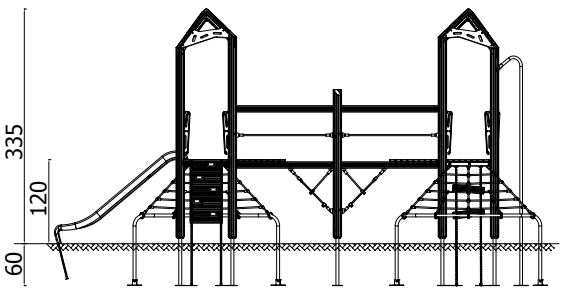

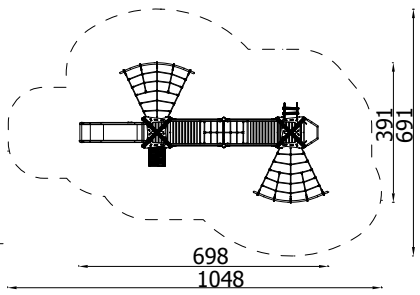

Triangulo Set 2

17301

1.2m

38.4m²

11

3+

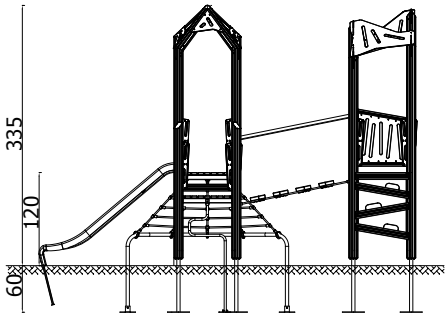

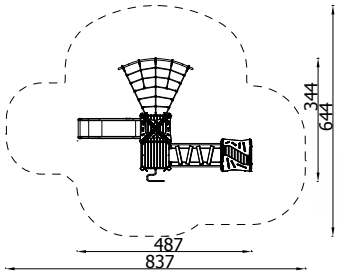

Triangulo Set 9

17401

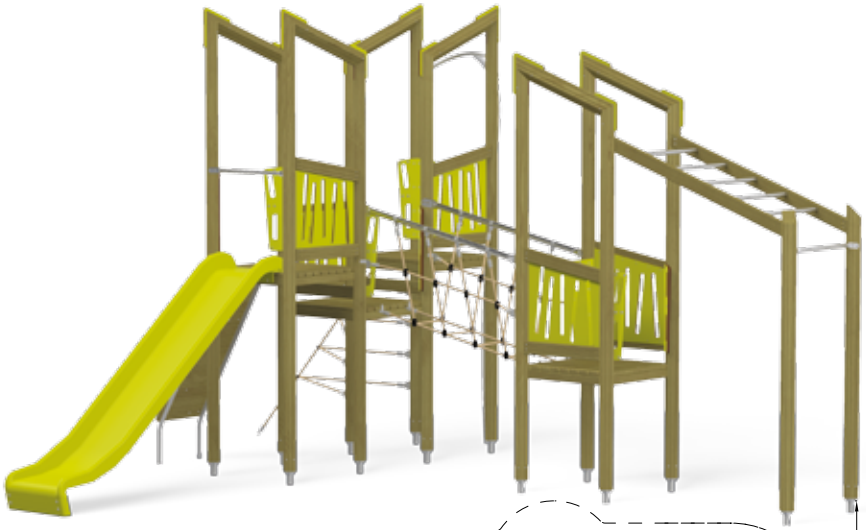

2.49m

53.3m²

12

3+

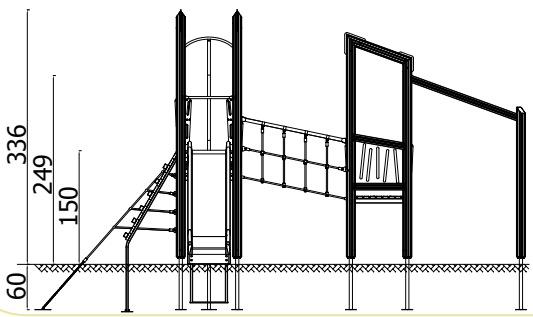

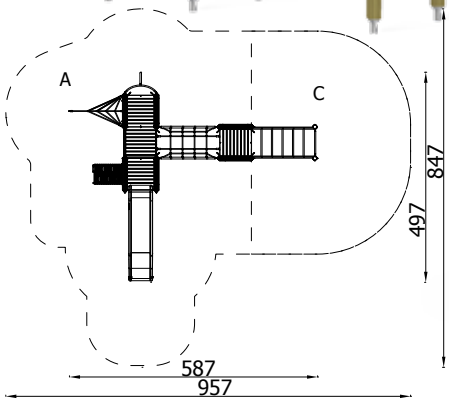

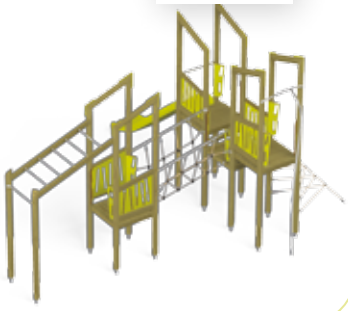

Triangulo Set 8

17302

1.5m

46.8m²

11

3+

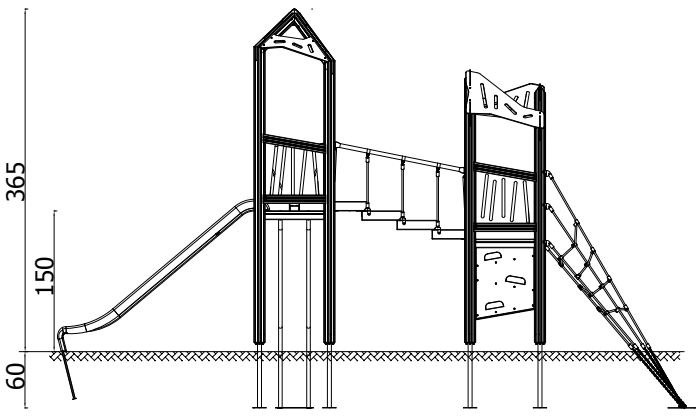

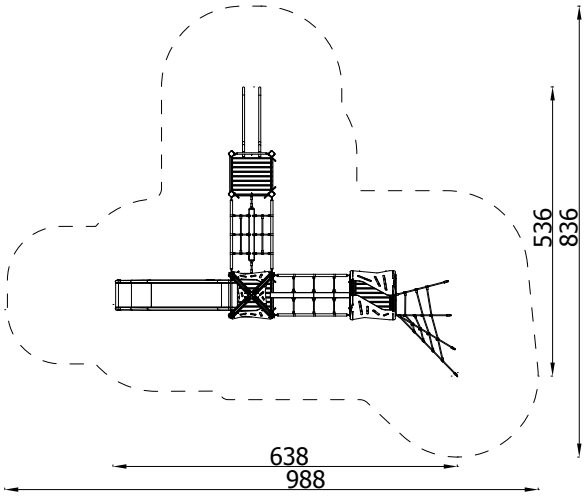

Triangulo Set 10

17402

2.12m

57.44m²

16

3+

Triangulo Schaukel finden sie auf Seite 214

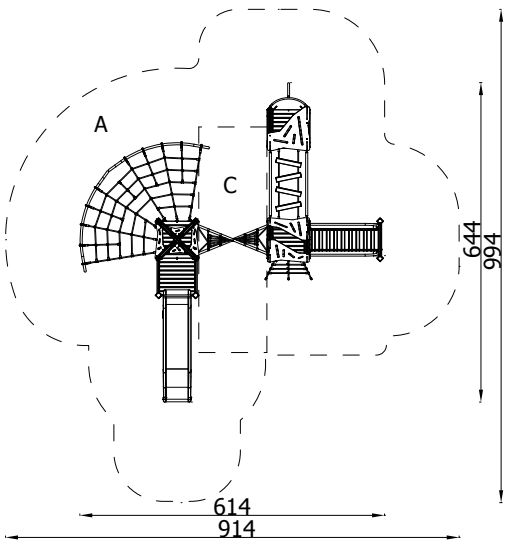

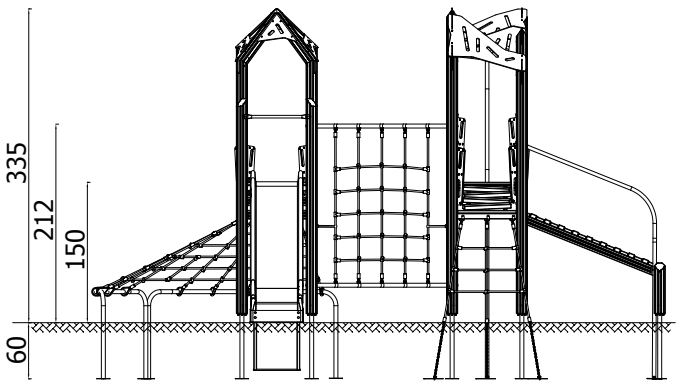

Serie Robinio

Serie ROBINIO

Eine neue exklusive Geräteserie für sehr anspruchsvolle Benutzer. Interessante und schwer zu überwindende Eingänge, mehrere, unterschiedliche Kletterwände, herausfordernde Passagen regen zum Handeln an. Es erfordert die Planung von Bewegungen und animieren die Kinder daher Hindernisse zu überwinden. Massive Edelstahlpfosten, schönes und langlebiges Robinienholz verleihen dieser Produktlinie ein ungewöhnliches Aussehen und einen prestigeträchtigen Charakter.

- **runde Pfosten aus hochwertigem Edelstahl,**
- **alle Holzteile aus extrem starkem und haltbarem Robinienholz, geschützt mit einer farblosen Lasur**
- **Verbindungen und Rutschen aus Edelstahl,**
- **wetterfeste Polypropylenseile mit Stahlkern**

1

Alle Holzelemente sind aus extrem starken, haltbarem Robinienholz, geschützt mit einer farblosen Lasur.

Neu

2

Die Standpfosten dieser Produktserie sind aus hochwertigem Edelstahl mit einer einzigartigen Abdeckung aus Robinienholz.

3

Wetterfeste Polypropylenseile mit Stahlkern.

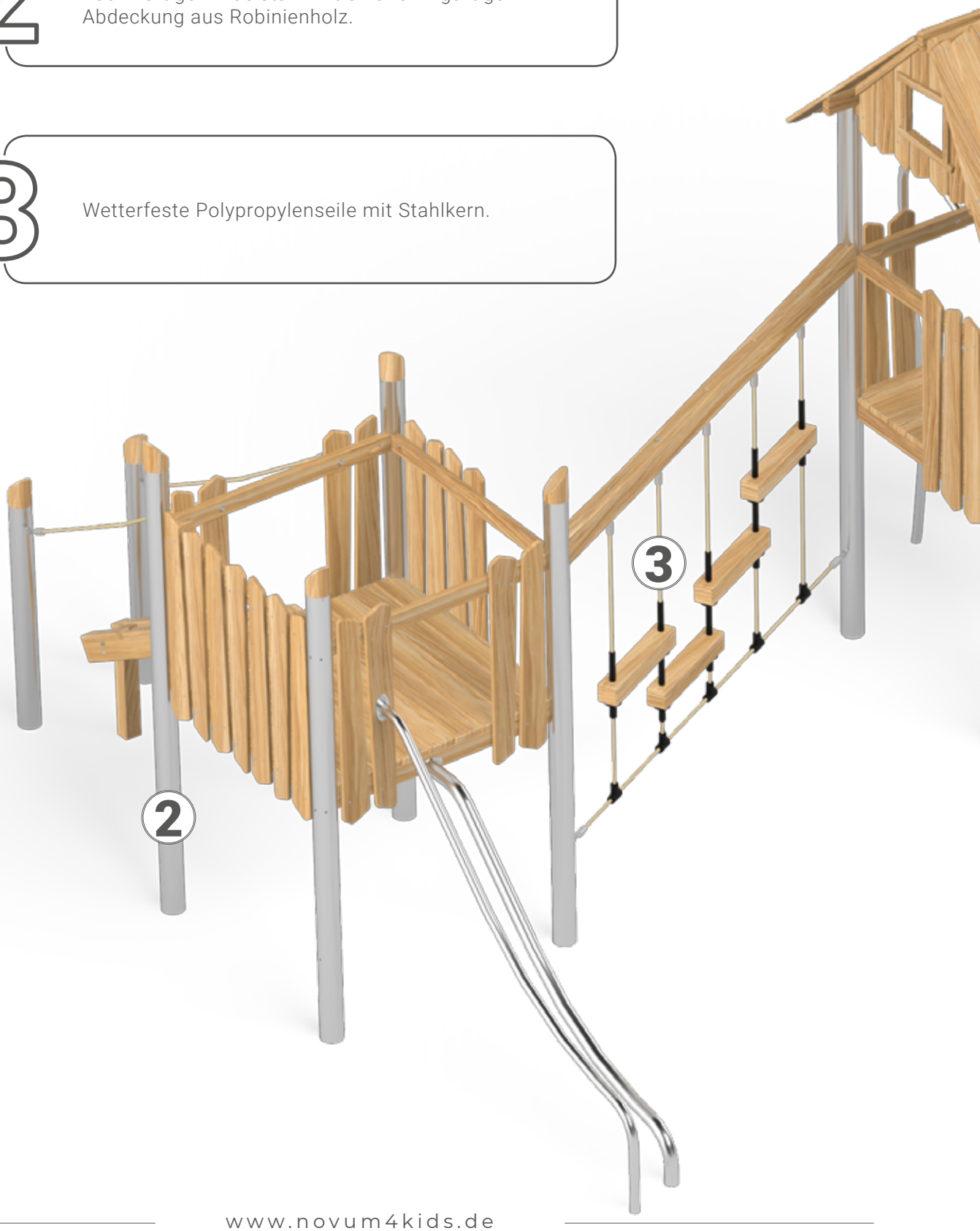

Serie Robinio

4 Edelstahlbeschläge.

5 Edelstahlrutsche.

6 Charakteristische, abgeschrägte Pfostenenden.

Robinio Set 101

18101

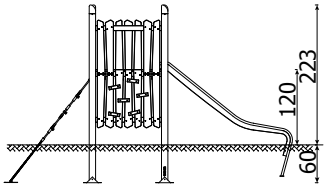

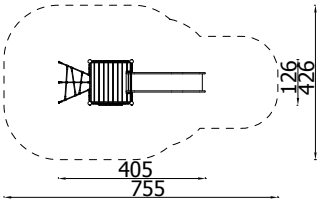

1.2m	6
26m²	3+

Robinio Set 102

18102

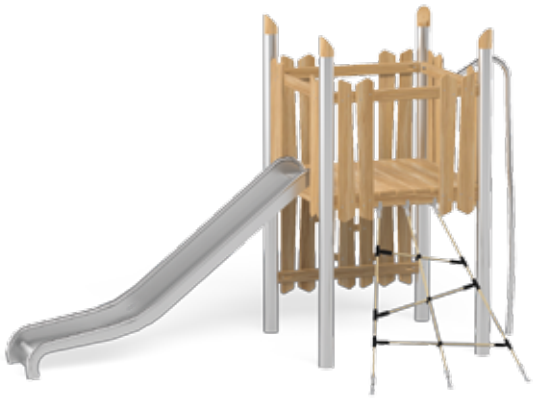

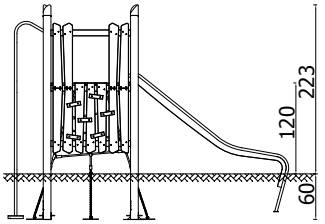

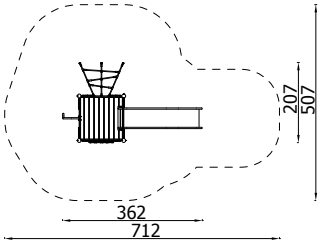

1.2m	7
26.5m²	3+

Robinio Set 103

18103

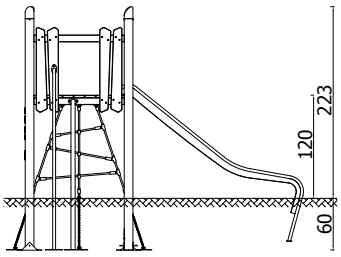

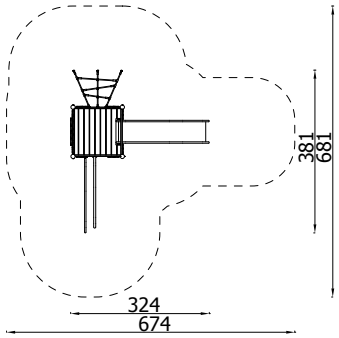

1.2m	7
30.5m²	3+

Robinio Set 104

18104

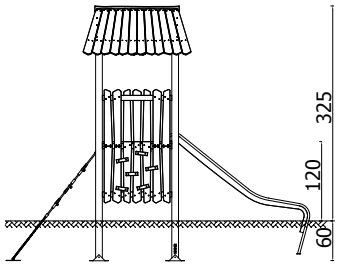

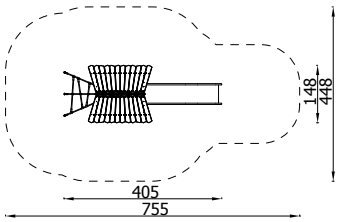

1.2m	6
26.5m²	3+

Robinio Set 105

18105

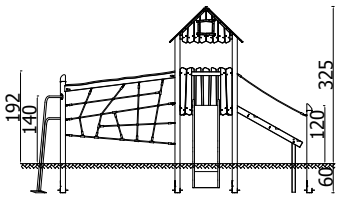

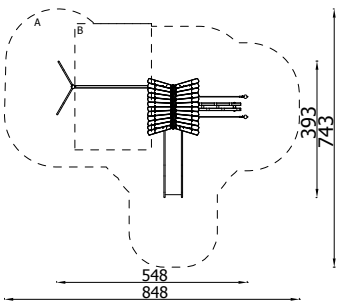

1.92m	9
40m²	3+

Robinio Set 201

18201

1.92m

46.5m²

12

3+

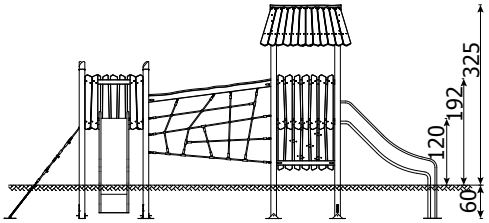

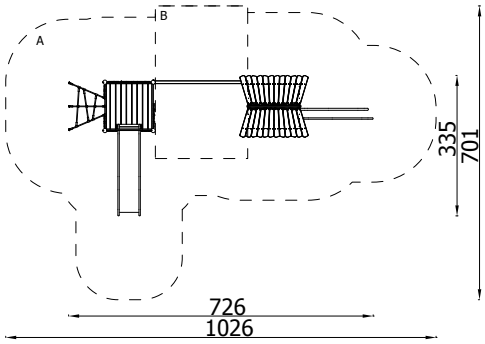

Robinio Set 202

18202

1.2m

46.5m²

12

3+

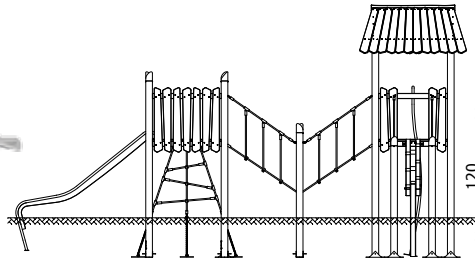

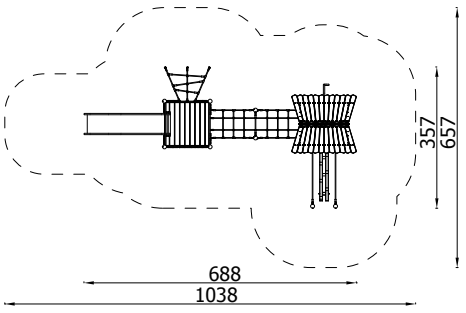

Robinio Set 301

18301

1m

30.5m²

12

1+

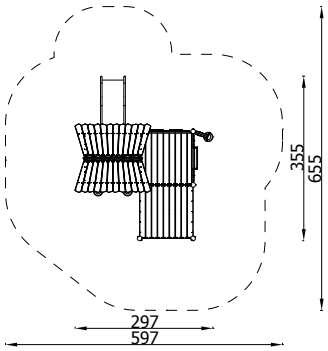

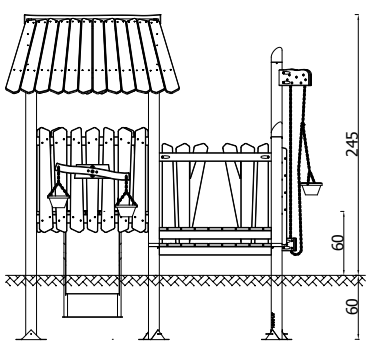

Robinio Set 302

18302

1.2m

65.5m²

19

3+

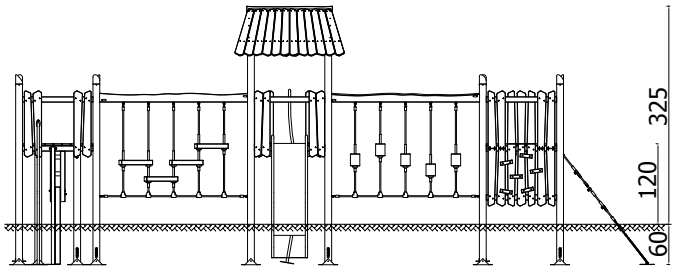

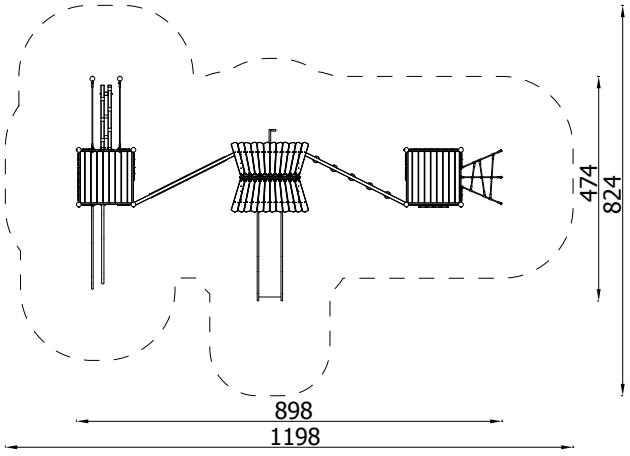

Robinio Set 401

18401

1.92m

78.5m²

26

3+

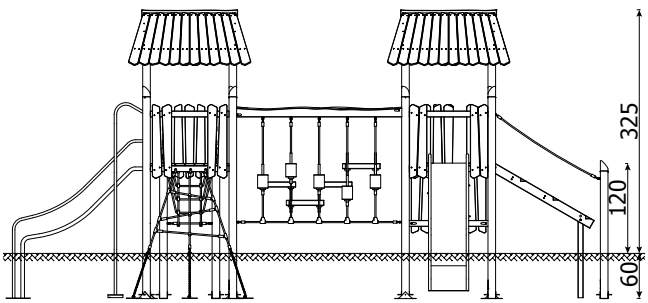

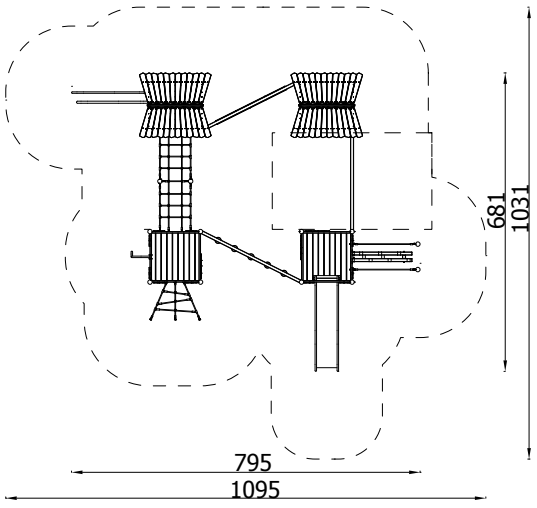

Kleinkind - Zone

MULTIFUNKTIONELLE UND SICHERE SPIELANLAGEN

- niedrige, rutchfeste Podeste
- kleine Rutschen
- bequeme Aufstiege
- Abakusse, Uhren
- Motorikwände
- Wände mit einem Bullauge
- Stille Post Spiele

Geräte für Kleinkinder

DINOPARK- Serie

- kleine Sandkästen mit Sitzbänken
- kleine Rutschen
- bequeme Eingänge
- Motorikspielwände

MINI - Spielinseln

- Motorikspielwände
- Sitzbänke
- weitere Zusammensetzung und Erweiterungen sind möglich
- Themenspiele

Merkmale der QUADRO-Serie:

- Geräte sind mit Holz- oder Metallpfosten erhältlich
- Zwei Versionen stehen zur Auswahl:

- In der Holz-Version sind die tragenden Pfosten aus Leimschichtholz, die in Längsrichtung genutet und auf Pfostenschuhen aufgeständert sind
- In der Metal-Version bestehen die Standpfosten aus hochwertigem Stahl
- Dächer, Absturzsicherungen und Spielwände bestehen aus HDPE-Material
- rutschfeste Podeste
- Spielanlagen, insbesondere für die jüngsten Kinder, sind mit Spielelementen und motorischen Spielwänden ausgestattet

Quadro Baby 12318

12318

Versionen:
*Holz-Version - **12318EPZN***

0.72m	5
16.5m²	0+

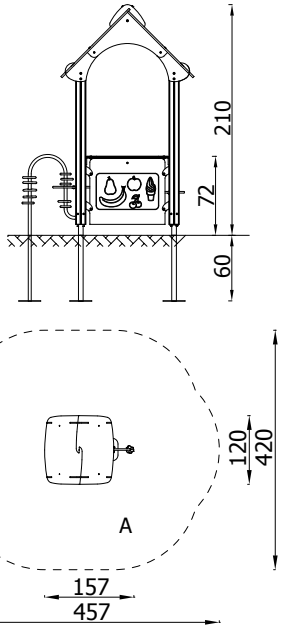

Quadro Baby 12319

12319

Versionen:
*Holz-Version - **12319EPZN***

0.83m	10
23.60m²	0+

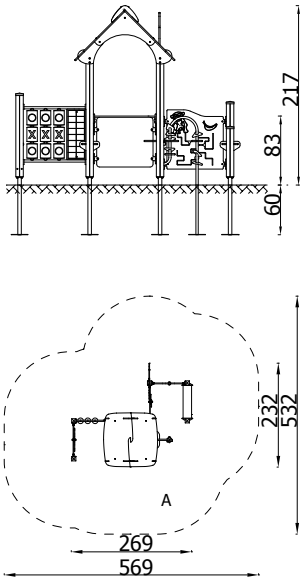

Quadro Baby 12320

12320

Versionen:
Holz-Version - **12320EPZN**

0.81m

32m²

12

0+

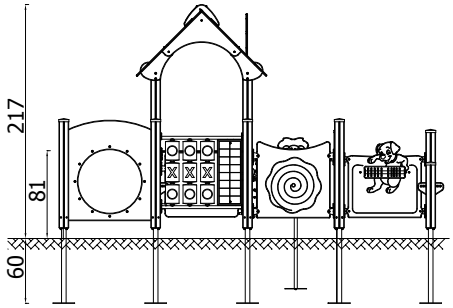

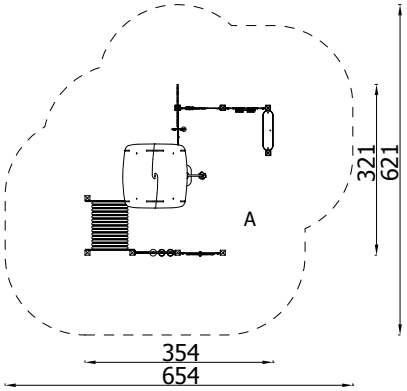

Quadro Baby 12326 Holz

12326

Versionen:
Holz-Version - **12326EPZ**

1m

19.5m²

6

0+

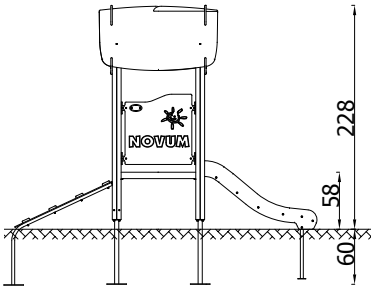

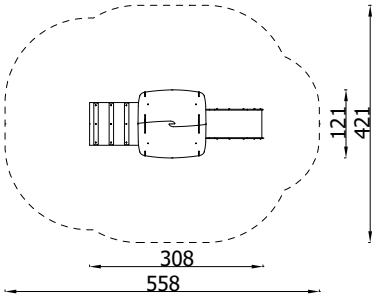

Quadro Baby 12327 Holz

12327

Versionen:
Holz-Version - **12327EPZ**

1m

19.5m²

7

0+

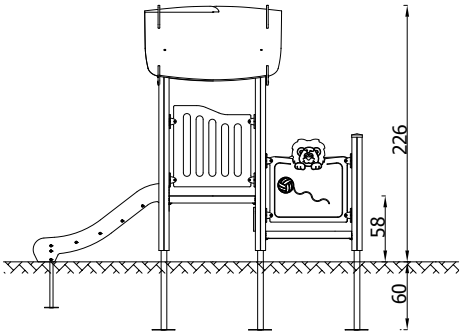

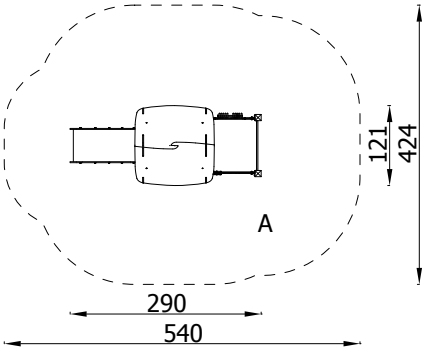

Quadro Baby 12328 Holz

12328

Versionen:
Holz-Version - **12328EPZ**

1m

33.5m²

12

0+

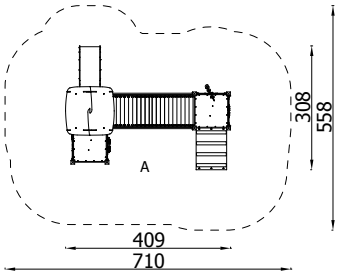

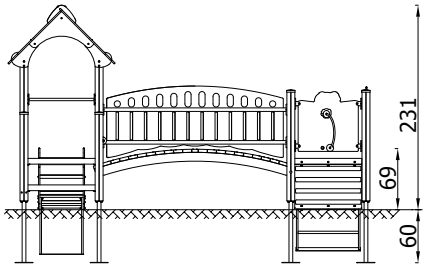

Quadro Baby 12432

12432

Versionen:
Holz-Version - **12432EPZN**
Metall-Version - **12432MPN**

1m

29m²

10

0+

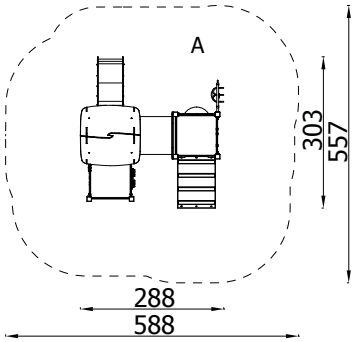

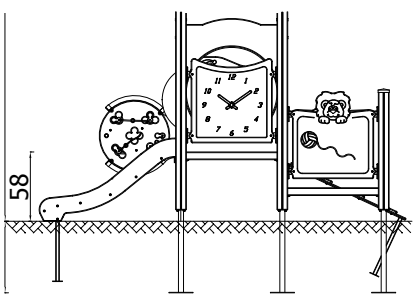

Quadro Baby 12408

12408

Versionen:
Holz-Version - **12408EPZN**

1m

46m²

13

0+

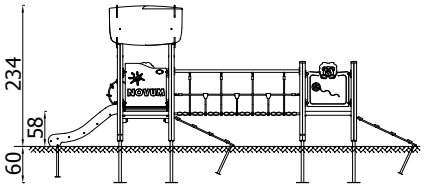

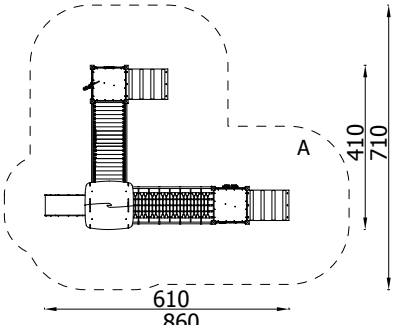

Quadro Baby 12530

12530

Versionen:
Holz-Version - **12530EPZN**
Metall-Version - **12530MPN**

1m

31.5m²

14

0+

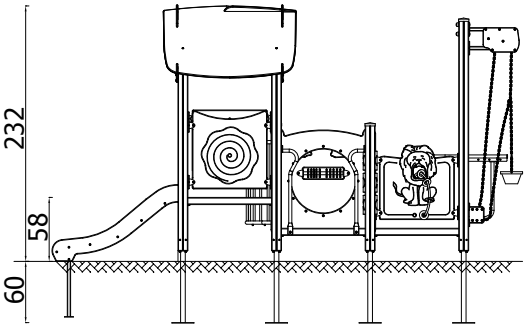

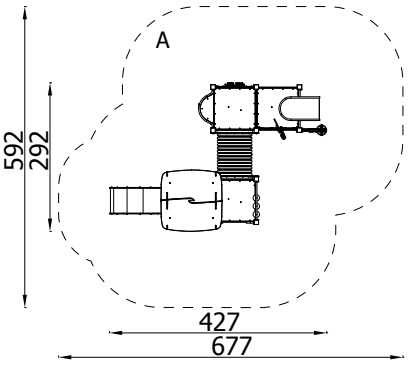

Quadro Baby 12482

12482

Versionen:
Holz-Version - **12482EPZN**

1 m

50.5 m²

25

0+

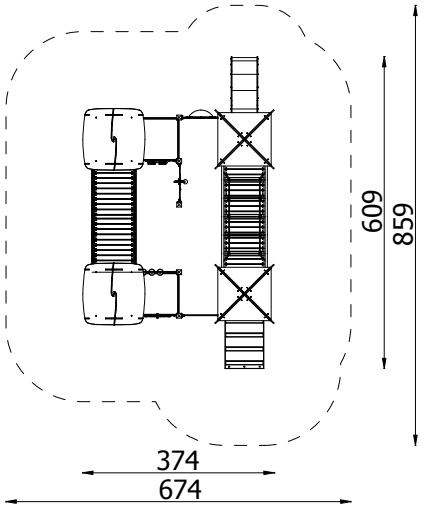

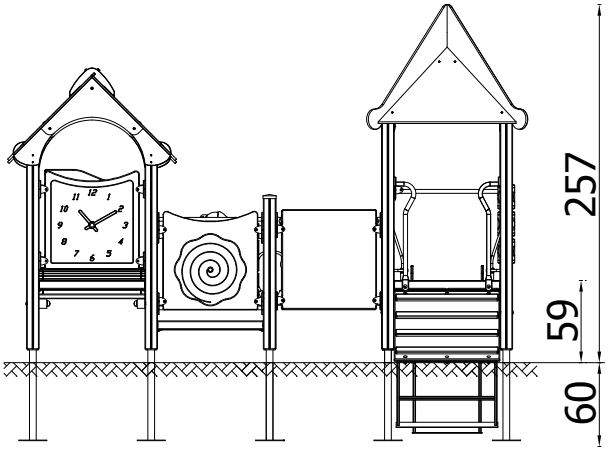

Ausführung der ORBIS Kollektion

- Geräte sind mit Holz- oder Metallspfosten erhältlich
- Zwei Versionen zur Auswahl:
- In der Holz-Version sind die tragenden Pfosten aus Leimschichtholz, die in Längsrichtung genutet und auf Pfostenschuhen aufgeständert sind
- In der Metal-Version bestehen die Stützsäulen aus hochwertigem Stahl
- Dächer, Absturzsicherungen und Spielwände bestehen aus HDPE-Material
- rutschfeste Podeste
- Spielanlagen, insbesondere für die jüngsten Kinder, sind mit Spielelementen und motorischen Spielwänden ausgestattet

Orbis Mini I

11237

Versionen:
*Holz-Version - **11237EPZ***
*Metall-Version - **11237MP***

1m	6
19m²	0+

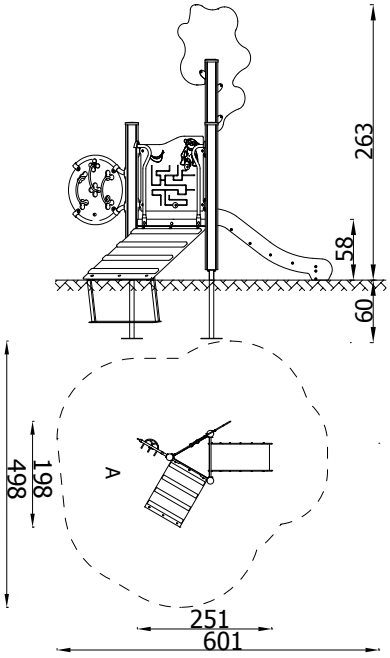

Orbis Mini II

11238

Versionen:
*Holz-Version - **11238EPZ***
*Metall-Version - **11238MP***

1m	9
29m²	0+

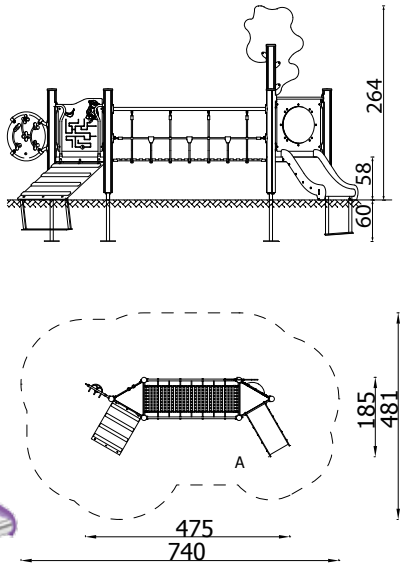

Orbis Mini III

11239

Versionen:
Holz-Version - **11239EPZ**
Metall-Version - **11239MP**

1m

33m²

9

0+

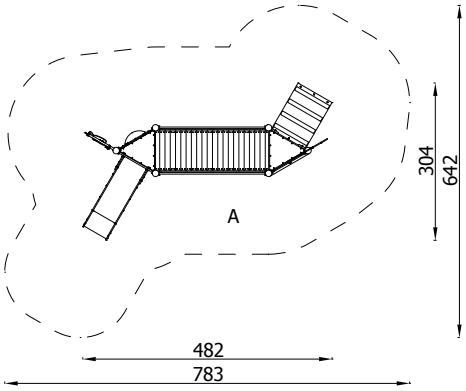

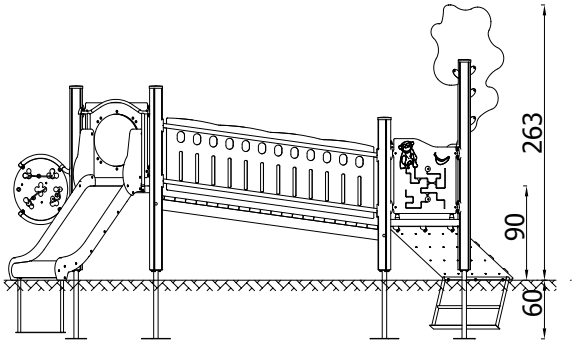

Kriechtunnel Baum

3311

Versionen:
Metall-Version - **3311MP**

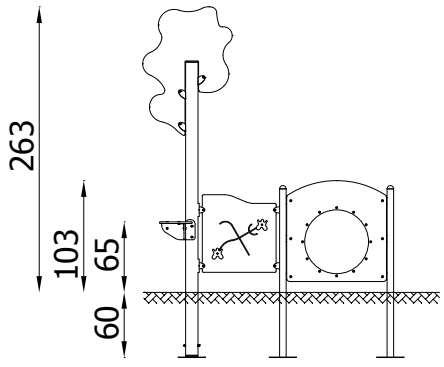

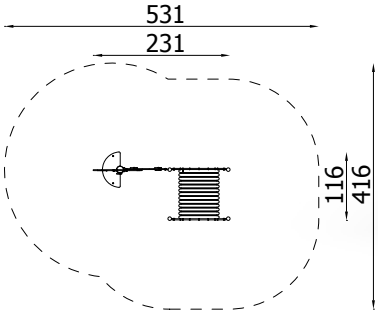

1m

17.8m²

4

0+

Orbis 11487

11487

Versionen:
Holz-Version - **11487EPZ**
Metall-Version - **11487MP**

1m

32m²

11

0+

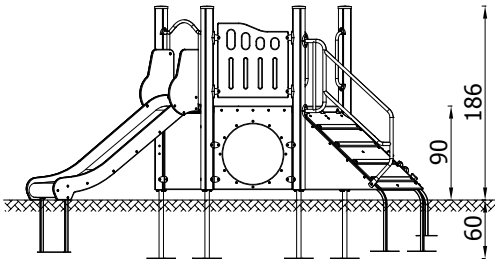

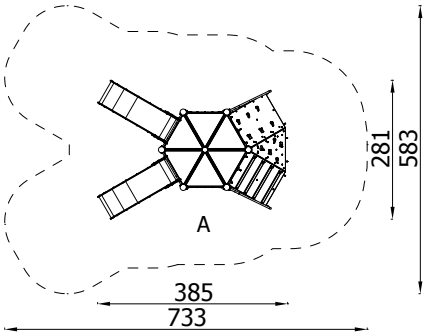

Spielhäuschen

3319

Versionen:
Holz-Version - **3319EPZ**
Metall-Version - **3319MP**

0.25m

23m²

10

0+

Metall-Version

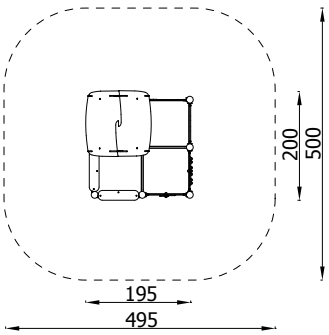

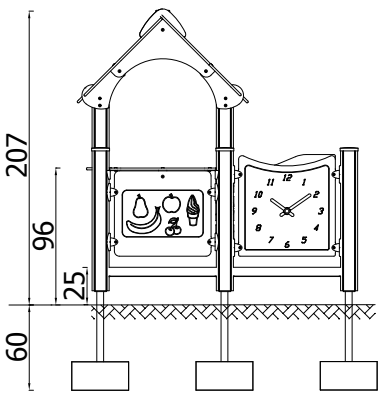

Orbis 11652

11652

Versionen:
Holz-Version - **11652EPZ**
Metall-Version - **11652MP**

1m

34.5m²

10

3+

Metall-Version

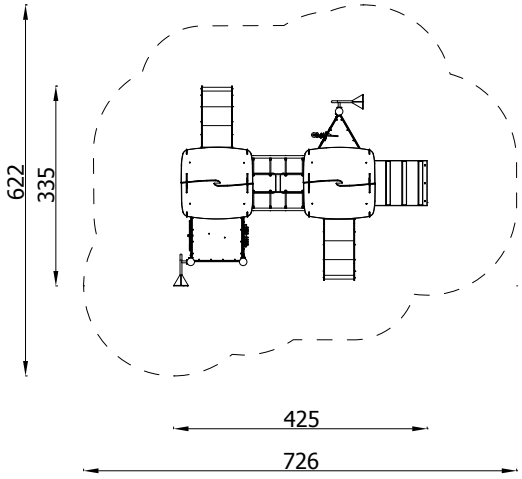

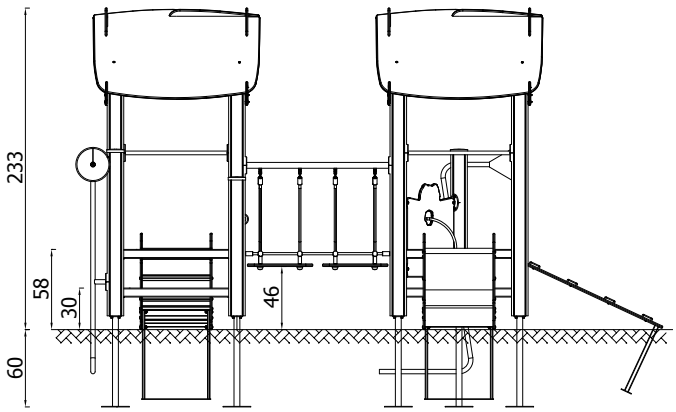

Glücklicher Dino Park ein Genuss für die Jüngsten

Mini-Tunel

7201

Versionen:
*Metall-Version - **7201EPZ***

0.11m

13m²

1

0+

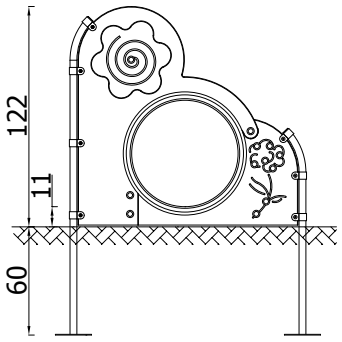

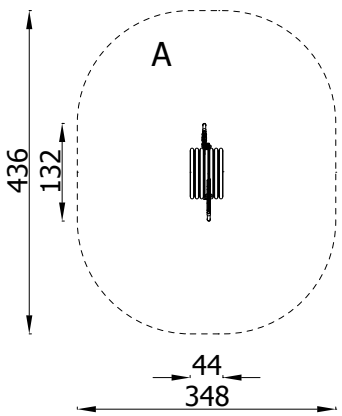

Motorik-Spiel Dino 1

7001

Versionen:
*Metall-Version - **7001EPZ***

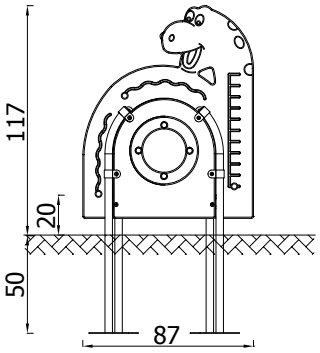

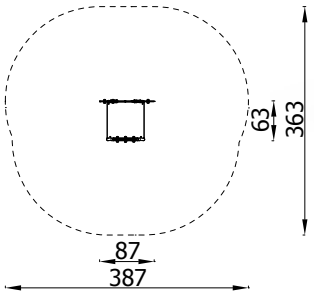

0.2m	4
12m²	0+

Motorik-Spiel Dino 2

7002

Versionen:
*Metall-Version - **7002EPZ***

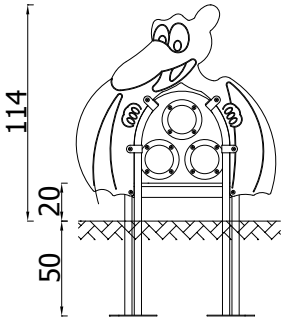

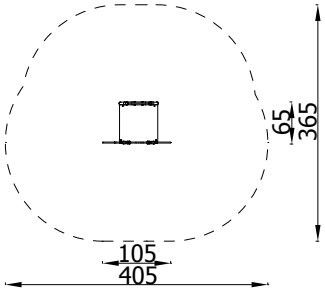

0.2m	4
12.5m²	0+

Kinder-Messlatte Dino

7210

Versionen:
*Metall-Version - **7210EPZ***

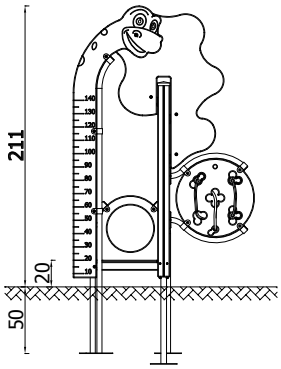

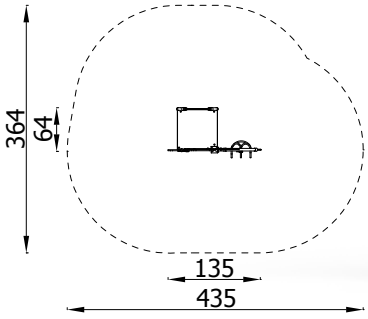

0.2m	3
13m²	0+

Rutsche Dino

2123

Versionen:
*Metall-Version - **2123EPZ***

1m	2
16m²	0+

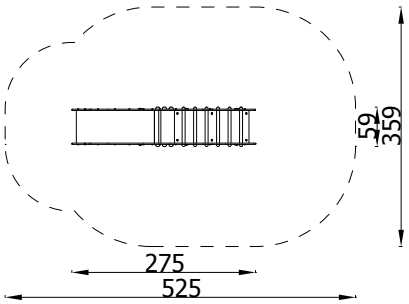

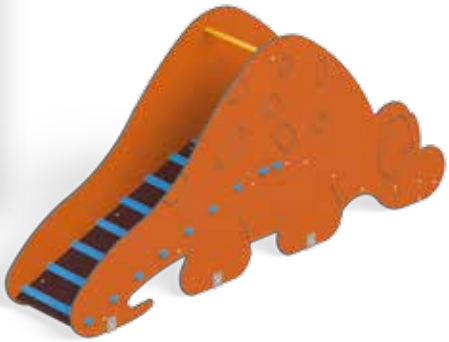

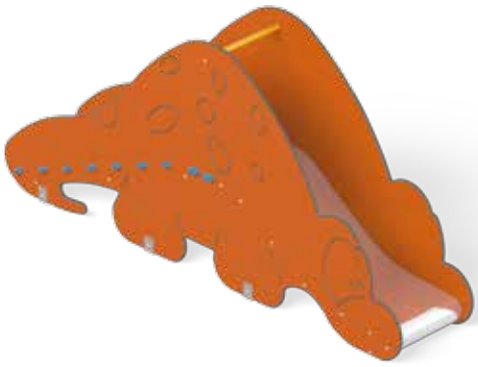

Federwippe Dino 2

3040

Versionen:
*Betonfundament - **3040EPZ***
*Metallbodenanker - **3040EPZK***

0.6m	1
10m²	1+

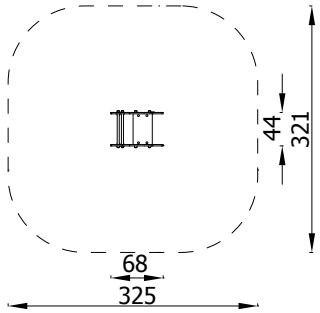

Federwippe Dino 1

3041

Versionen:
*Betonfundament - **3041EPZ***
*Metallbodenanker - **3041EPZK***

0.6m	1
10m²	1+

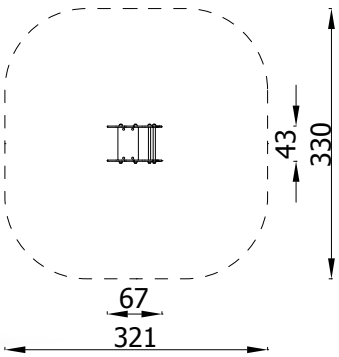

Sandkasten Dino

3772

Versionen:
*Metall-Version - **3772EPZ***

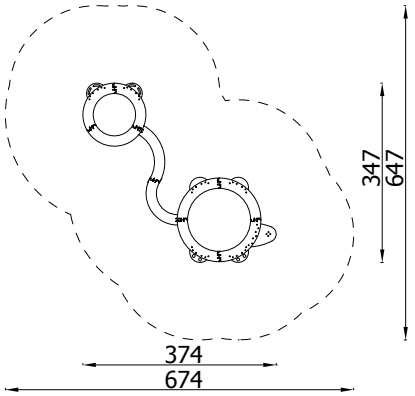

0.2m	6
31m²	0+

Maltafel Dino

3623

Versionen:
*Metall-Version - **3623EPZ***

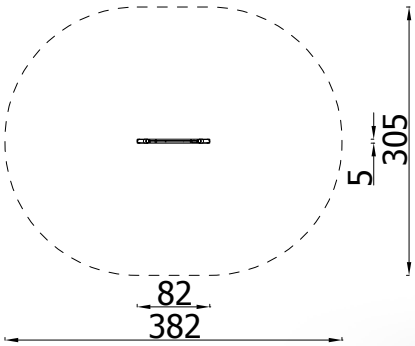

-m	2
10m²	0+

Pfostenbaum

7004

Versionen:
*Holz-Version - **7004EP***

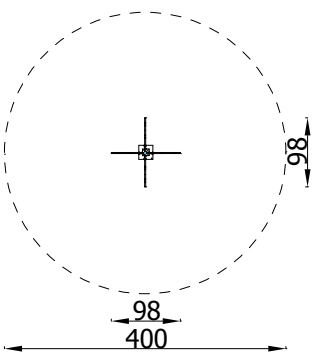

Sitzbank Dino

5052

Versionen:
*Metall-Version - **5052EPZ***

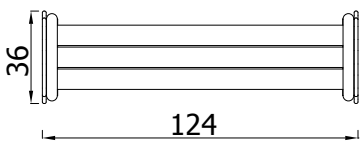

Motorik-Spiel Dino-Schieber

7003

Versionen:
*Metall-Version - **7003EPZ***

Stahlelemente durch Pulverbeschichtung vor Korrosion geschützt, Spielelemente aus witterungsbeständiger HDPE - Platte

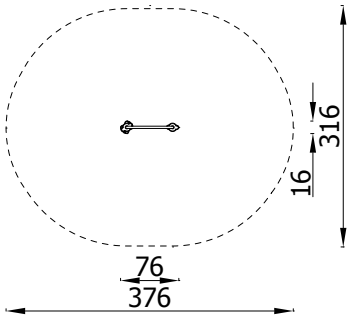

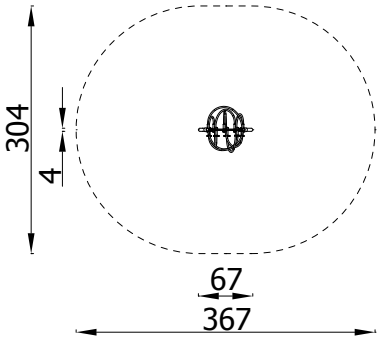

Motorik-Spiel Blümchen

7209

Versionen:
*Metall-Version - **7209EPZ***

Motorikschleifen an denen farbige geometrische Figuren ausgeführt werden sollen. Ein Spielzeug, das die Entwicklung feinmotorischer Fähigkeiten für Kinder im Alter von 0 bis 3 Jahren unterstützt.

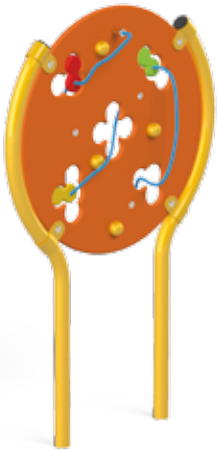

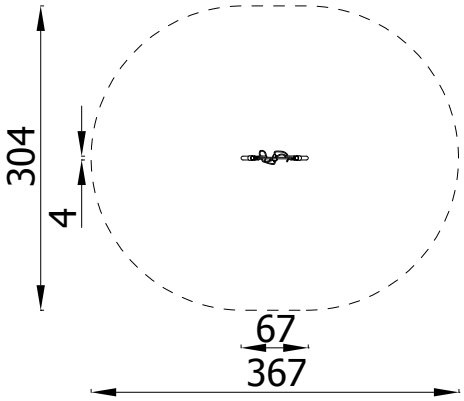

Motorik-Spiel Haus

7203

Versionen:
*Metall-Version - **7203EPZ***

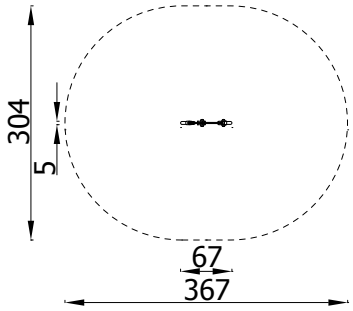

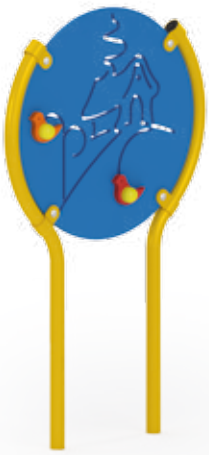

Eine Reihe von Verflechtungen, Spielwände und Labyrinthen, die Entwicklung feinmotorischer Fähigkeiten unterstützen. Mit ihrer ausgefallenen Form und ihrer ästhetischen Bearbeitung fördern sie die Beharrlichkeit im Spiel und erhöhen das Maß an manueller Geschicklichkeit, Auge-Hand-Koordination und die Fähigkeit, die Aufmerksamkeit zu fokussieren.

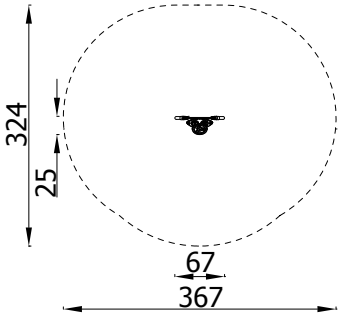

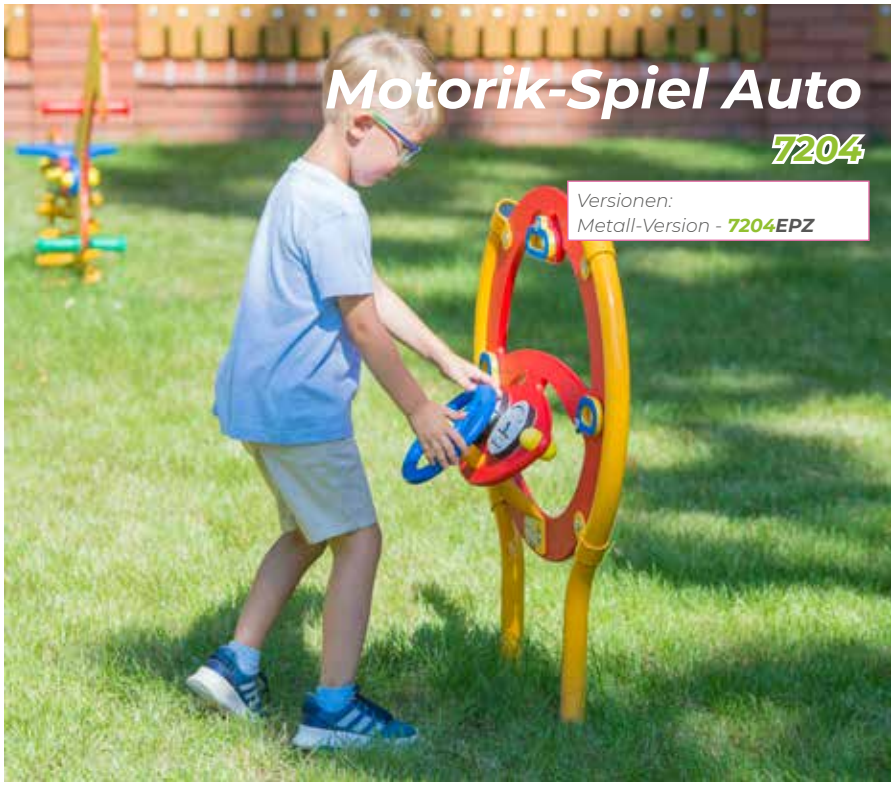

Motorik-Spiel Labyrinth

7205

Versionen:
*Metall-Version - **7205EPZ***

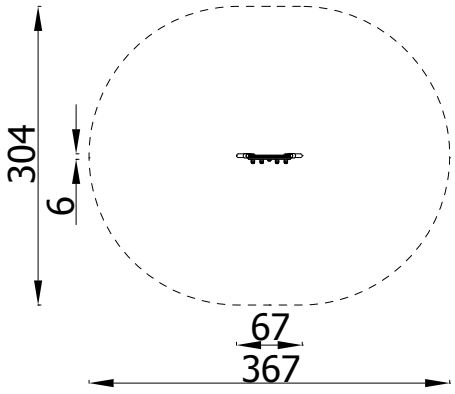

Das Labyrinth ist eine Übungen die Verbesserung der Auge-Hand-Koordination von Kindern im Alter von 0-3 Jahren stimuliert.

MINI - INSELN

Das Spielen auf Mini- Inseln:

-fördert die Motorik der Kleinkinder dank verschiedener Spielwände,

-fördert das Wahrnehmungsvermögen der Kinder,

- stimuliert die Kinder verschiedene Hindernisse selbstsändig zu bewältigen

Es können Unterschiede in der äußerlichen Erscheinung der auf den Bildern dargestellten Produkte auftreten.

Mini-Insel Auto HDPE

7102

Versionen:
*Metall-Version - **7102EPZ***

0.52m

14.5m²

3

0+

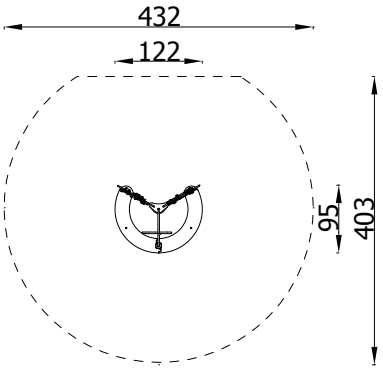

Mini-Insel Wetterstation HDPE

7101

Versionen:
*Metall-Version - **7101EPZ***

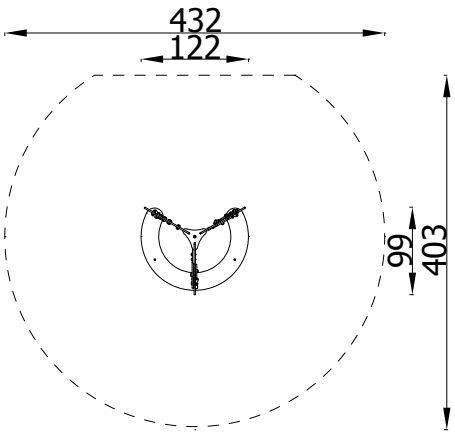

0.52m

14.5m²

3

0+

Mini-Insel Musik HDPE

7104

Versionen:
*Metall-Version - **7104EPZ***

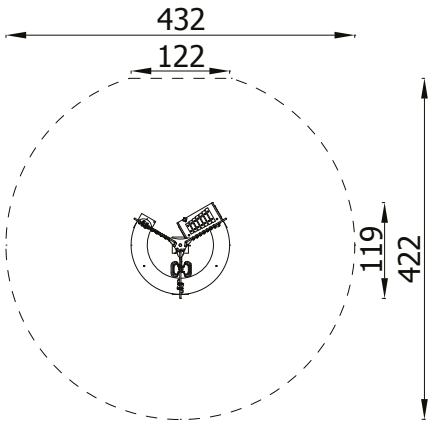

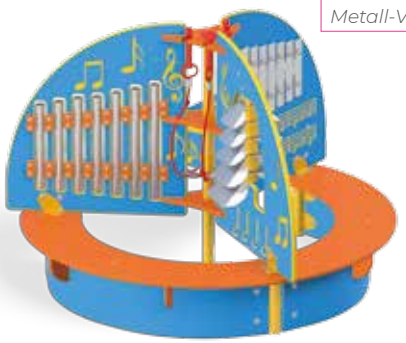

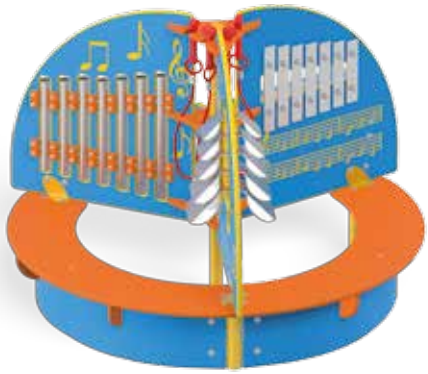

0.52m

14.6m²

3

0+

Mini-Insel Duo HDPE

7103

Versionen:
Metall-Version - **7103EPZ**

0.52m

26.5m²

6

0+

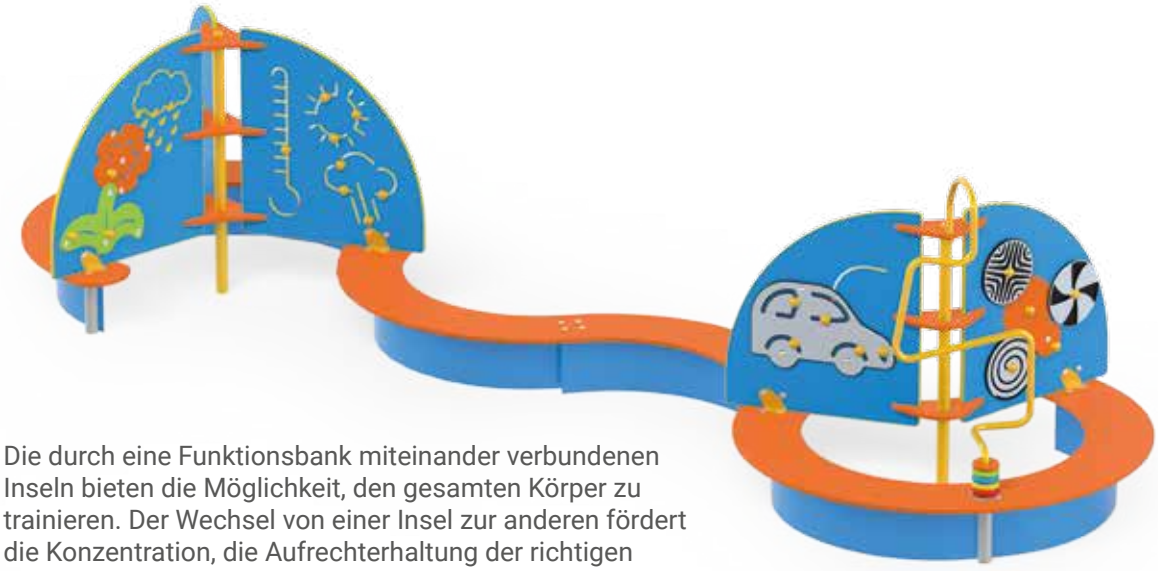

Die durch eine Funktionsbank miteinander verbundenen Inseln bieten die Möglichkeit, den gesamten Körper zu trainieren. Der Wechsel von einer Insel zur anderen fördert die Konzentration, die Aufrechterhaltung der richtigen Haltung und des richtigen Gleichgewichts sowie die Verbesserung der Feinmotorik.

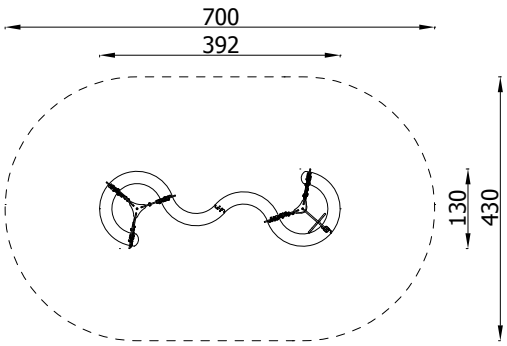

Mini-Insel Trio HDPE

7105

Versionen:
Metall-Version - **7105EPZ**

0.52m

32.5m²

9

0+

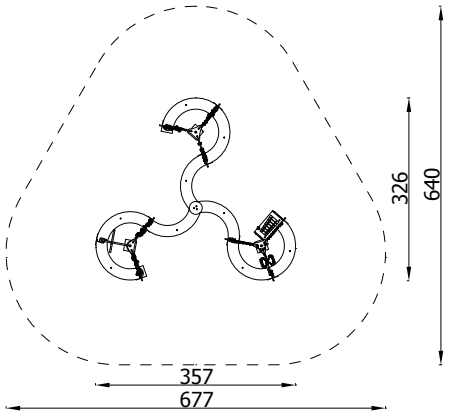

Serie

Ferrum

Die Ferrum-Serie. Es besteht aus einer riesigen Serpentine, über 10 Meter lang, großen Schaukeln mit einem Edelstahlrahmen, Fitnessgeräten - Multi-Klettern und Trampolinen. Es ist die perfekte Spielplatz-Ausrüstung für etwas ältere Kinder, die Herausforderungen mögen und Wert auf körperliche Aktivität legen.

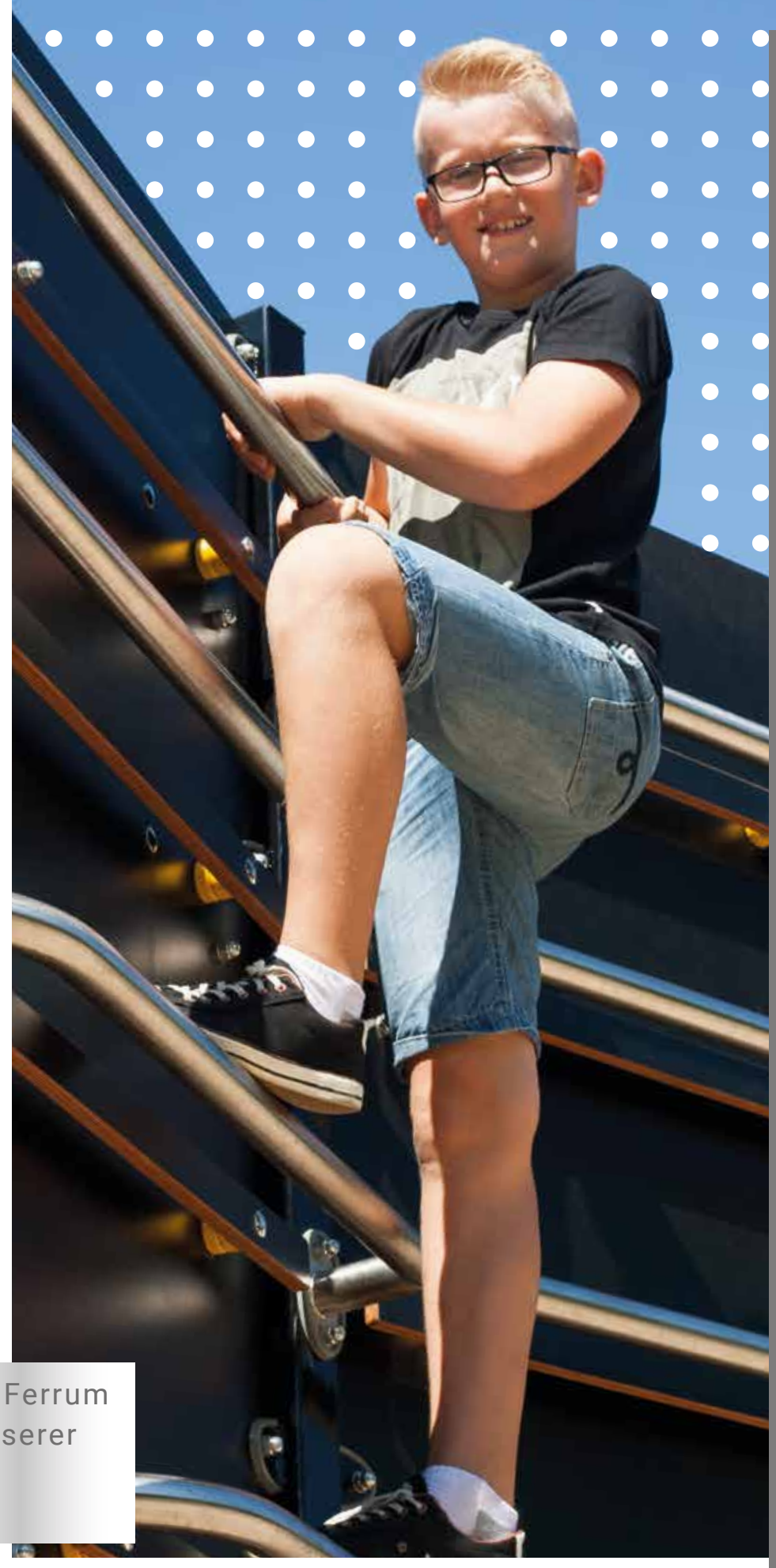

Wietere Spielgeräte der Ferrum - Serie finden sie auf unserer Webseite
www.novum4kids.de

Merkmale der Ferrum-Serie:

- Konstruktion aus Stahlrohr gefertigt, Druchmesser 114,3 mm
- Teilweise aus Edelstahl gefertigt
- Podeste mit ruschfester Oberfläche
- 16-18 mm Polypropylenseile mit Stahlkern, wetterbeständig
- Alle Steckverbinder und Seilbeschläge sind Wetter- und UV-Strahlung- beständig

Ein hoher Leuchtturm mit einer 10 Meter langen Tunnelrutsche überblickt die Umgebung. Rutschfeste Plattformen befinden sich 1 Meter entfernt und sind über verschiedene Arten von Aufgängen wie, Strickleitern, Kletterwänden und Leitern zugänglich. Während des Spielens übt das Kind die Auge-Hand-Koordination und die Fähigkeit aus, den Körper auszugleichen. Ein weiterer Vorteil des Leuchtturmes ist eine Rutsche aus Polypropylen, die sich nicht erwärmt und Spielkomfort garantiert.

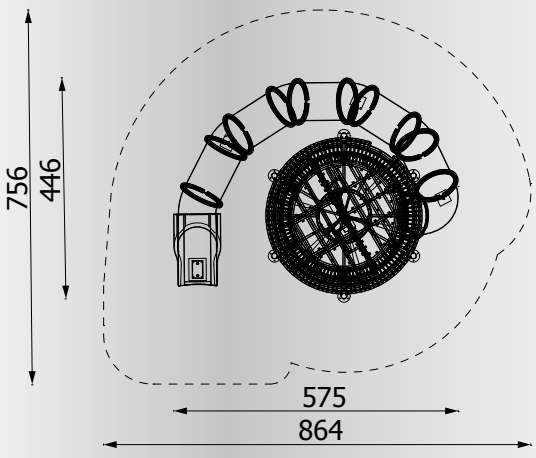

Leuchtturm

1401

Versionen:
*Metall-Version - **1401ZN***

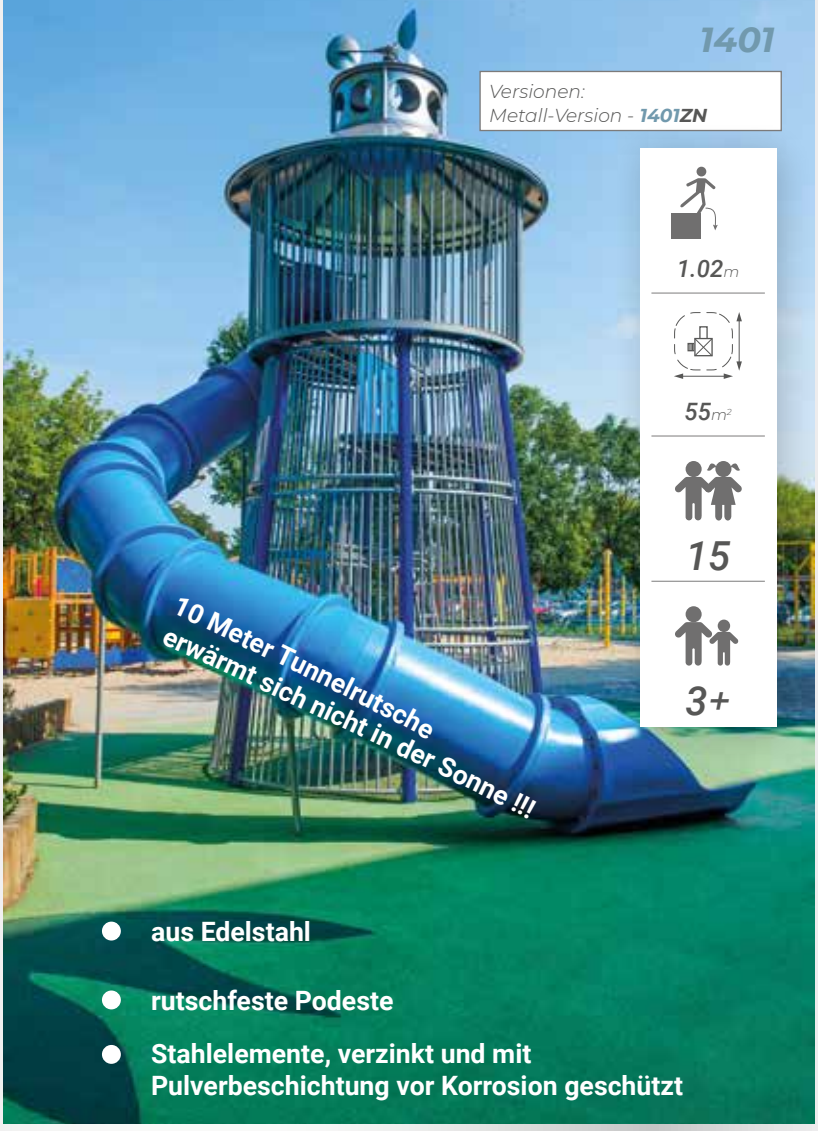

1.02m

55m²

15

3+

- **aus Edelstahl**
- **rutschfeste Podeste**
- **Stahlelemente, verzinkt und mit Pulverbeschichtung vor Korrosion geschützt**

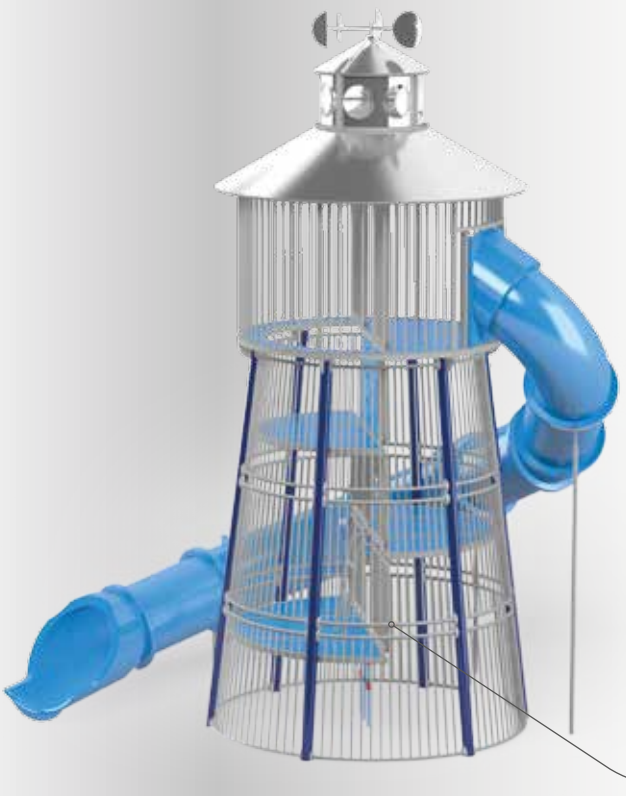

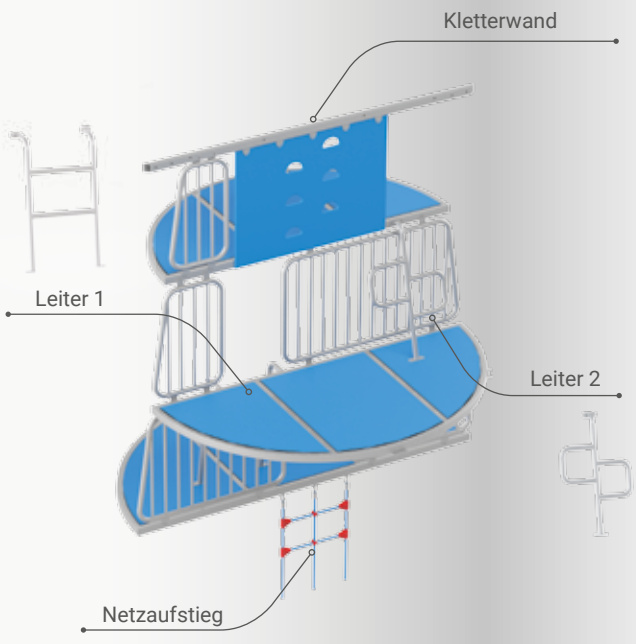

Es können Unterschiede in der äußerlichen Erscheinung der auf den Bildern dargestellten Produkte auftreten.

Klettertunnel Serpentine

42142

Versionen:
*Edelstahl - **42142***

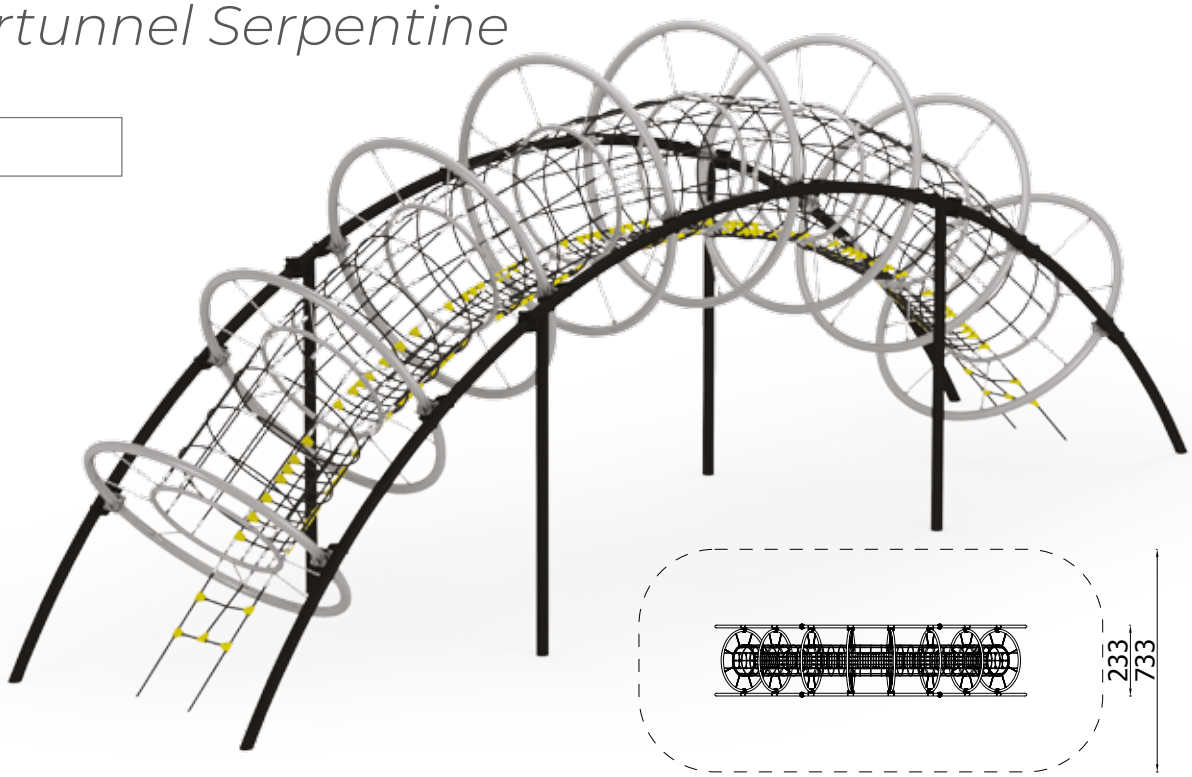

3m

107m²

11

7+

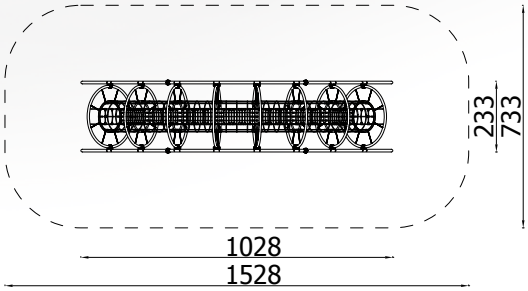

Kreisschaukel

3155

Versionen:
*Edelstahl - **3155SN***

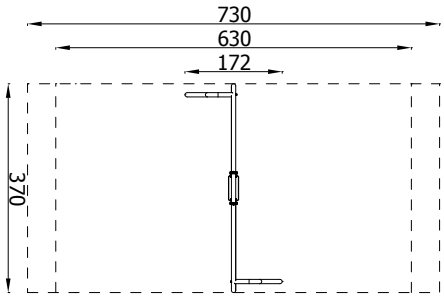

1.22m	1
27m²	3+

Kreisschaukel mit Gruppentau

3156

Versionen:
*Edelstahl - **3156SN***

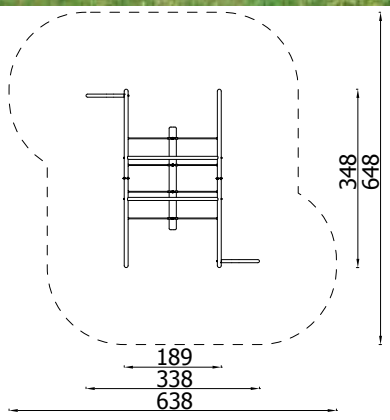

1.13m	2
33.5m²	3+

3-Bein-Schaukel mit Storchennest

3186

Versionen:
Metall-Version - **3186Z**

1.49m

50.5m²

2

3+

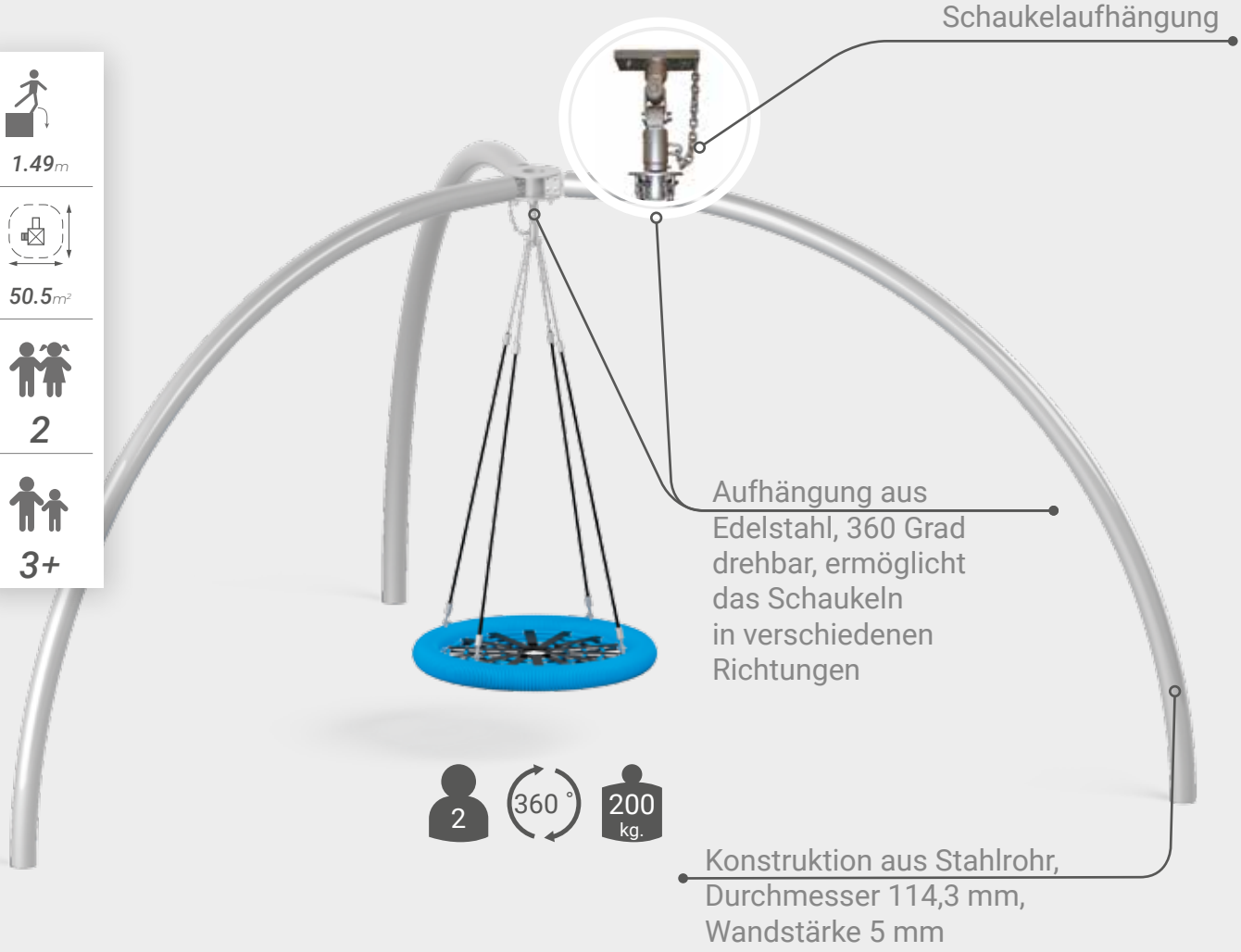

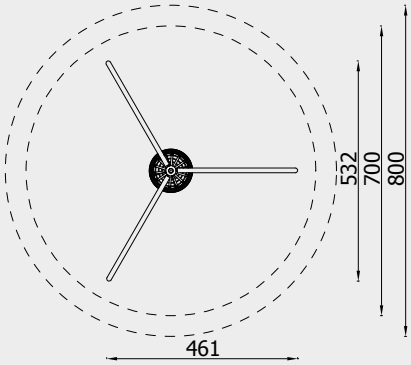

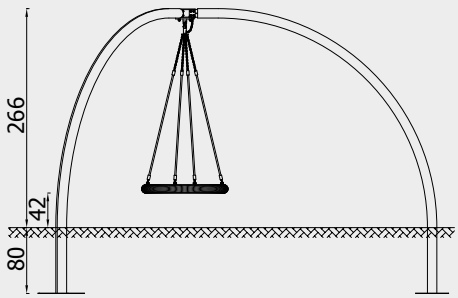

Multi-Klettergerät 21

1321

Versionen:
Metall-Version - **1321MP**

2.89m

58.8m²

7

5+

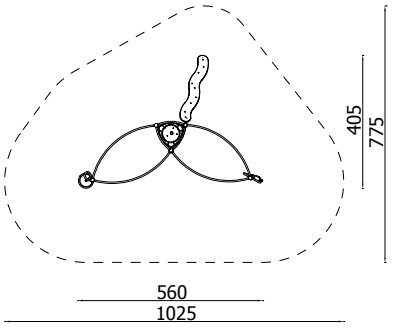

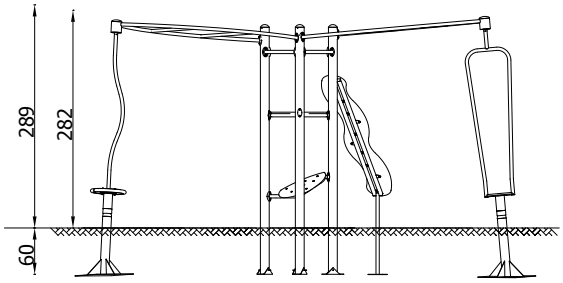

Multi-Klettergerät 3

1303

Versionen:
Metall-Version - **1303MP**

2.45m

43.4m²

12

5+

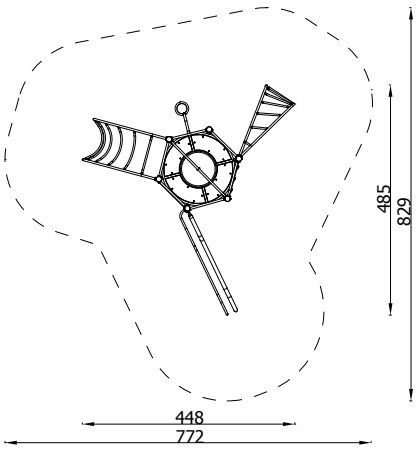

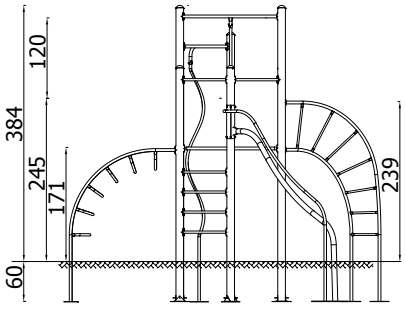

Multi-Klettergerät 28

1328

Versionen:
Metall-Version - **1328MP**

2.44m

77.9m²

15

5+

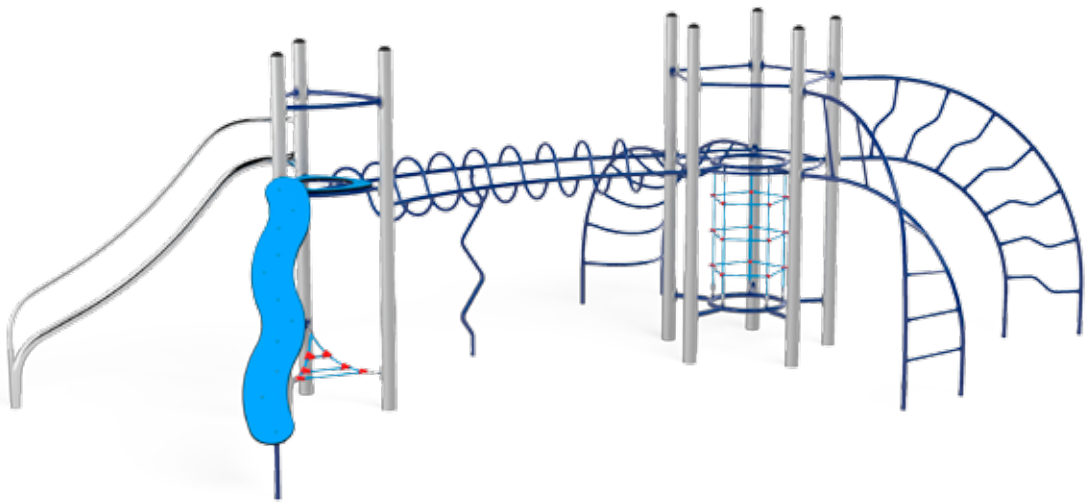

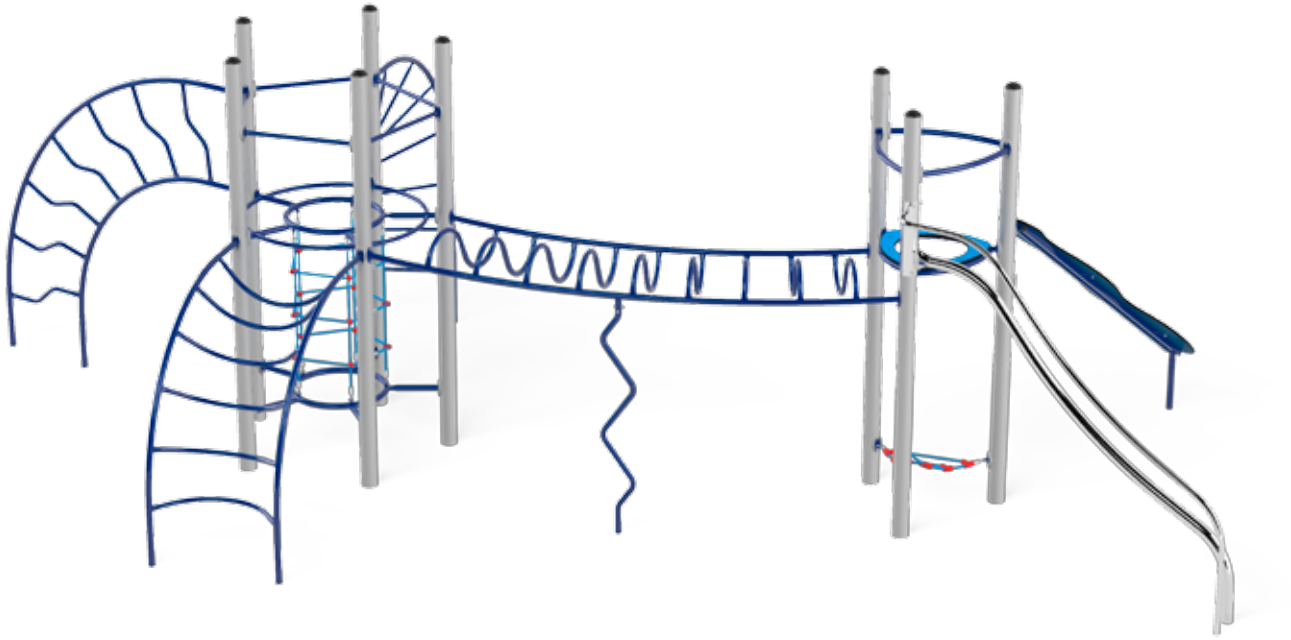

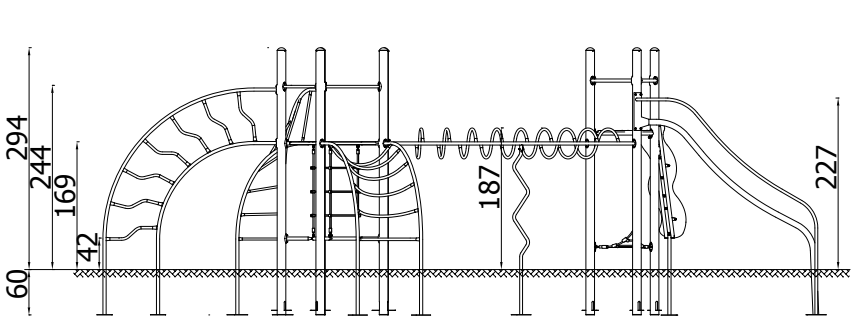

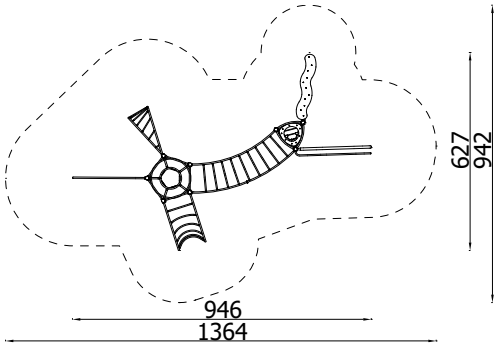

Multi-Klettergerät 5

1305

Versionen:
*Metall-Version - **1305MP***

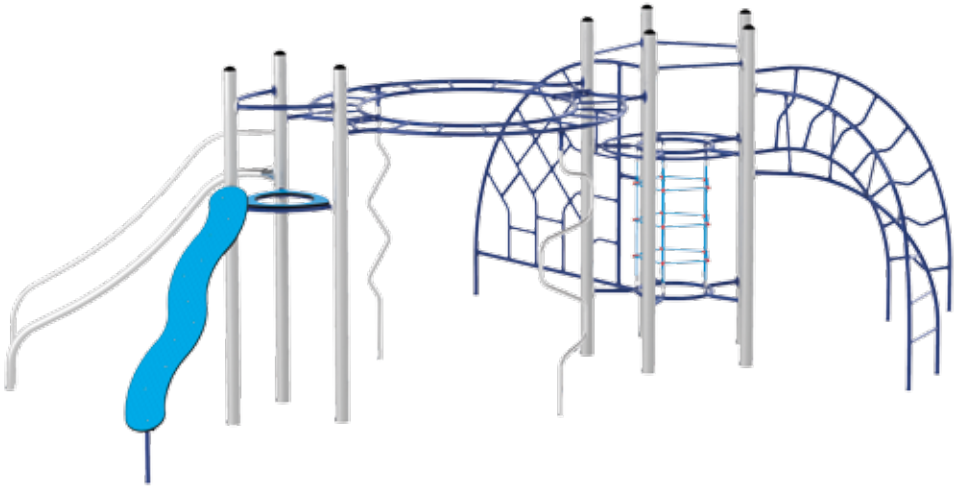

2.39m

91.1m²

16

5+

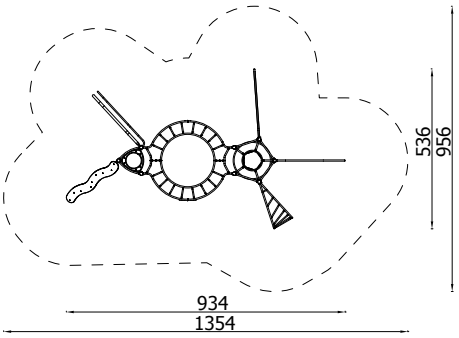

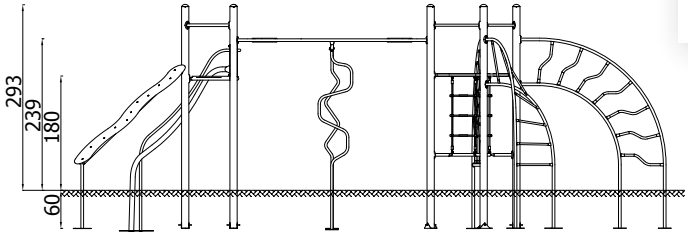

Multi-Klettergerät 2

1302

Versionen:
*Metall-Version - **1302MP***

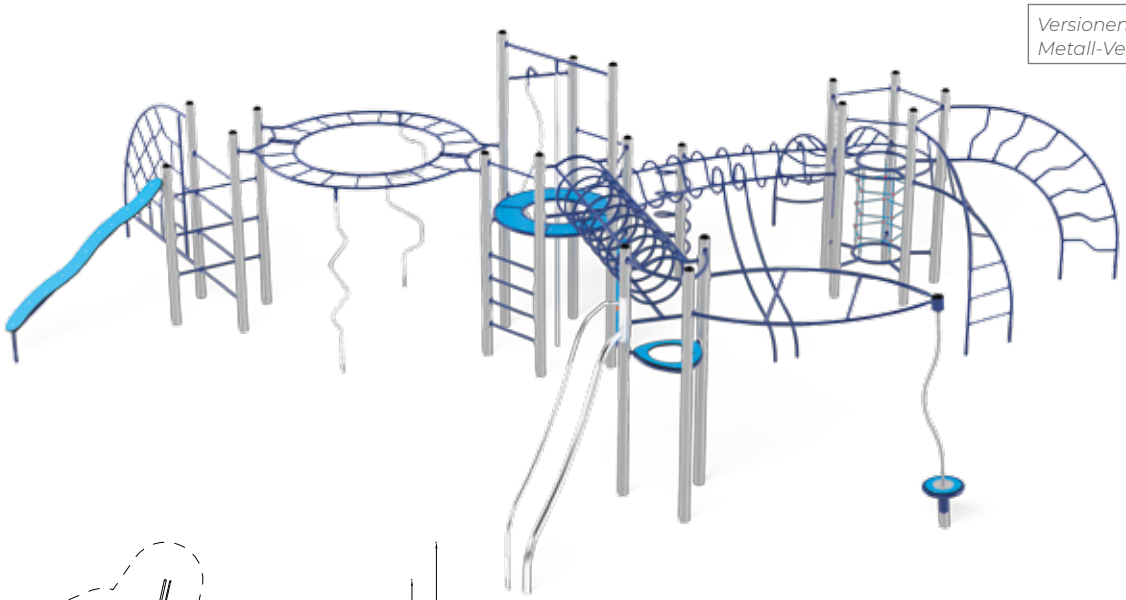

2.75m

131m²

25

5+

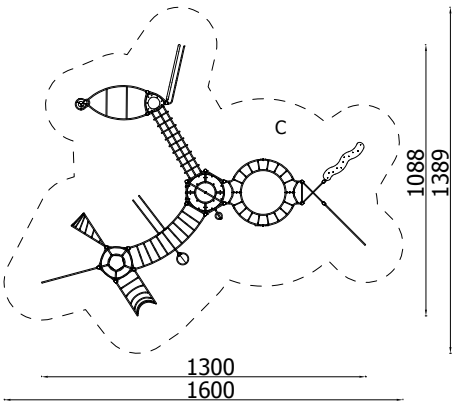

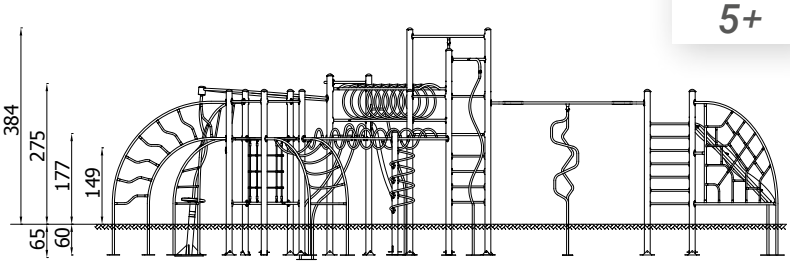

Serie

Action4Kids

Unsere moderne Produktlinie Actin4kids wurde für öffentliche Plätze und Einrichtungen entworfen. Die wichtigsten Eingeschaften der Spielgeräte: wartungsarm und vandalismussicher.

Die Metallelemente sind zwecks Korrosionsschutz verzinkt und pulverbeschichtet. Die Wände bestehen aus äußerst festem und witterungsbeständigem HDPE - Material. Die Seile mit Stahlkern sind sicher und beständig gegen Beschädigungen. Unsere Spielgeräte sind ein ideales Angebot für öffentliche Plätze, Wohngenossenschaften sowei Erholungszentren.

Action4Kids

1 die Standpfosten sind aus Stahlrundrohr mit einem Durchmesser von 114 mm

2 alle Stahlelemente sind verzinkt und pulverbeschichtet

3 die Wände sind aus widerstandsfähigem HDPE - Material

4 rutschfeste Podeste

5 langlebige Polypropylenseile mit Stahlkern

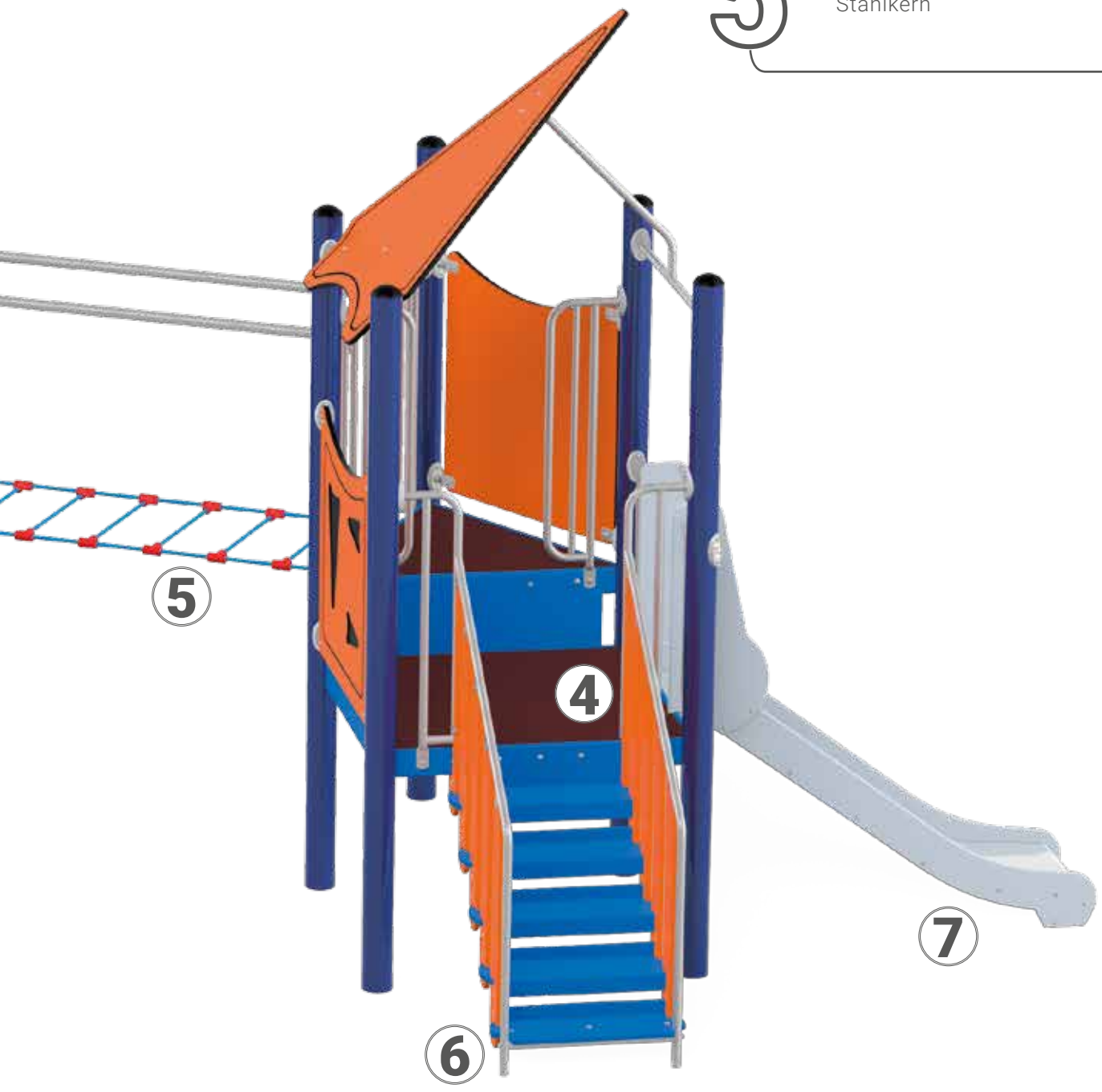

6 Treppe mit kindgerechten Stufen

7 Rutsche mit Edelstahl Rutschenbelag und Seitenwangen aus HDPE-Material

Action4kids J9101

Artikel-Nr.: **1905**

0.86m

16.5m²

4

3+

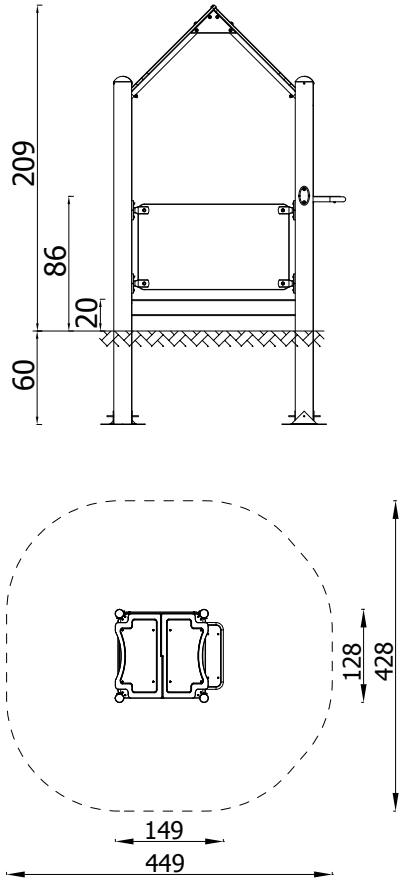

Action4kids J8056

Artikel-Nr.: **1901**

0.9m

22.5m²

5

3+

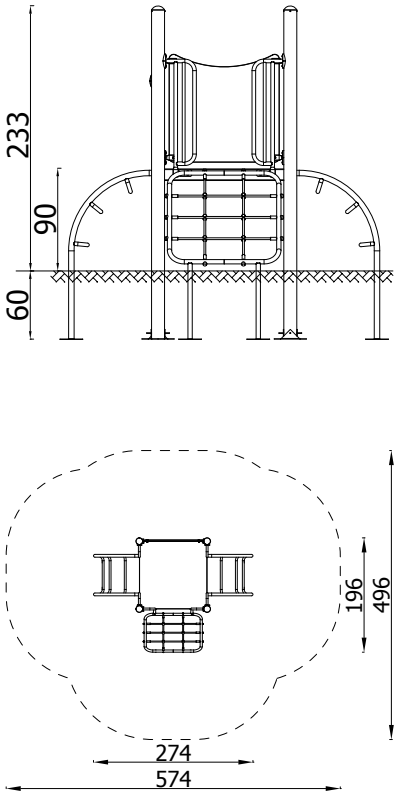

Action4kids J006

Artikel-Nr.: **1902**

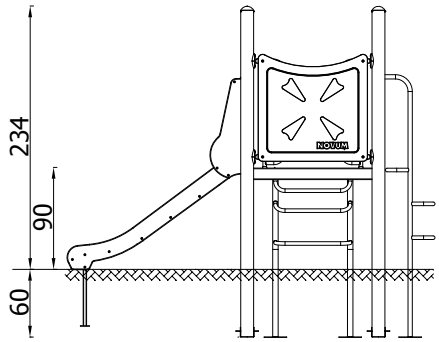

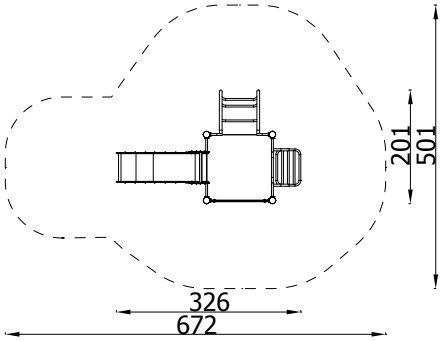

1m

24.5m²

6

3+

Action4kids J8073

Artikel-Nr.: **1904**

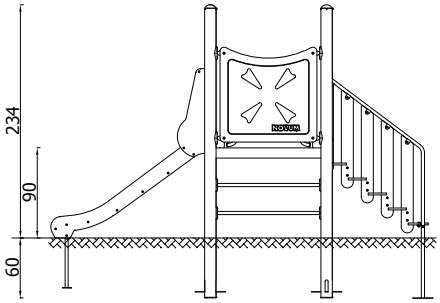

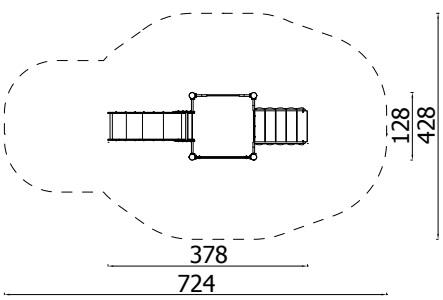

1m

23.9m²

5

3+

Action4kids J8113

Artikel-Nr.: **1920**

1.2m

23.8m²

5

3+

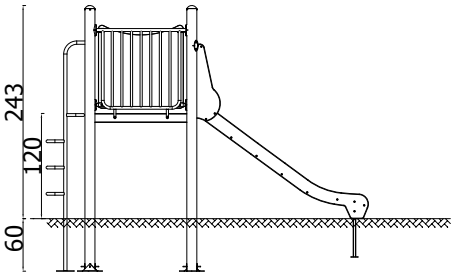

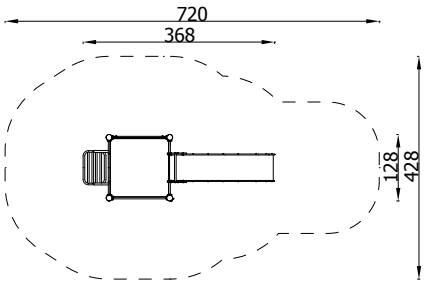

Action4kids J002

Artikel-Nr.: **1907**

3m

41.14m²

8

3+

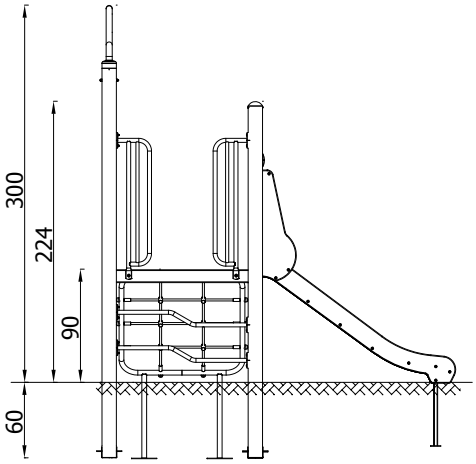

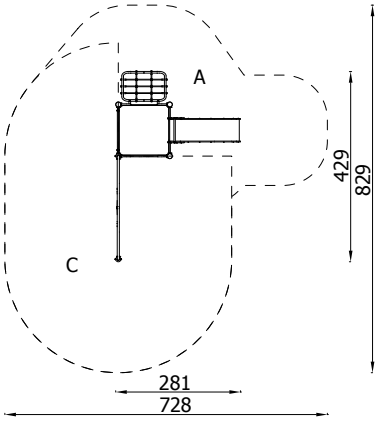

Action4kids J8081

Artikel-Nr.: **1928**

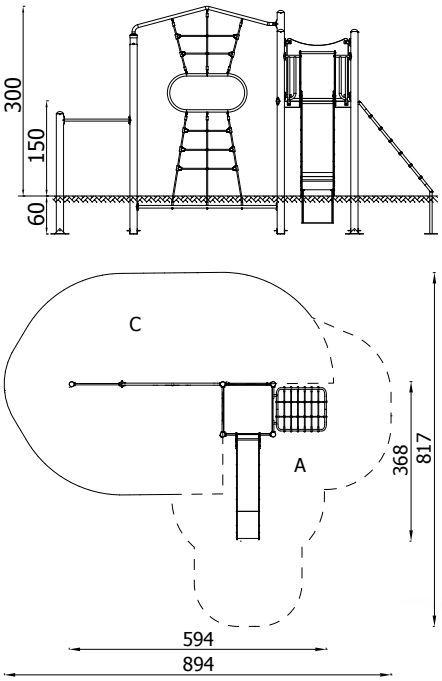

3m

46.4m²

9

3+

Action4kids J8118

Artikel-Nr.: **1906**

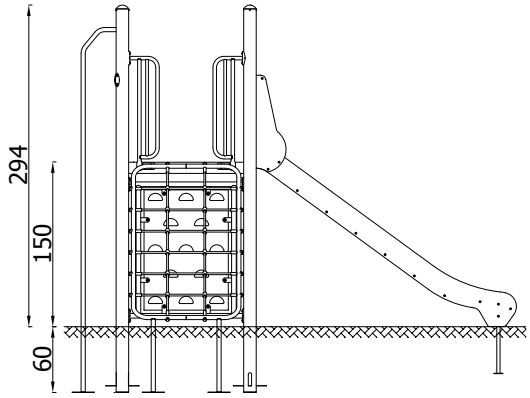

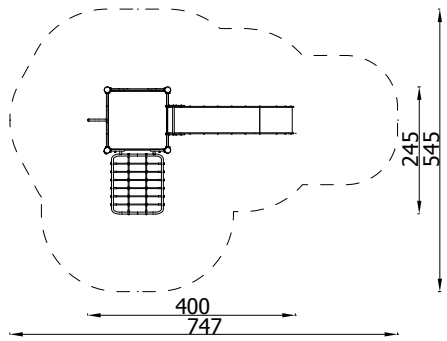

1.5m

28.5m²

7

3+

Action4kids J001

Artikel-Nr.: **1919**

1.64m

33.4m²

8

3+

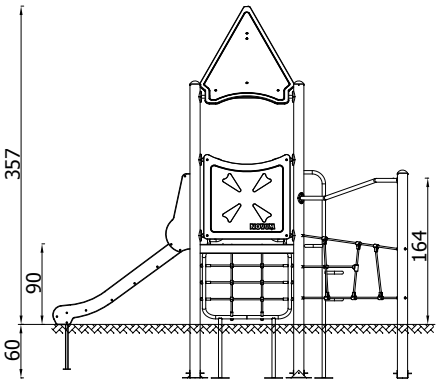

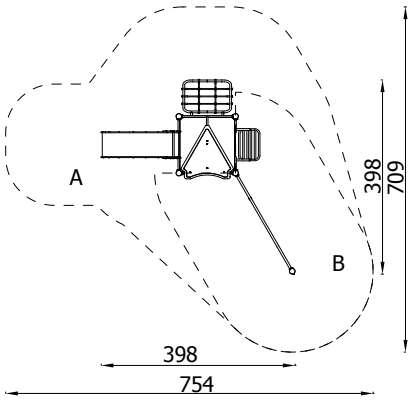

Action4kids J8004-002

Artikel-Nr.: **1922**

1.2m

30m²

7

3+

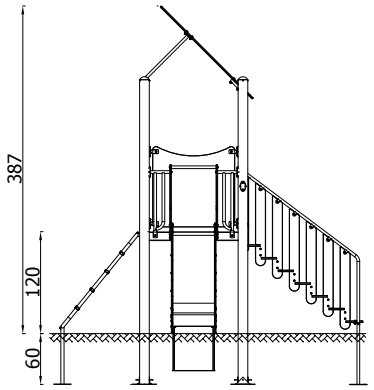

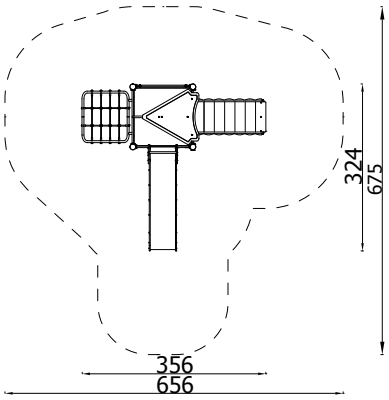

Action4kids J8112-001

Artikel-Nr.: **1926**

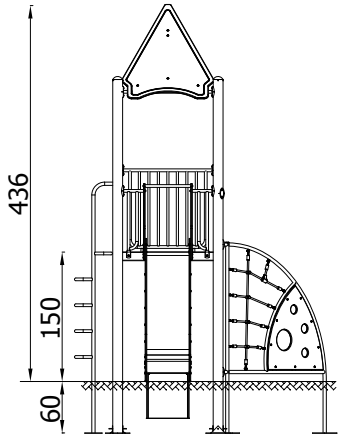

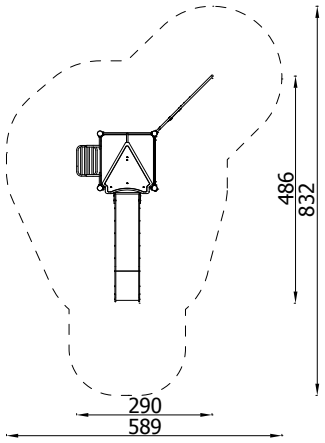

1.5m

30.3m²

6

3+

Action4kids J8116

Artikel-Nr.: **1930**

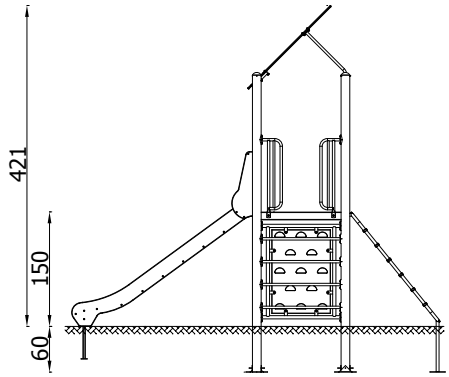

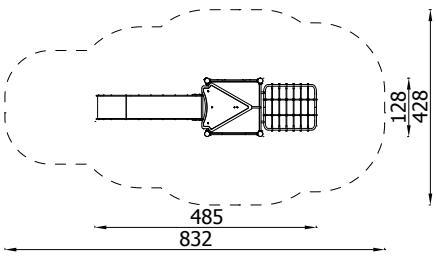

1.5m

27.9m²

7

3+

Action4kids J8018

Artikel-Nr.: **1933**

2.95m

40.8m²

9

3+

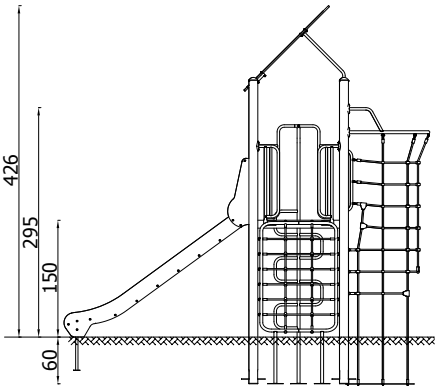

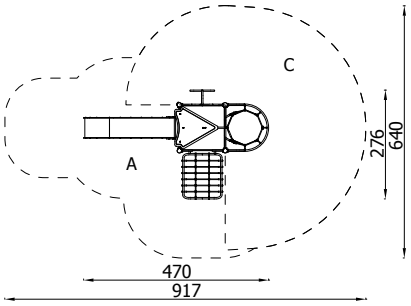

Action4kids J8117

Artikel-Nr.: **1935**

2.95m

54.5m²

15

3+

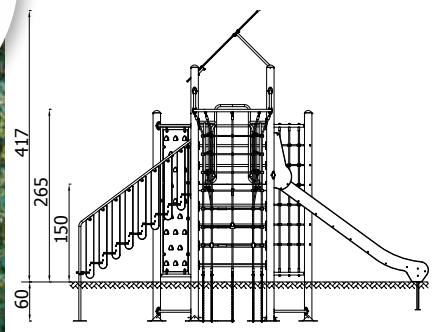

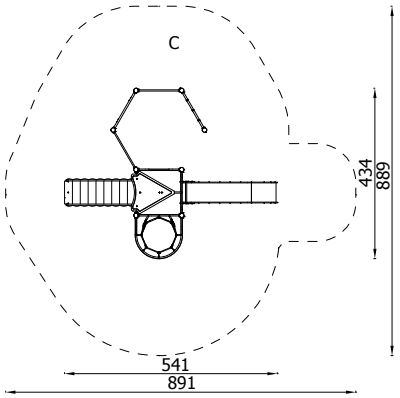

Action4kids J8023

Artikel-Nr.: **1909**

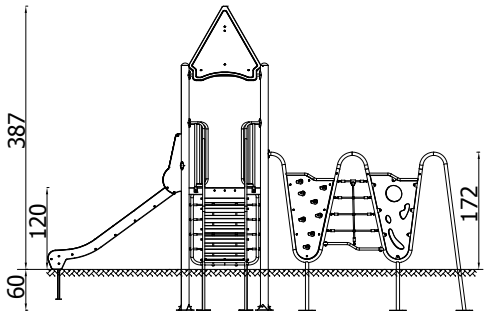

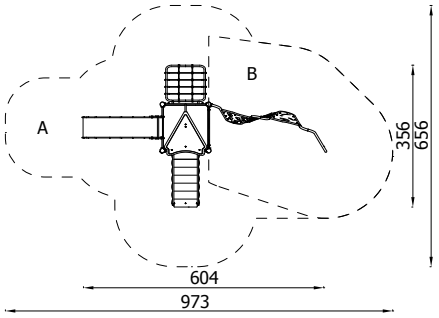

1.72m

40.8m²

12

3+

Action4kids J8110

Artikel-Nr.: **1921**

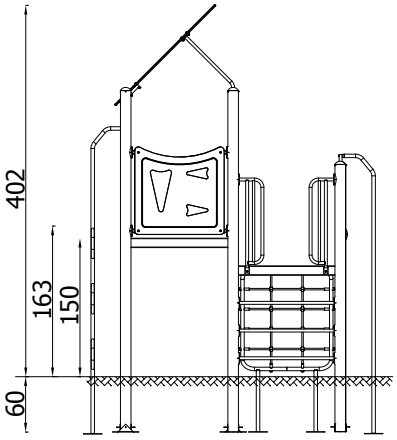

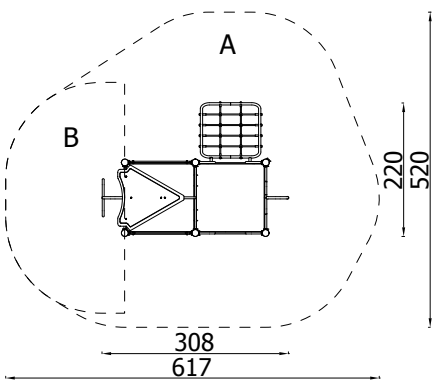

1.63m

25.7m²

8

3+

Action4Kids MKP-J032

Artikel-Nr.: ***1934***

1m

40.1m²

14

0+

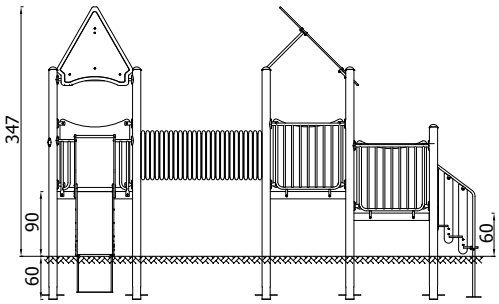

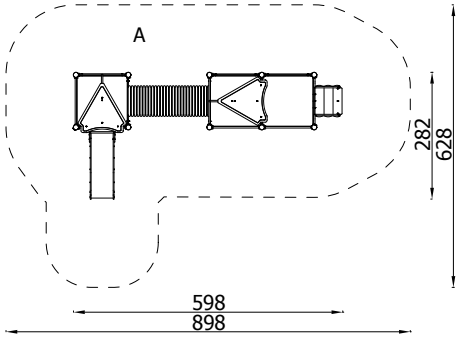

Action4kids
J8103
Artikel-Nr.: **1917**

Action4kids J8103

Artikel-Nr.: **1917**

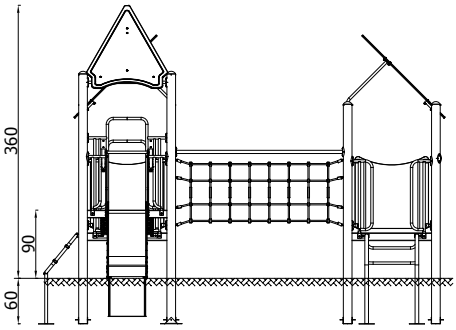

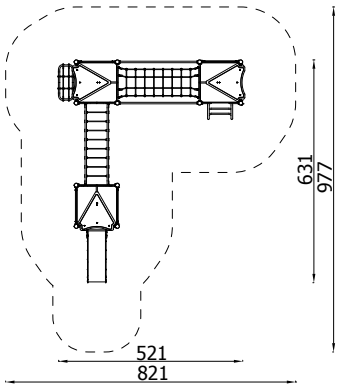

1 m

52.5 m²

14

3+

Action4kids J8031

Artikel-Nr.: **1914**

1.5m

52.1m²

15

3+

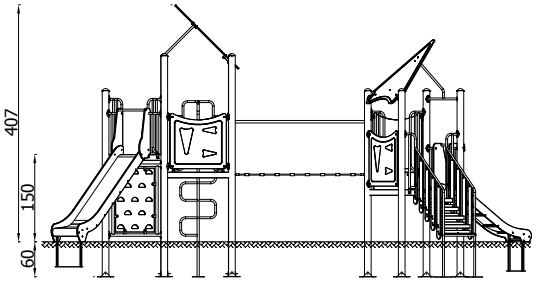

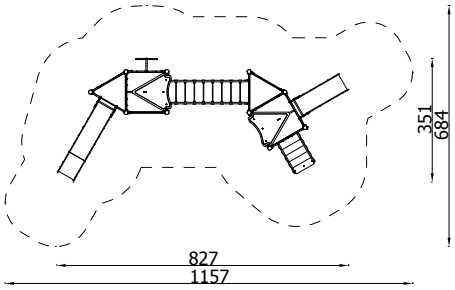

Action4Kids 64

Artikel-Nr.: **1964**

1m

33.5m²

7

3+

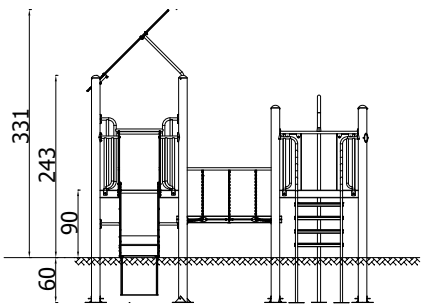

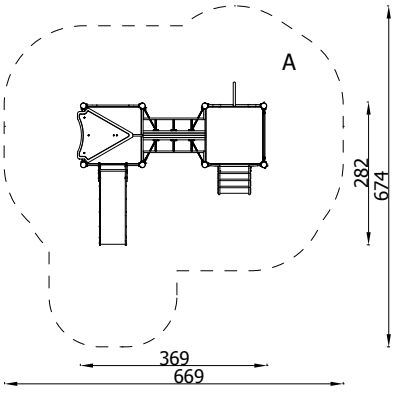

Action4kids J8003

Artikel-Nr.: **1910**

1.5m

48.4m²

12

3+

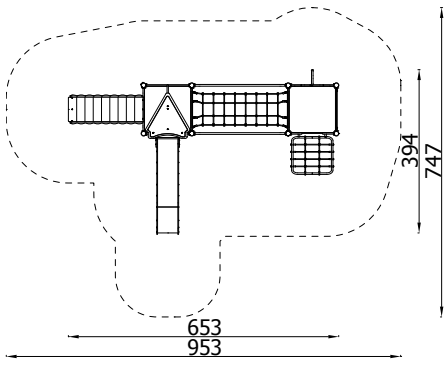

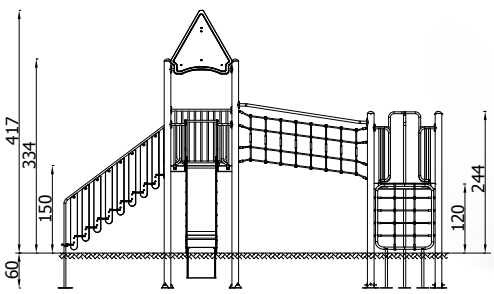

Action4kids J8111

Artikel-Nr.: **1923**

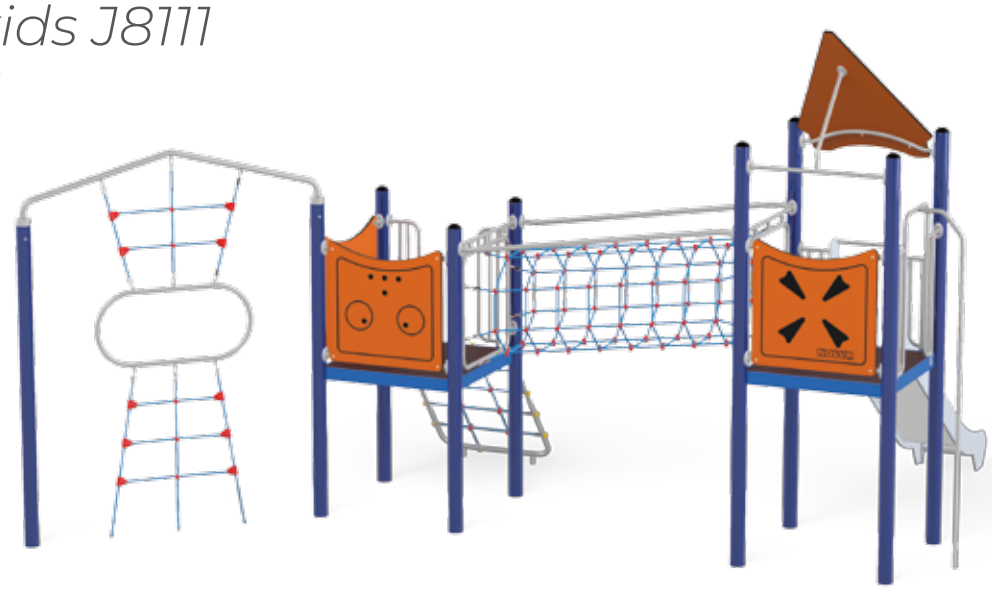

3m

60.2m²

14

3+

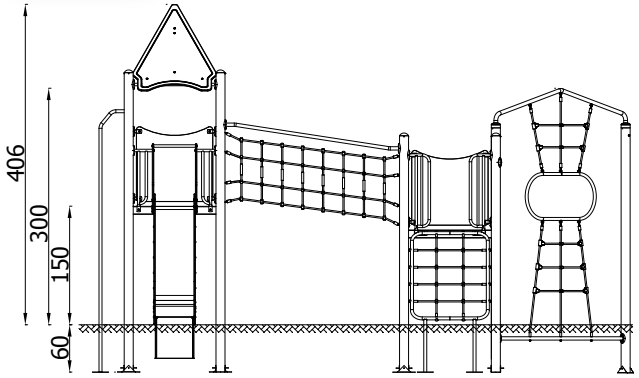

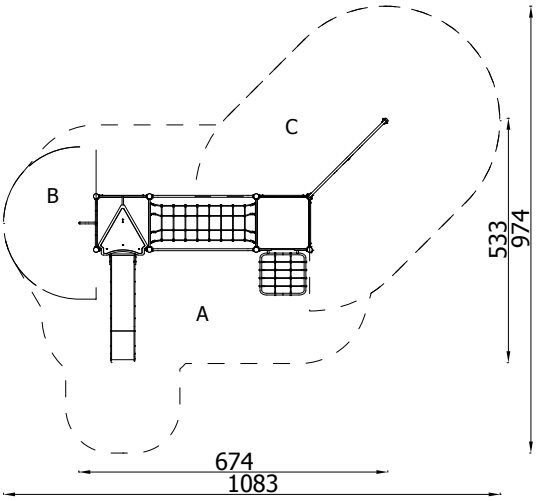

Action4kids J8107

Artikel-Nr.: **1912**

2.5m

55.4m²

14

3+

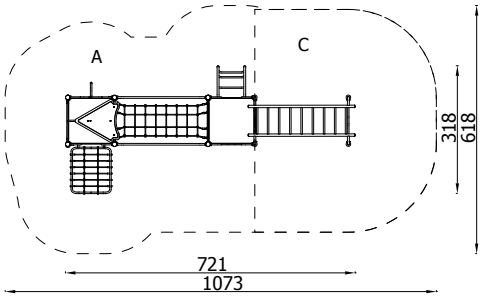

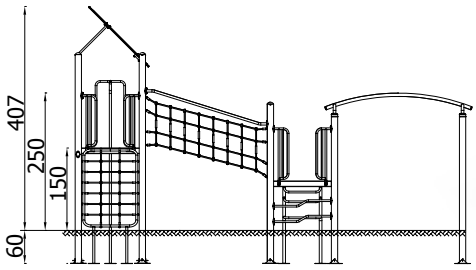

Action4kids J030-001

Artikel-Nr.: **1913**

2.5m

79.8m²

14

3+

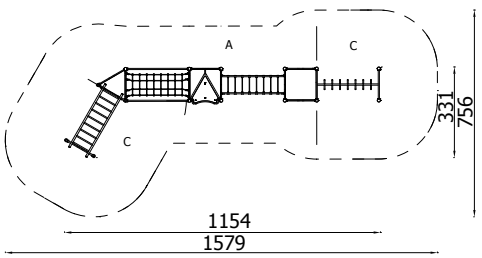

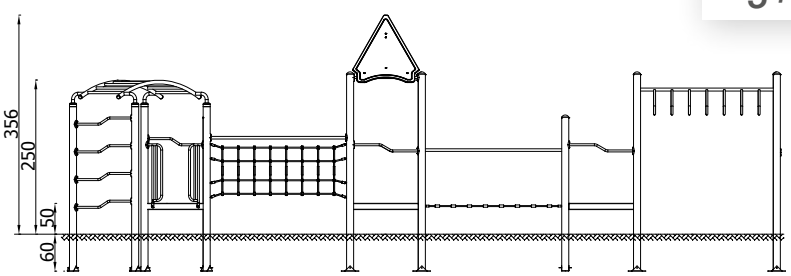

Action4kids J8029

Artikel-Nr.: ***1911***

2.65m

49m²

16

3+

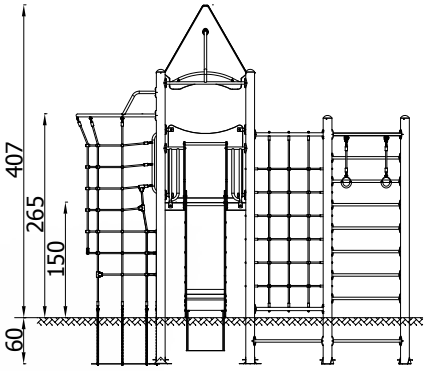

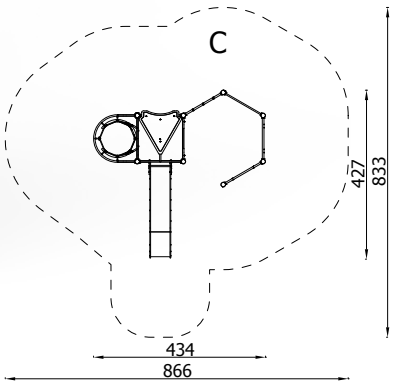

Action4kids J020

Artikel-Nr.: **1924**

3m

85.6m²

20

3+

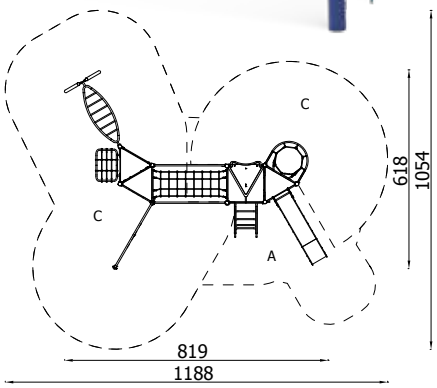

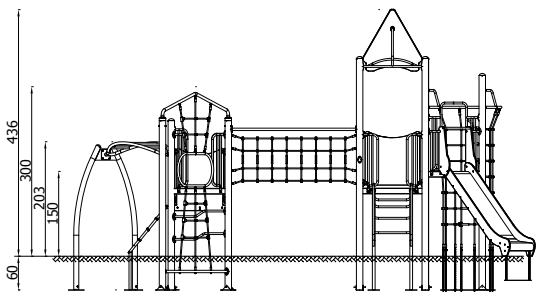

Action4kids J8041

Artikel-Nr.: **1915**

3m

58.7m²

13

3+

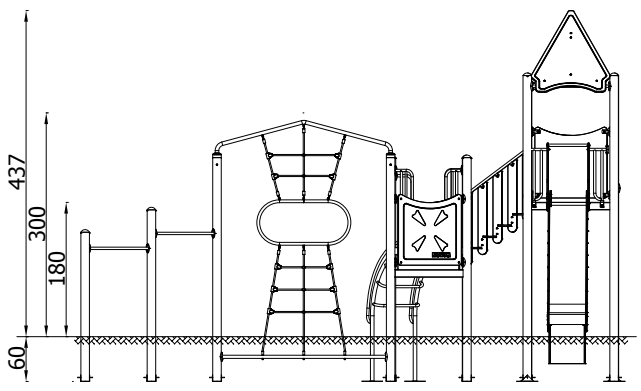

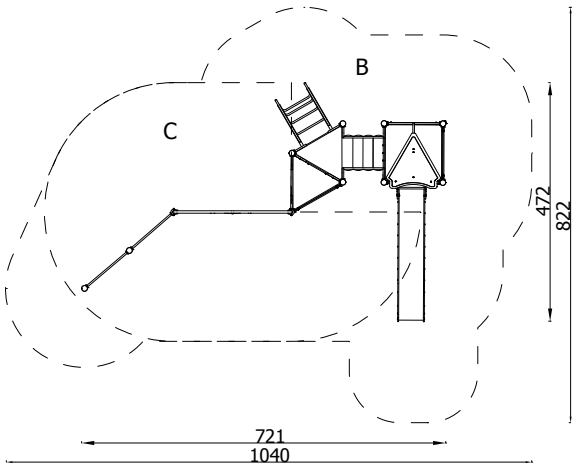

Action4kids J8037

Artikel-Nr.: **1929**

1.5m

43.9m²

8

3+

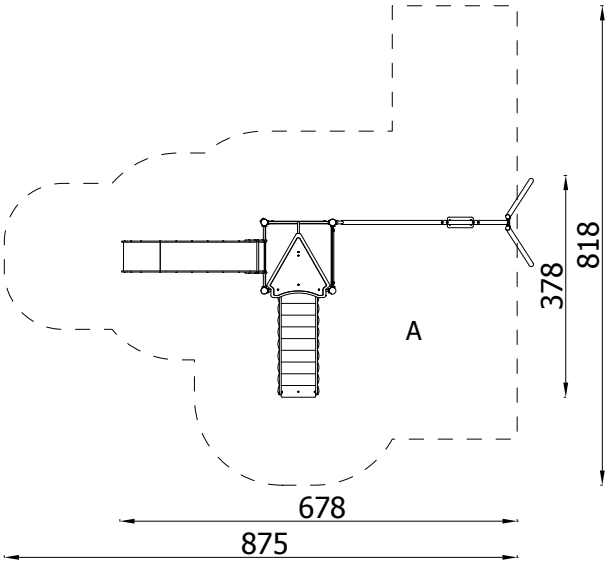

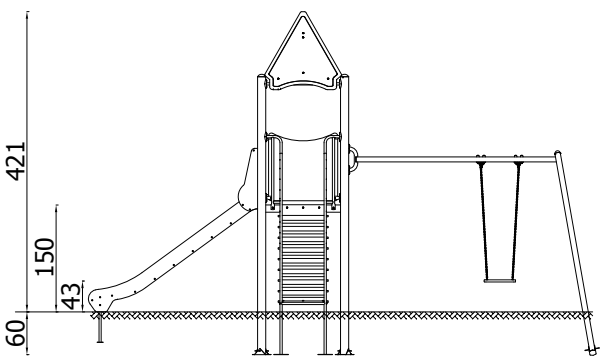

Action4kids J8020

Artikel-Nr.: **1932**

2.95m

55m²

12

3+

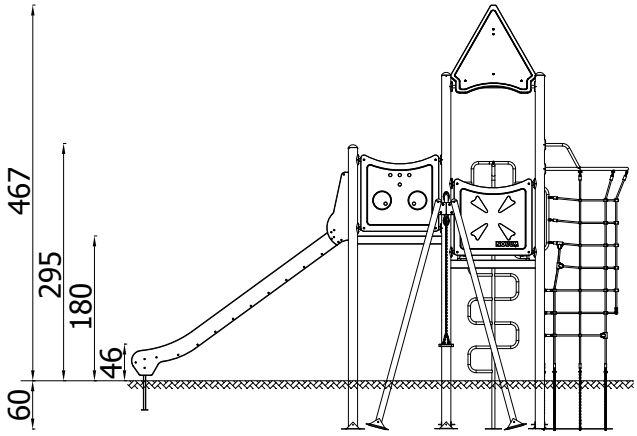

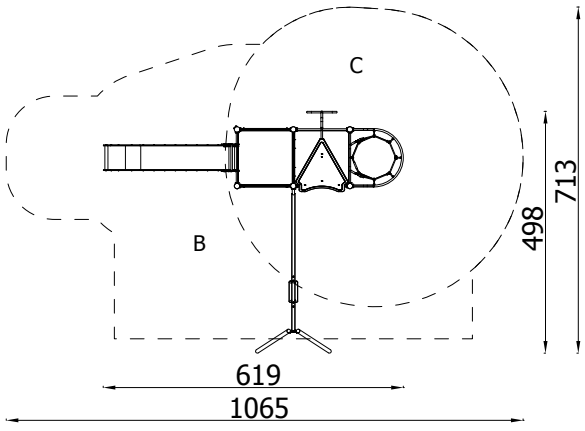

Action4kids J8119

Artikel-Nr.: **1916**

2.02m

55.8m²

12

3+

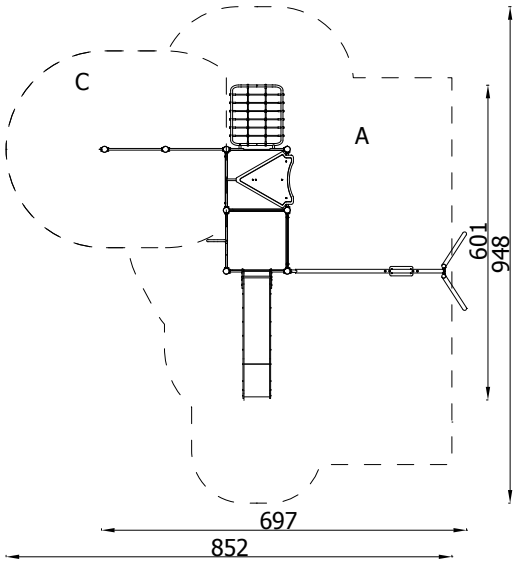

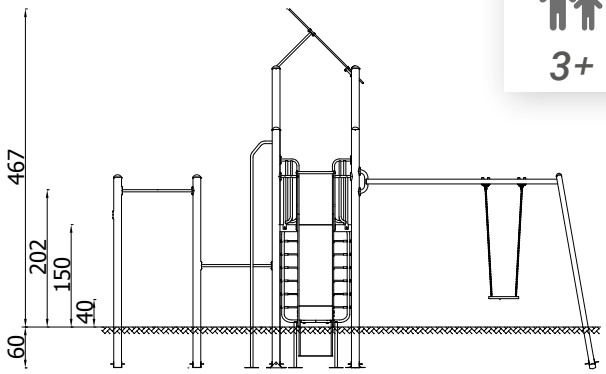

Action4Kids 1945

Artikel-Nr.: **1945**

2.02m

66m²

14

3+

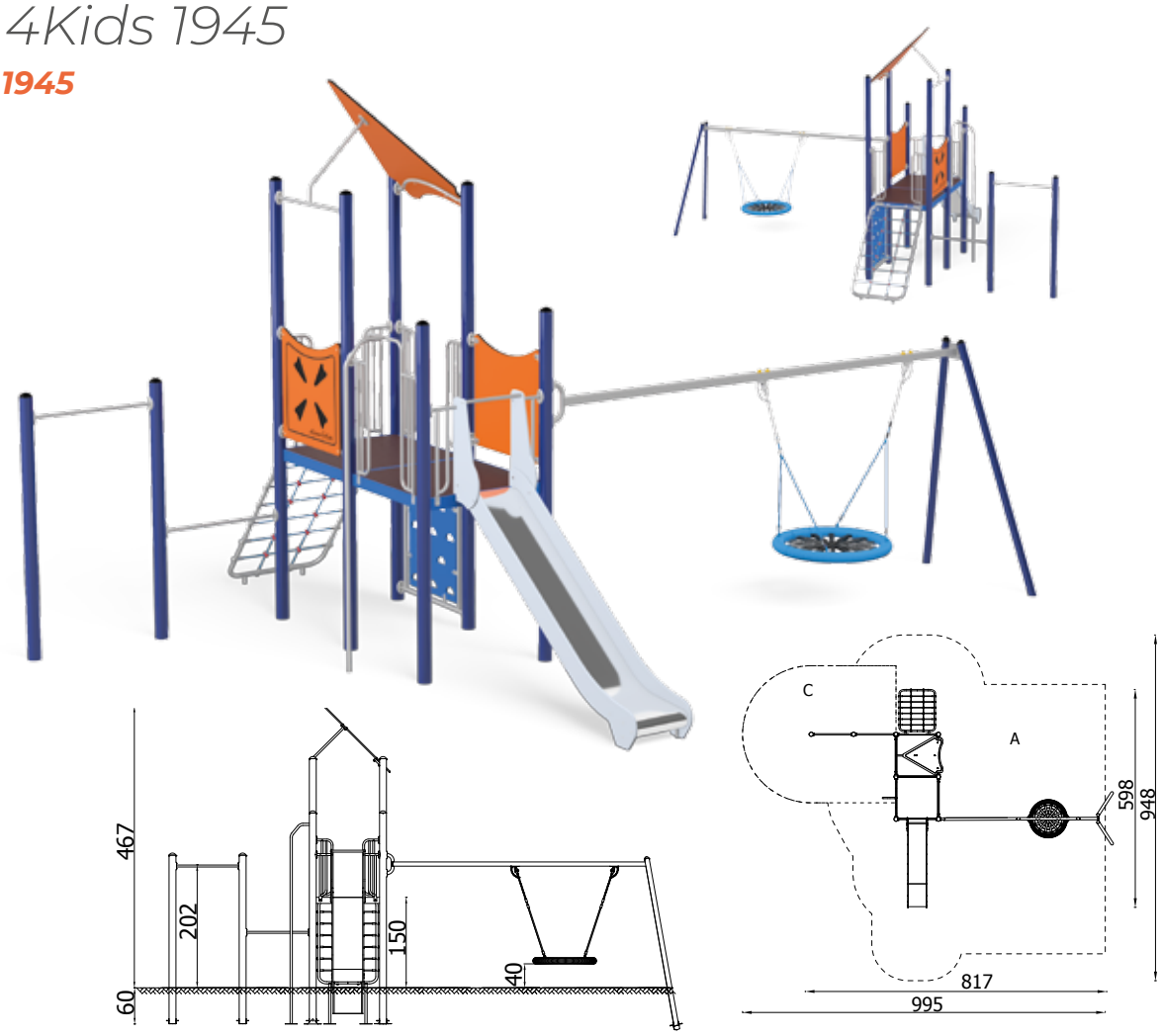

Action4kids J8109

Artikel-Nr.: **1937**

2.64m

54.9m²

13

3+

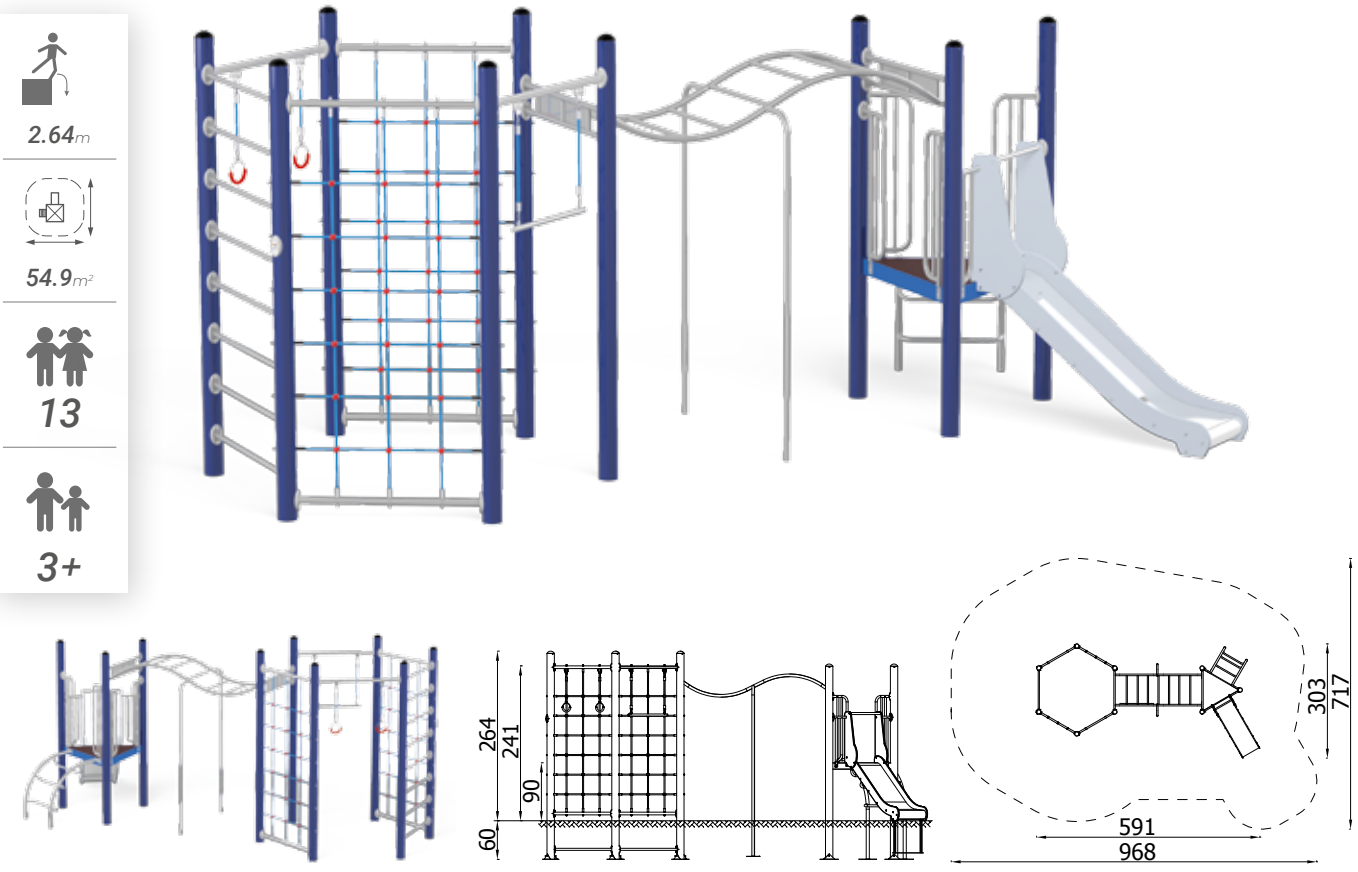

Action4kids J8145

Artikel-Nr.: **1908**

1.8m

63.7m²

20

3+

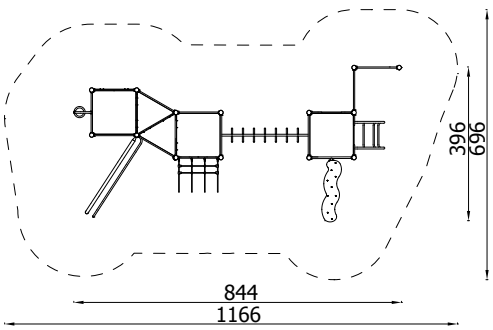

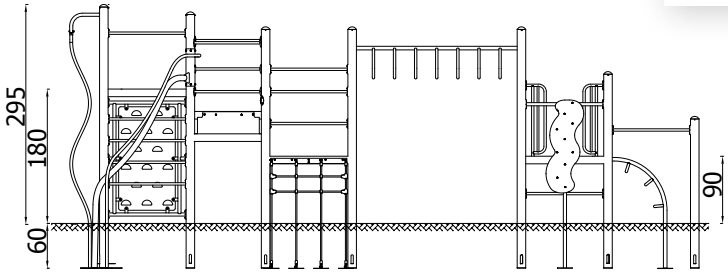

Action4kids J8026

Artikel-Nr.: **1936**

2.5m

135.5m²

70

3+

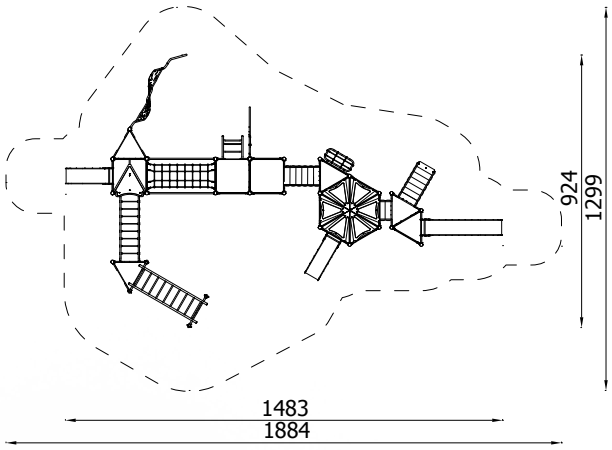
924
1299
1483
1884

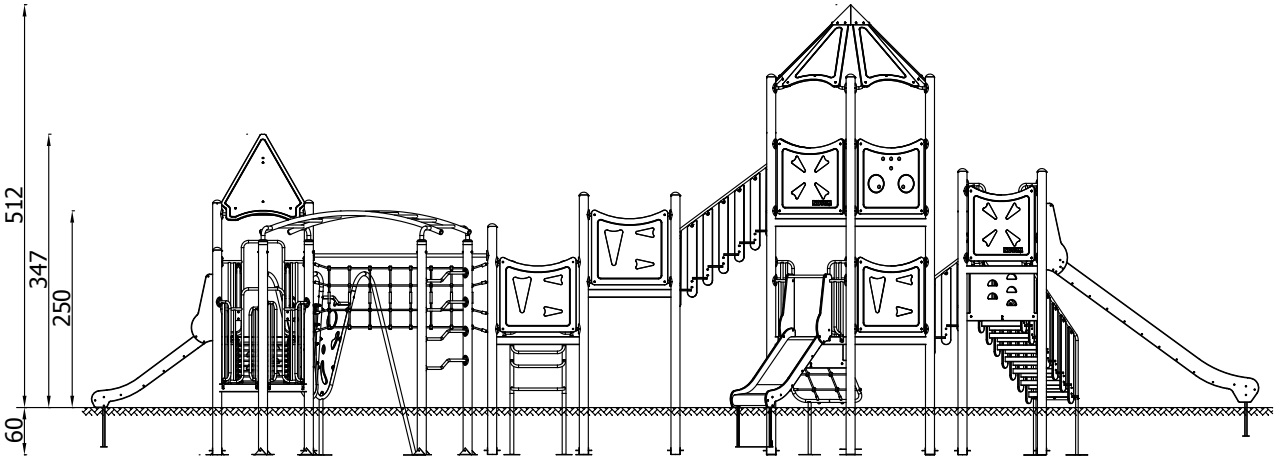
512
347
250
60

Federwippe Ernie

Artikel-Nr.: **3075**

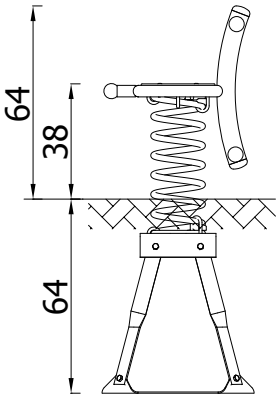

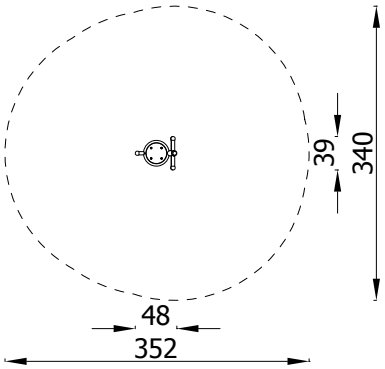

Parallel-Federwippe

Artikel-Nr.: **3074**

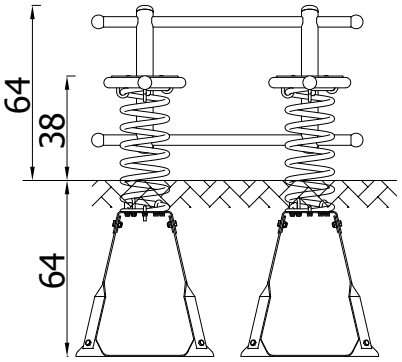

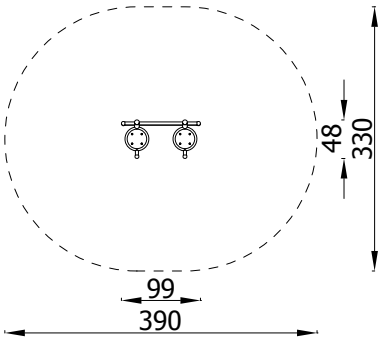

4er Federwippe Metall 1

Artikel-Nr.: **31152**

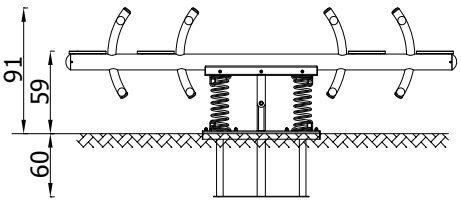

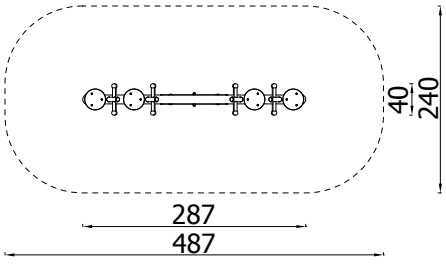

Netztunnel

Artikel-Nr.: **42310**

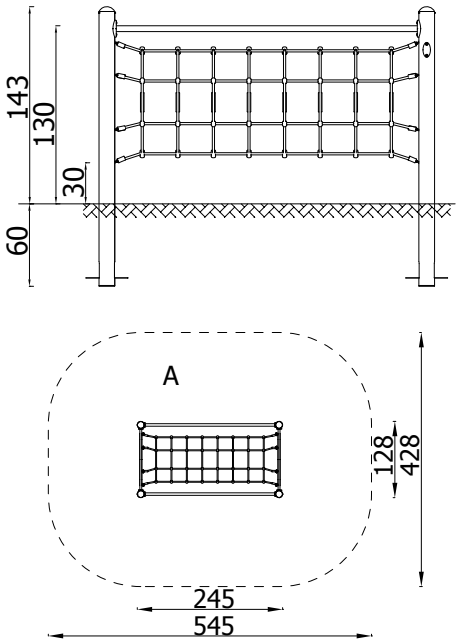

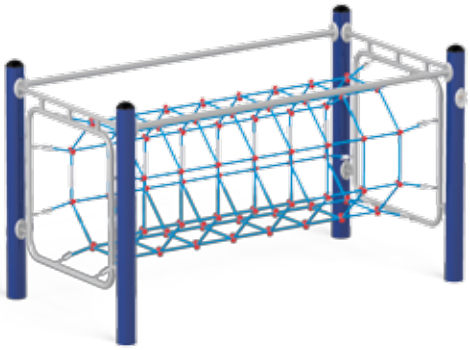

Wellen-Klettewand I

Artikel-Nr.: **4506**

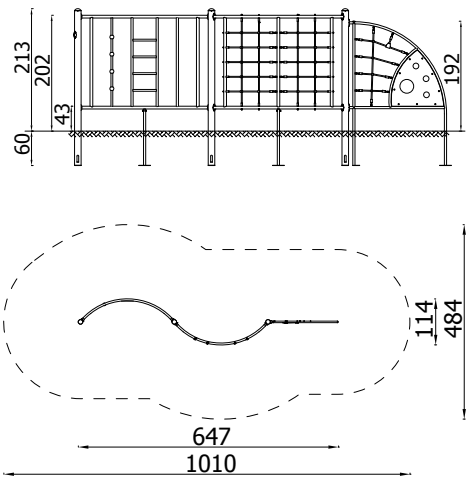

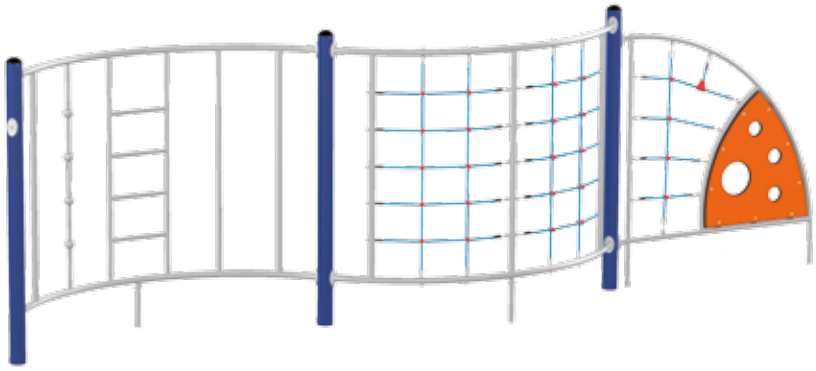

Doppeltes Kletternetz mit Leiter

Artikel-Nr.: **42305**

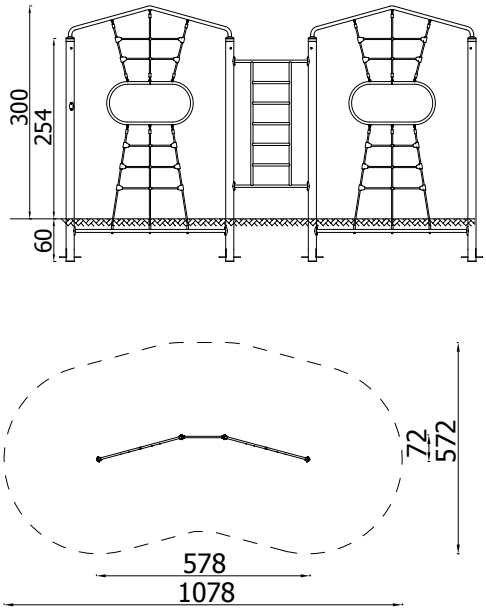

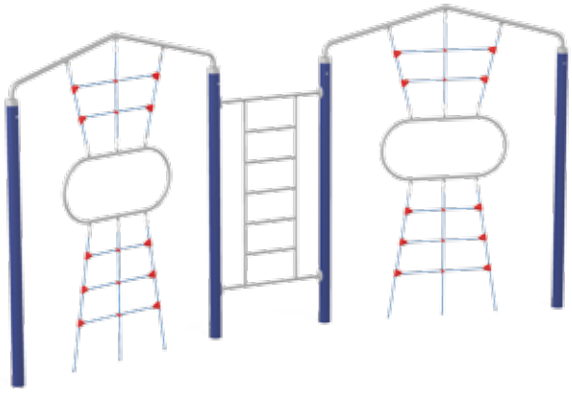

Serie Quadro

Die Geräte aus der Quadro-Serie bieten sowohl jüngeren als auch älteren Kindern viel Spaß. Diese Serie beinhaltet verschiedene Ausführungen. Sets aus der Serie „Baby“ haben niedrige und rutschfeste Podeste, kleine Rutschen, komfortable und sichere Auf- und Abgänge und viele zusätzliche Attraktionen in Form von unterschiedlichen Spielen wie motorische Spielwände oder beweglichen Elementen. Geräte für größere Kinder bieten interessante Auf- und Abgänge, Kletterwände, Brücken, Seile, Tunnel und hohe Rutschen sind großartige Orte um die Energie von Kindern abzubauen.

Weitere Geräte aus der Quadro-Serie finden Sie auf unserer Webseite www.novum4kids.de

1

Geräte sind mit Holz oder Metall Pfosten erhältlich

2

Zwei Versionen stehen zur Auswahl:
Holz-Version
Metall-Version

3

In der Holz-Version sind die tragenden Pfosten aus Leimschichtholz, die in Längsrichtung genutet und auf Pfostenschuhen aufgeständert sind

Serie Quadro

4 In der Metall-Version bestehen die Standpfosten aus hochwertigem Stahl

6 Dächer, Absturzsicherungen und Spielwände bestehen aus HDPE-Material

5 rutschfeste Podeste

7 Spielanlagen, insbesondere für die jüngsten Kinder, sind mit Spielelementen und motorischen Spielwänden ausgestattet

Spielanlage Quadro **50**

1201

Versionen:
Holz-Version - **1201EPZN**

1m

38m

12

0+

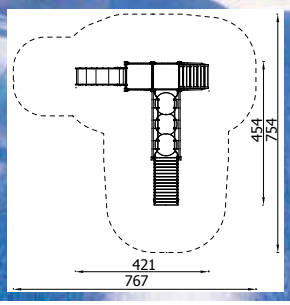

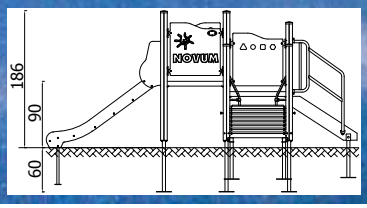

Quadro **1287**

1287

Versionen:
Holz-Version - **1287EPZN**
Metall-Version - **1287MP**

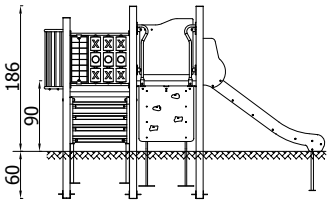

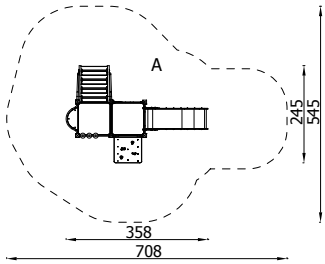

1m

27m²

11

0+

Quadro **1260**

1260

Versionen:
Holz-Version - **1260EPZN**

1.2m

32.5m²

12

0+

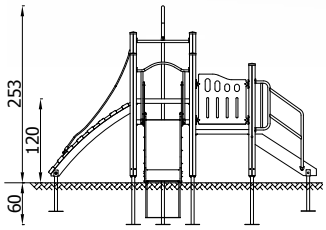

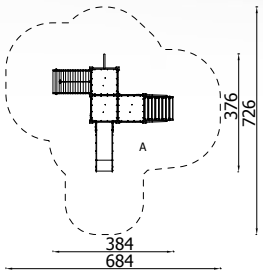

Quadro **12460**

12460

Versionen:
Holz-Version - **12460EPZN**
Metall-Version - **12460MPN**

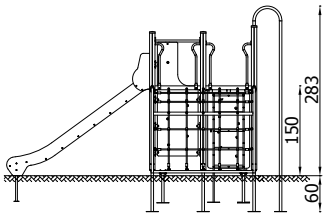

1.83m

37.5m²

11

3+

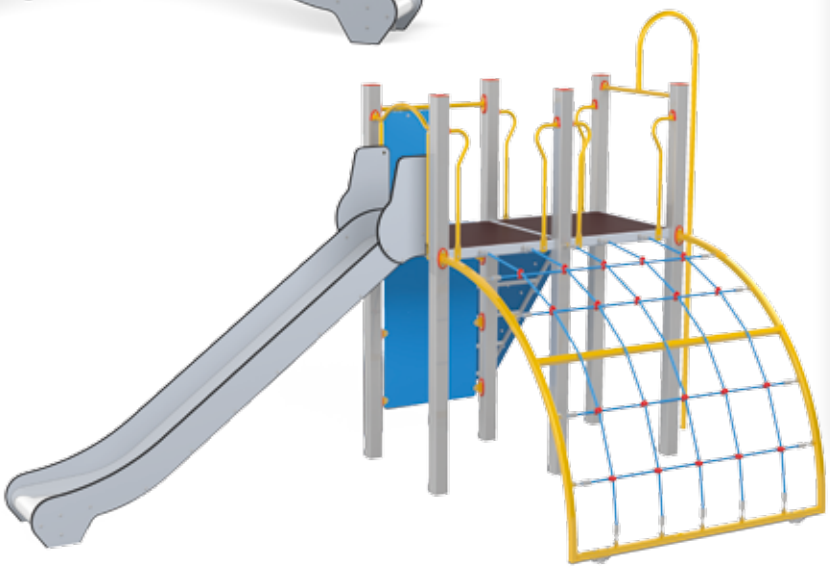

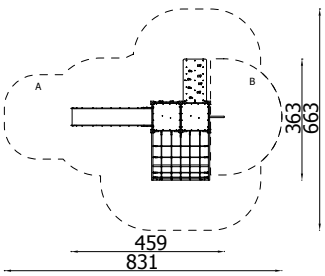

Quadro **12124**

12124

Versionen:
*Holz-Version - **12124EPZN***

1.96m

36m²

12

3+

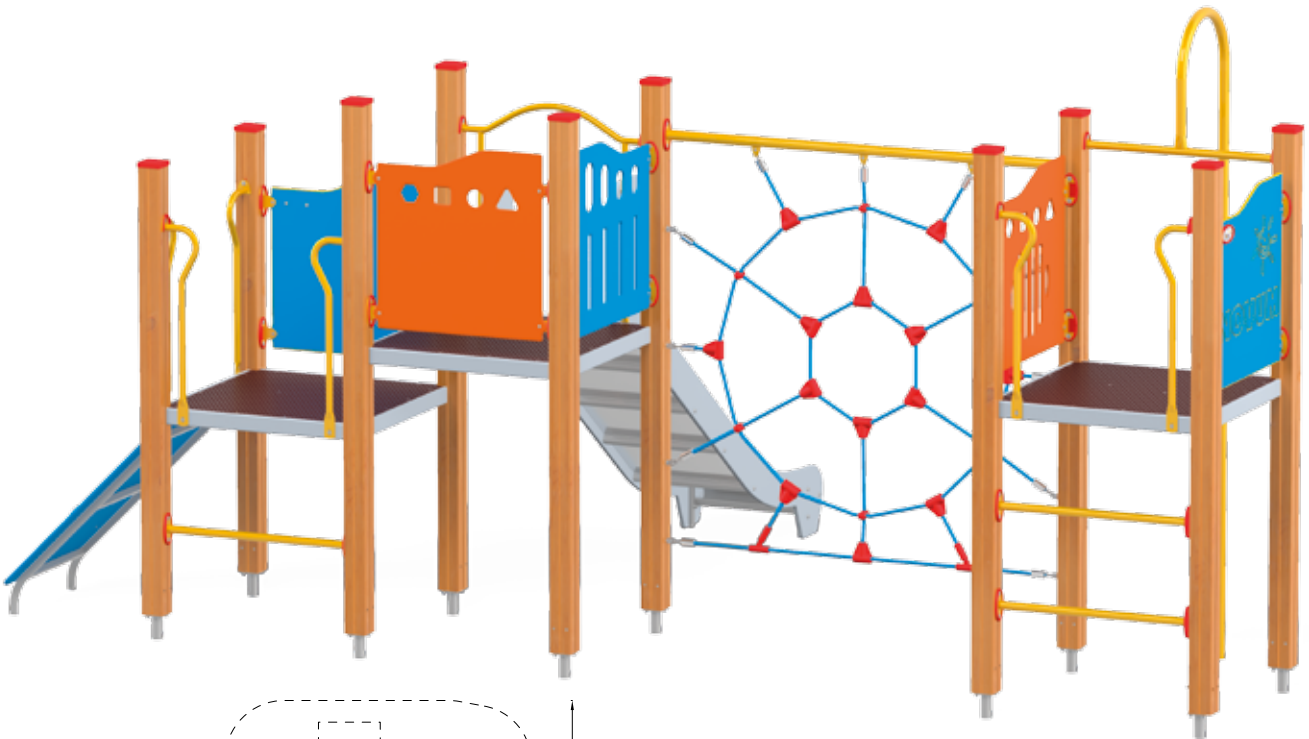

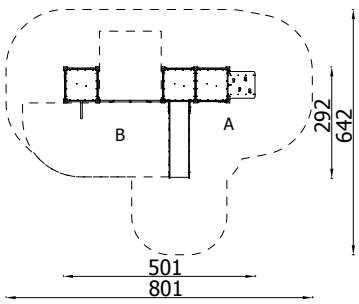

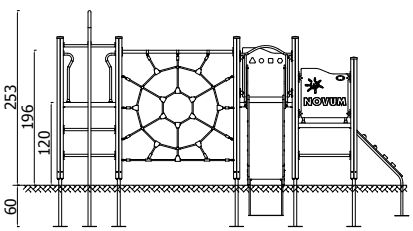

Quadro **12505**

12505

Versionen:
*Holz-Version - **12505EPZN***
*Metall-Version - **12505MPN***

1.9m

44m²

20

0+

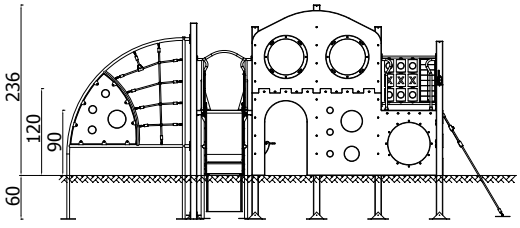

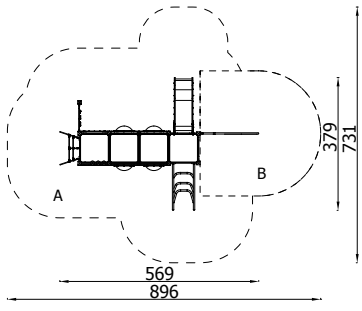

Quadro **1250**

1250

Versionen:
Holz-Version - **1250EPZN**

1 m

25.5 m²

9

0+

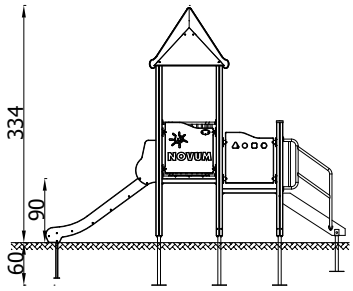

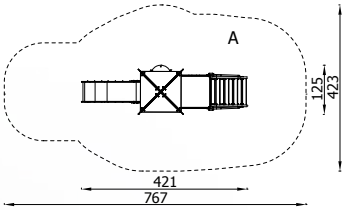

Quadro 1253

1253

Versionen:
*Holz-Version - **1253EPZN***

1m

29.5m²

12

0+

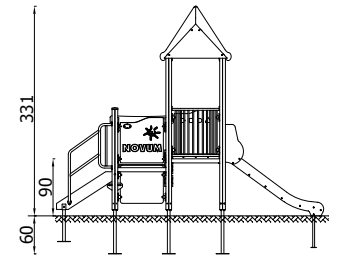

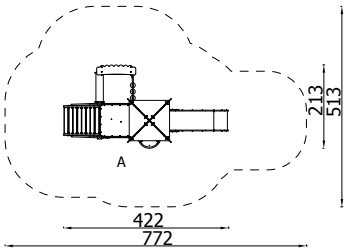

Quadro **1254**

1254

Versionen:
*Holz-Version - **1254EPZN***
*Metall-Version - **1254MP***

1 m

36.5 m²

20

0+

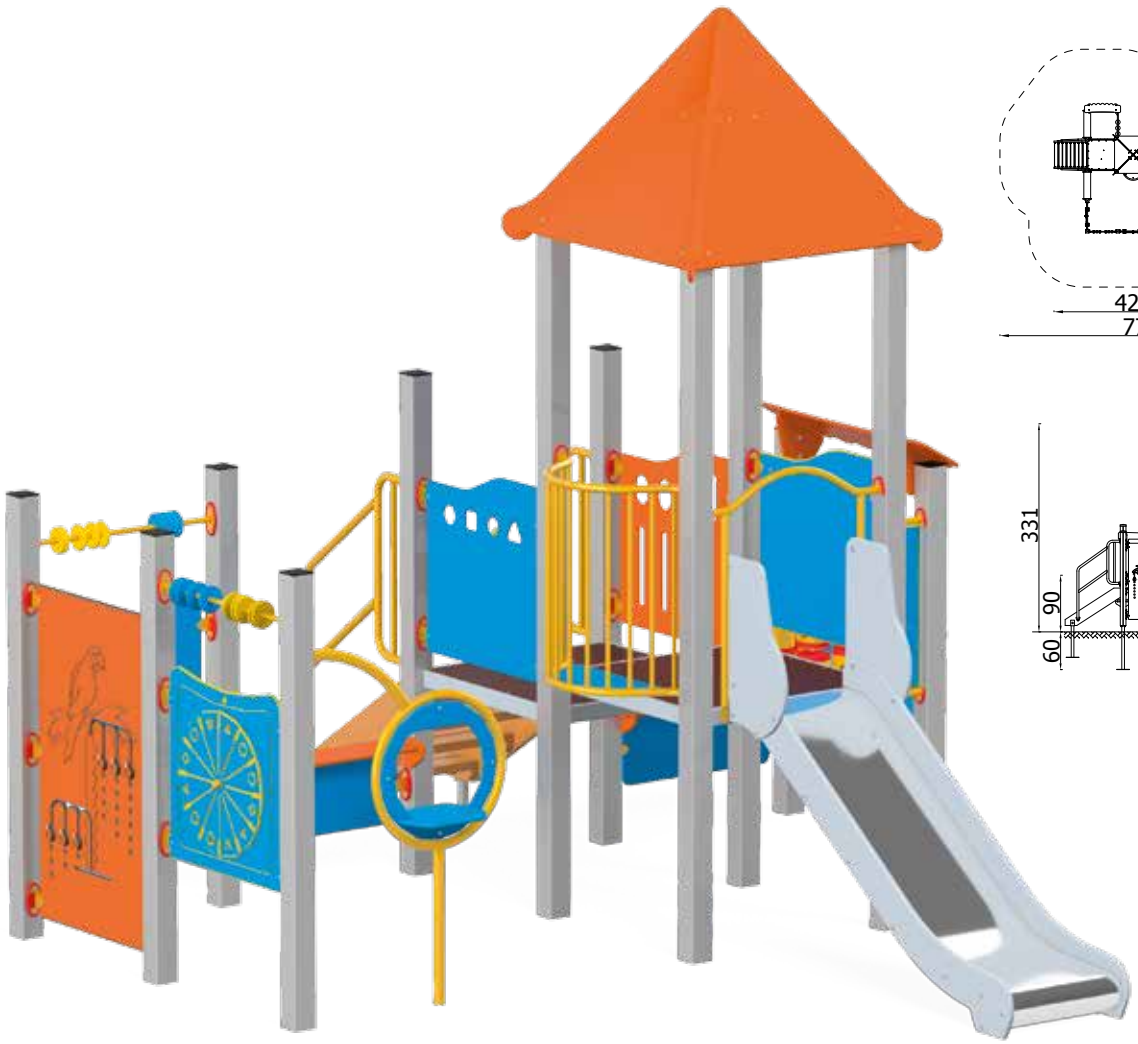

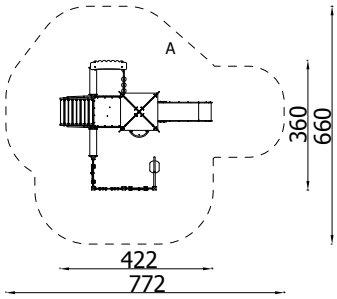

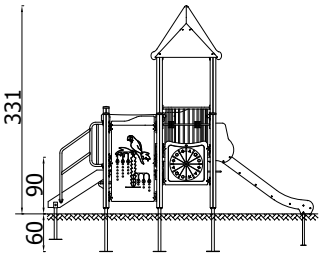

Quadro **12343**

12343

Versionen:
Holz-Version - **12343EPZ**

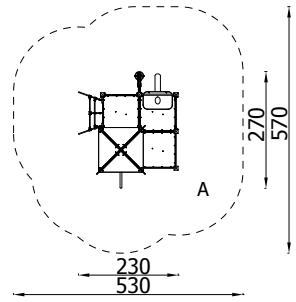

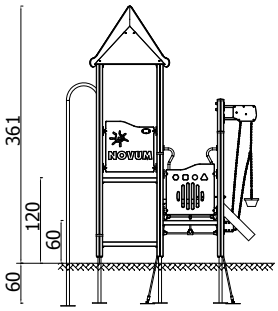

1.2m

25m²

12

3+

Quadro **1255**

1255

Versionen:
*Holz-Version - **1255EPZN***

1 m

39 m²

15

3+

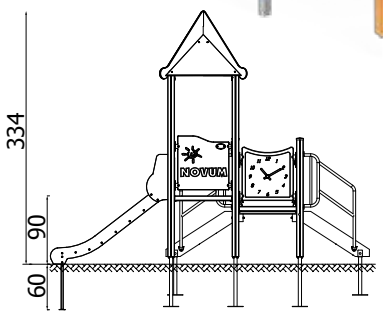

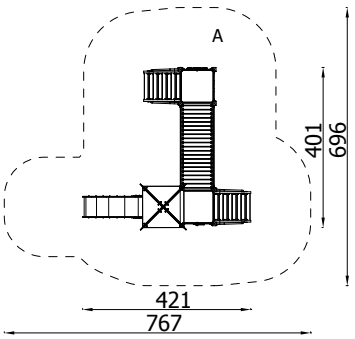

Quadro **1246**

1246

Versionen:
*Holz-Version - **1246EPZN***

1.2m

34.5m²

11

3+

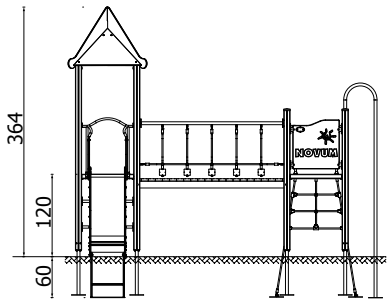

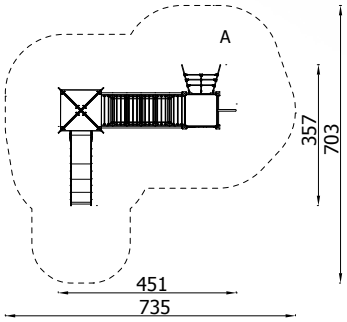

Quadro **1263**

1263

Versionen:
*Holz-Version - **1263EPZN***
*Metall-Version - **1263MP***

1 m

33 m²

12

3+

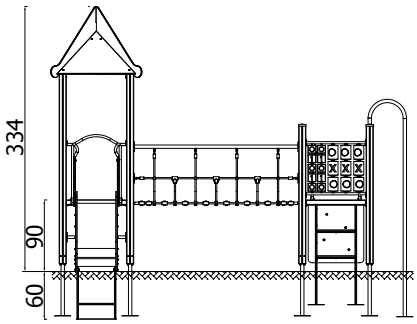

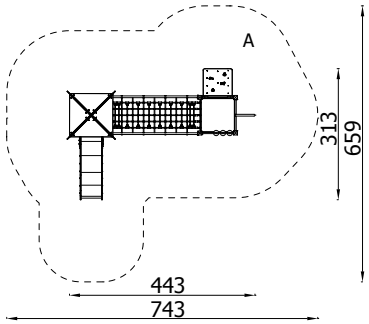

Quadro **12122**

12122

Versionen:
Holz-Version - **12122EPZN**

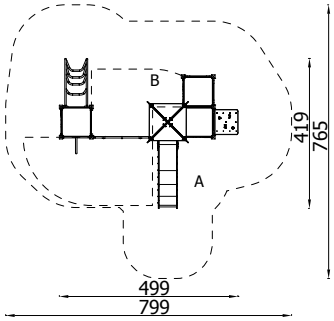

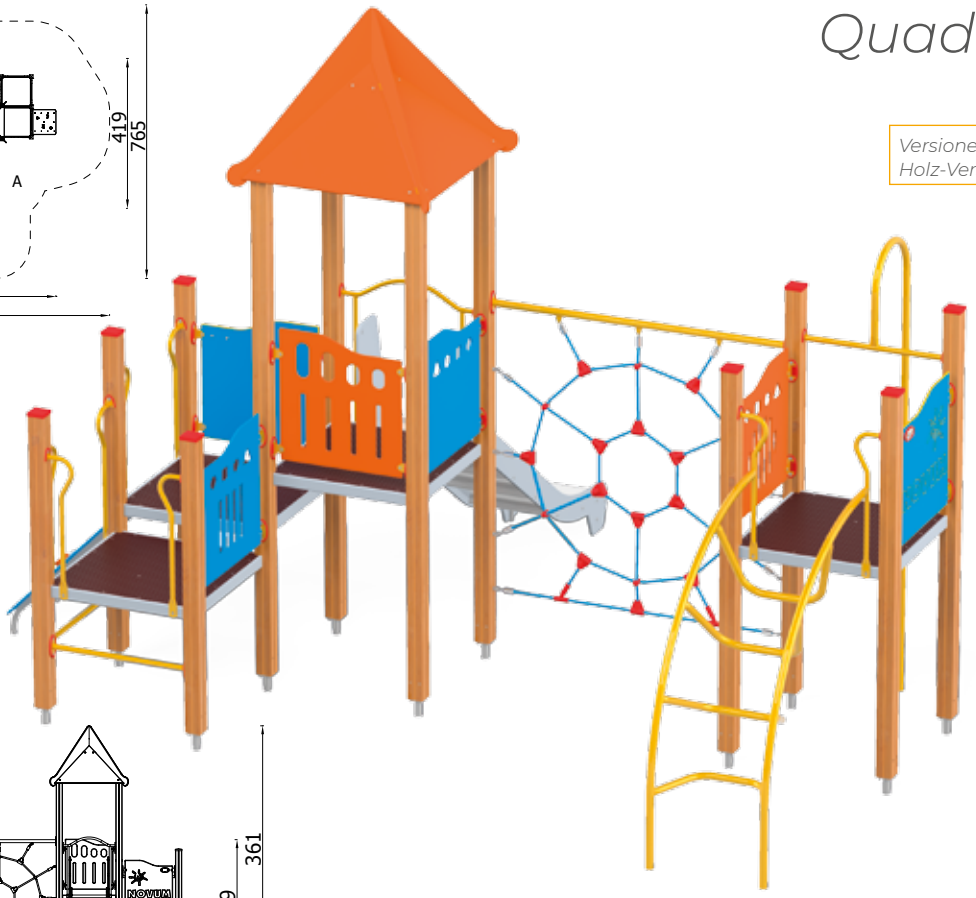

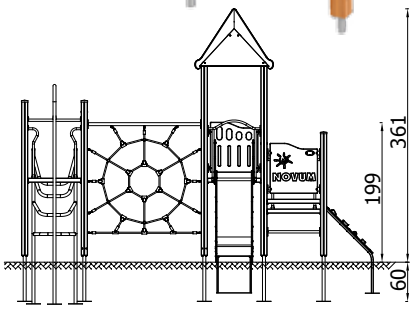

1.99m

42.5m²

17

3+

Quadro **1243**

1243

Versionen:
Holz-Version - **1243EPZN**

1.99m

52m²

13

3+

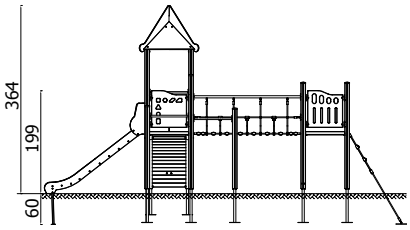

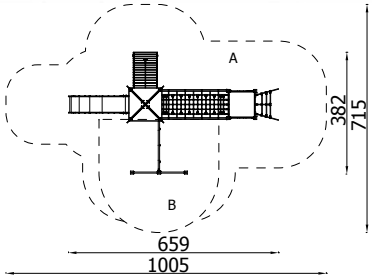

Quadro **150**

1202

Versionen:
*Holz-Version - **1202EPZN***

1.99m

59.5m²

20

3+

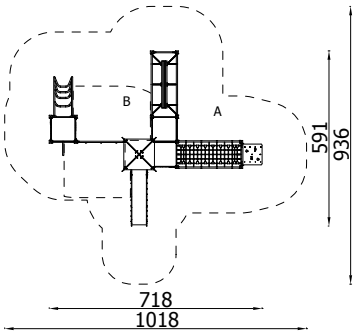

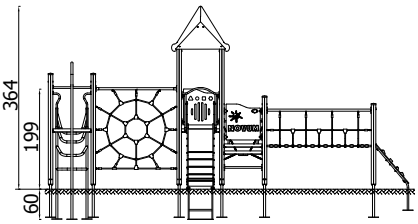

Quadro 1271

1271

Versionen:
Holz-Version - **1271EPZN**

1.99m

61.5m²

20

3+

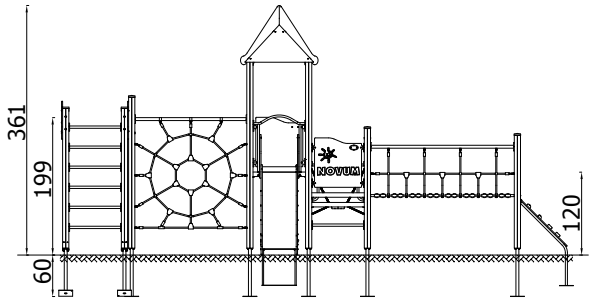

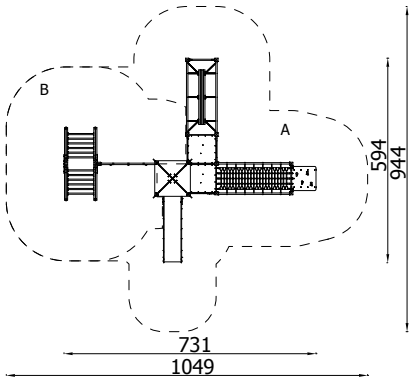

Quadro **267**

1236

Versionen:
Holz-Version - **1236EPZN**

1.99m

35.5m²

13

3+

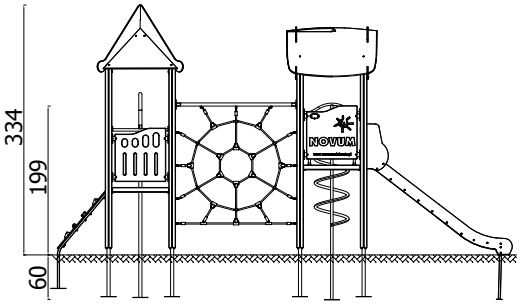

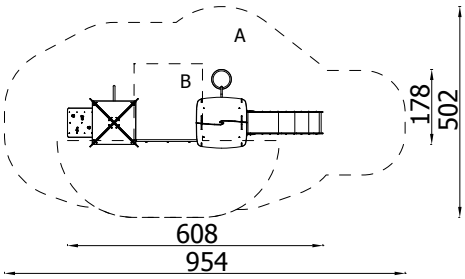

Quadro **1231**

1231

Versionen:
*Holz-Version - **1231EPZN***

1.99m

58.5m²

21

3+

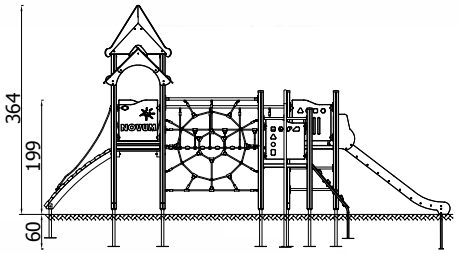

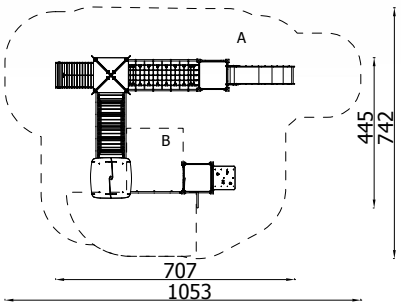

Quadro **1230**

1230

Versionen:
Holz-Version - **1230EPZN**

1.99m

68.50m²

23

3+

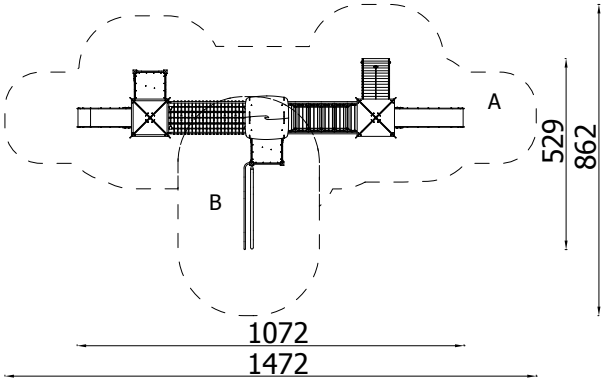

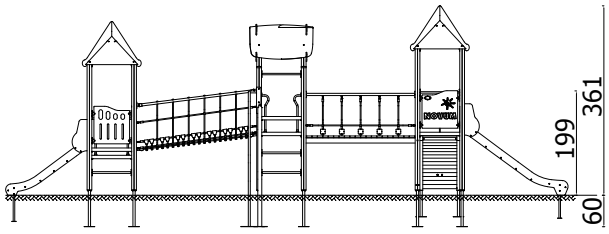

Quadro **1238**

1238

Versionen:
*Holz-Version - **1238EPZN***

1.99m

68.5m²

20

3+

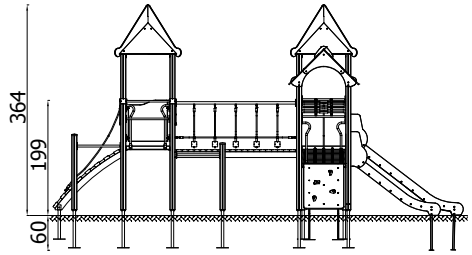

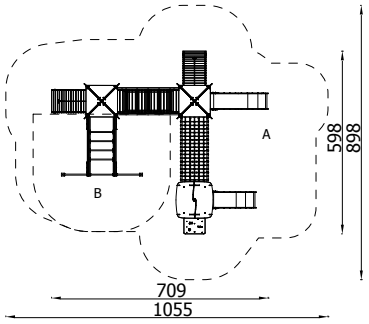

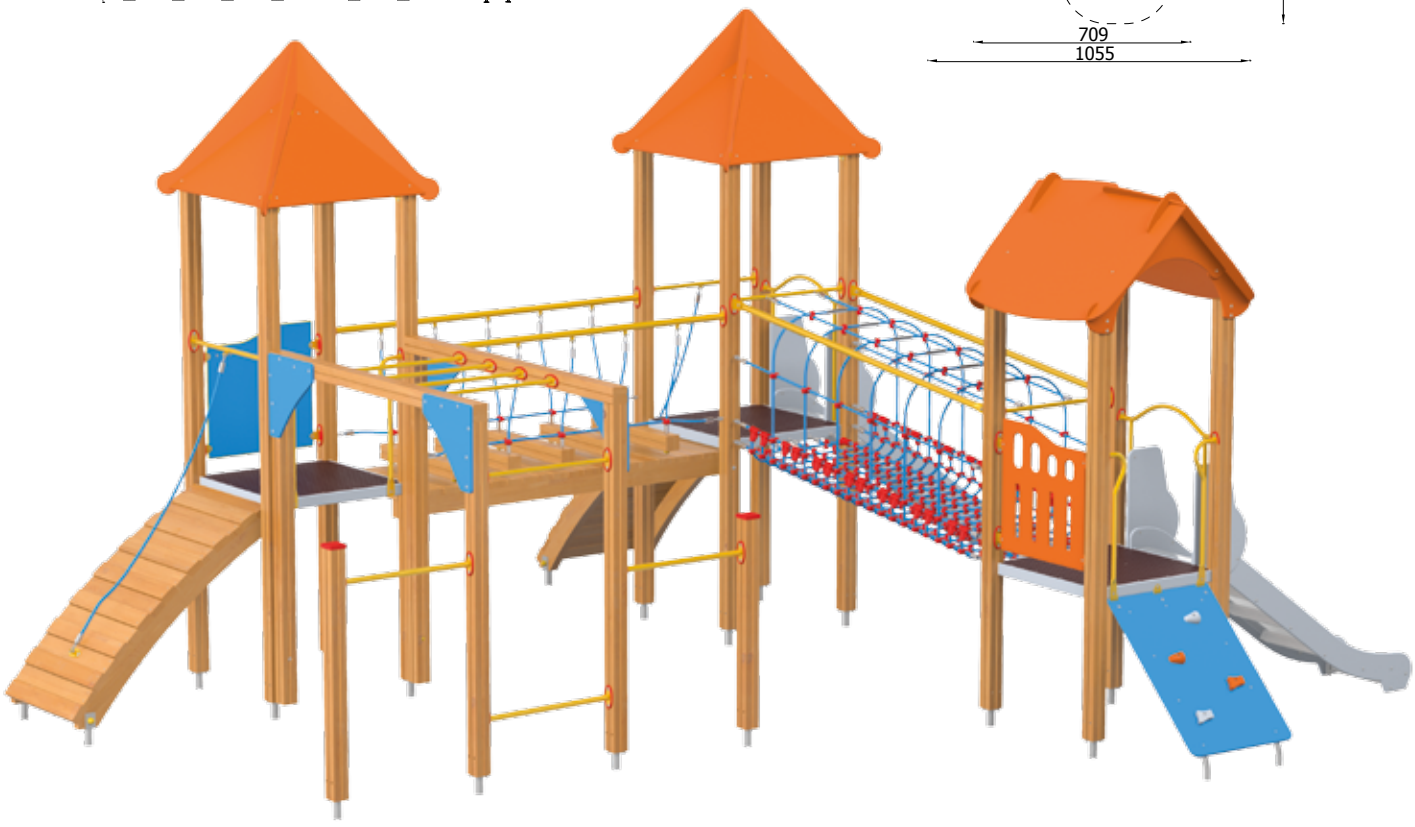

BARRIEREFREIE SPIELANLAGEN QUADRO

Quadro **12494**

12494

Versionen:
*Holz-Version - **12494EPZN***

1 m

67.5 m²

25

0+

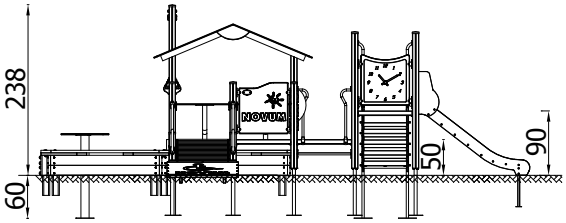

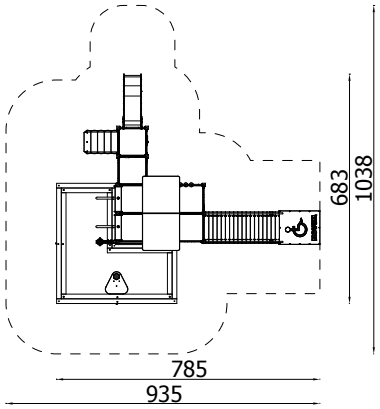

*Freistehende Geräte für Kindern mit Bewegungsbeeinträchtigung auf Seite **228-229***

Quadro **12376**

12376

Versionen:
*Metall-Version - **12376MPN***

1.2m

73.5m²

32

0+

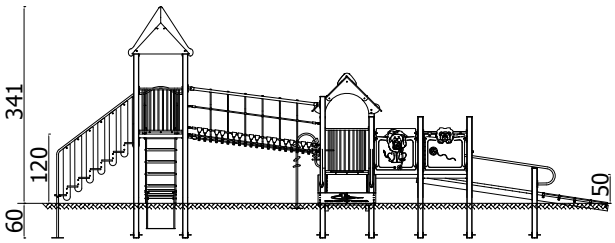

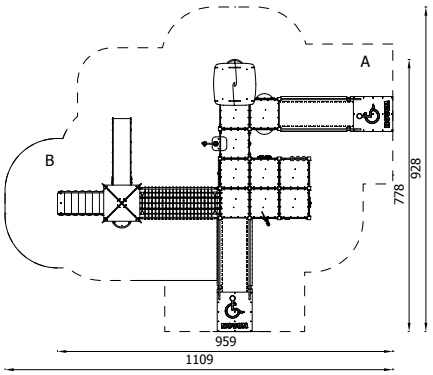

Quadro **12829**

12829

Versionen:
Holz-Version - **12829EPZ**

0.5m

61m²

26

0+

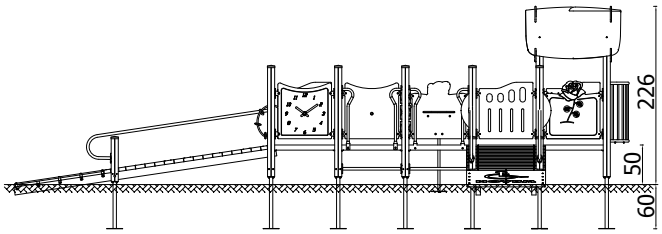

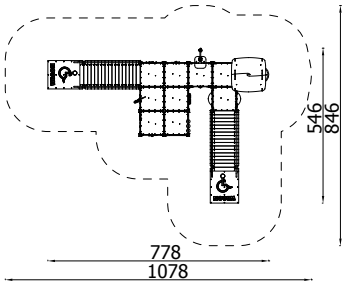

QUADRO - SPIELSCHIFFE

Schiff Quadro **12454**

12454

Versionen:
*Holz-Version - **12454EPZN***
*Metall-Version - **12454MPN***

1.5m

46.5m²

25

3+

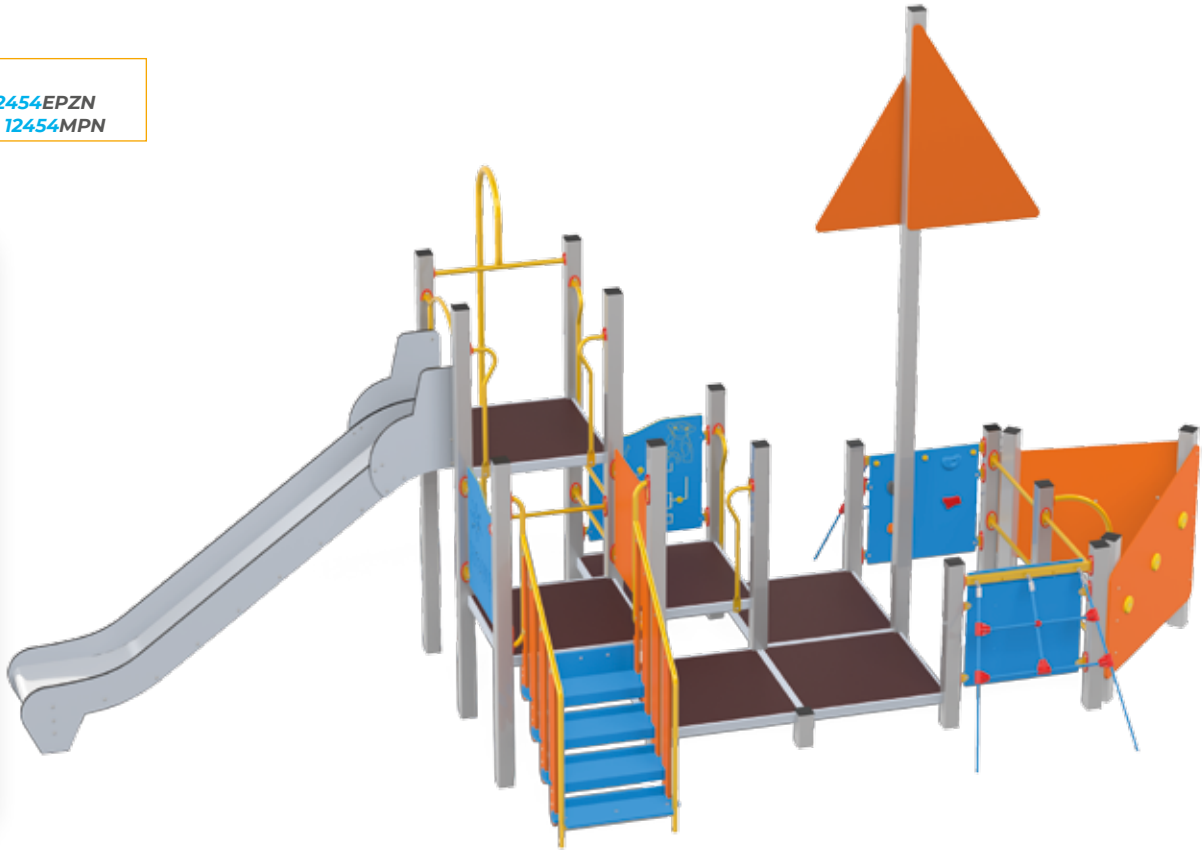

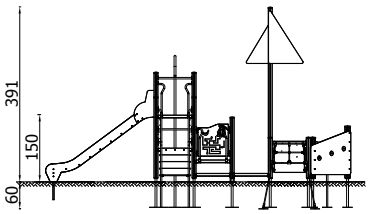

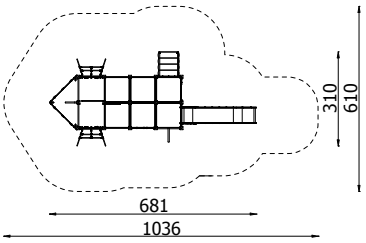

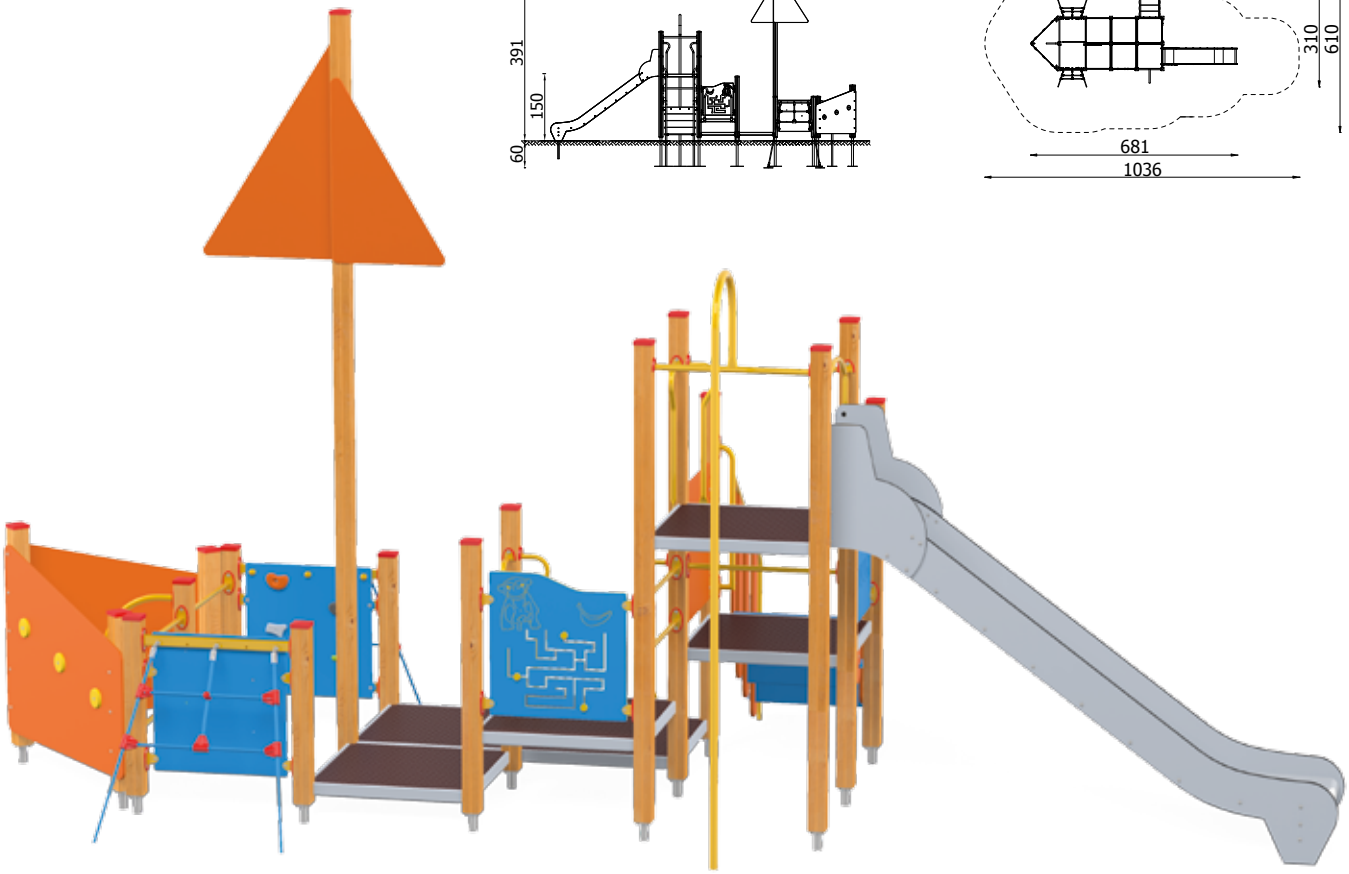

Schiff Quadro **12466**

12466

Versionen:
Holz-Version - **12466EPZN**
Metall-Version - **12466MPN**

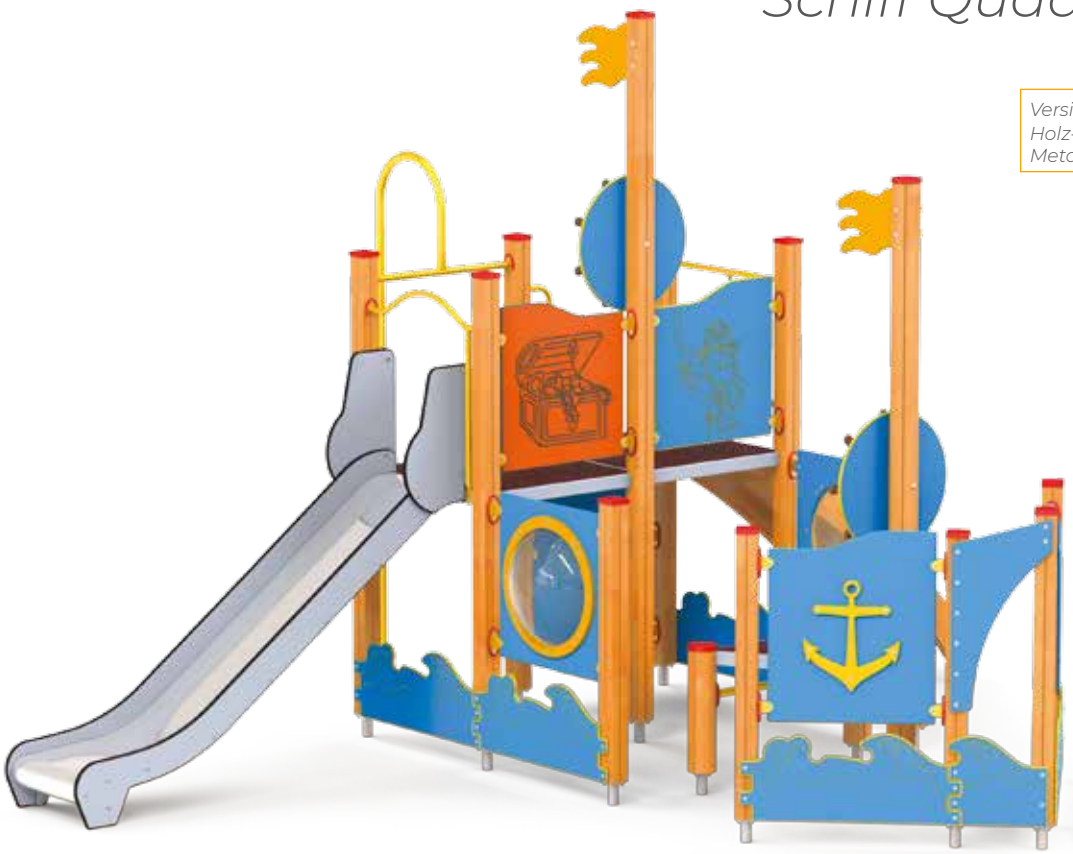

1.2m

38m²

10

3+

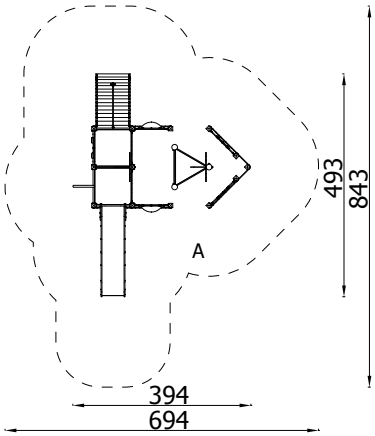

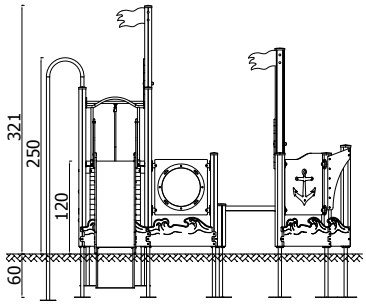

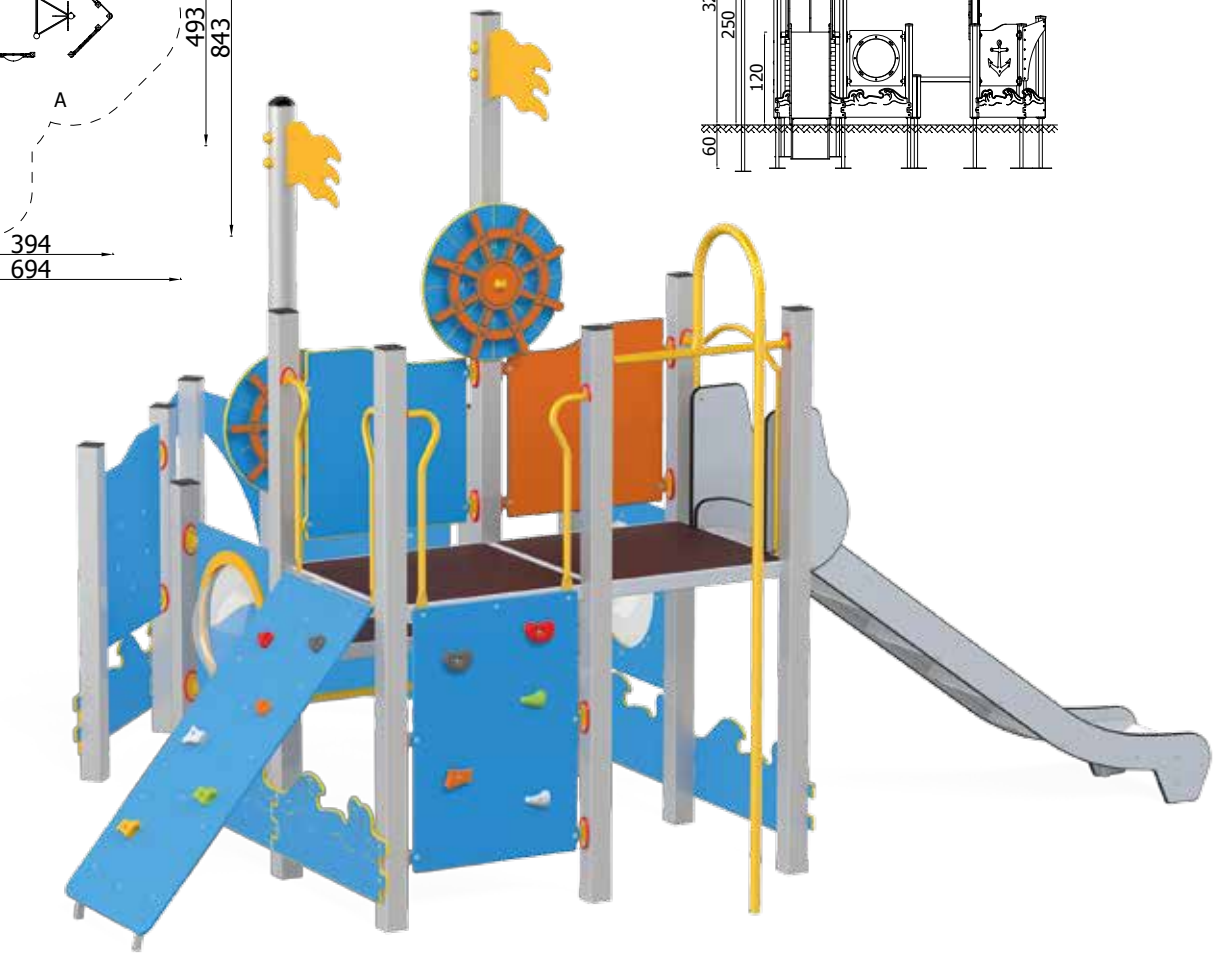

Schiff Quadro **12512**

12512

Versionen:
*Holz-Version - **12512EPZN***
*Metall-Version - **12512MPN***

Sand nicht im Lieferumfang enthalten

1 m

37 m²

15

3+

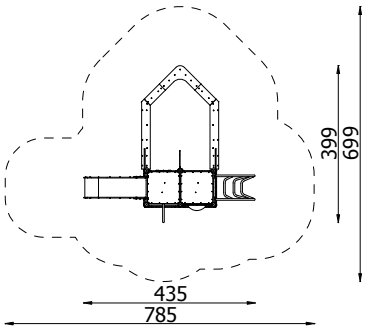

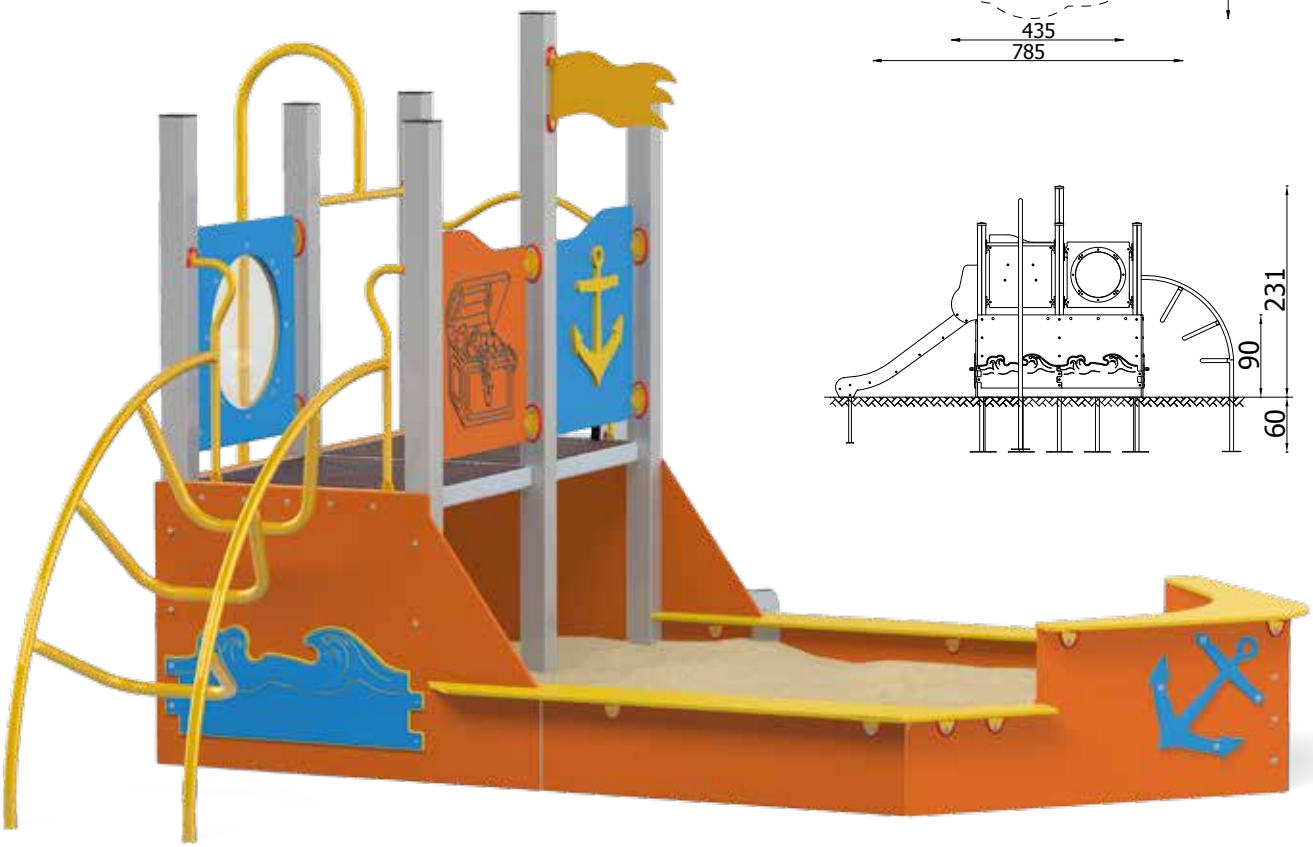

Schiff Quadro **12156**

12156

Versionen:
*Holz-Version - **12156EPZN***

Sand nicht im Lieferumfang enthalten

1 m

51 m²

12

0+

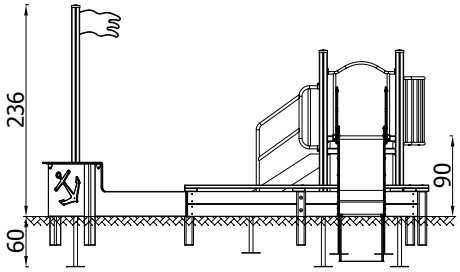

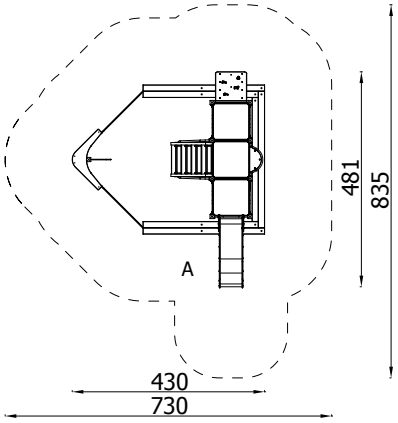

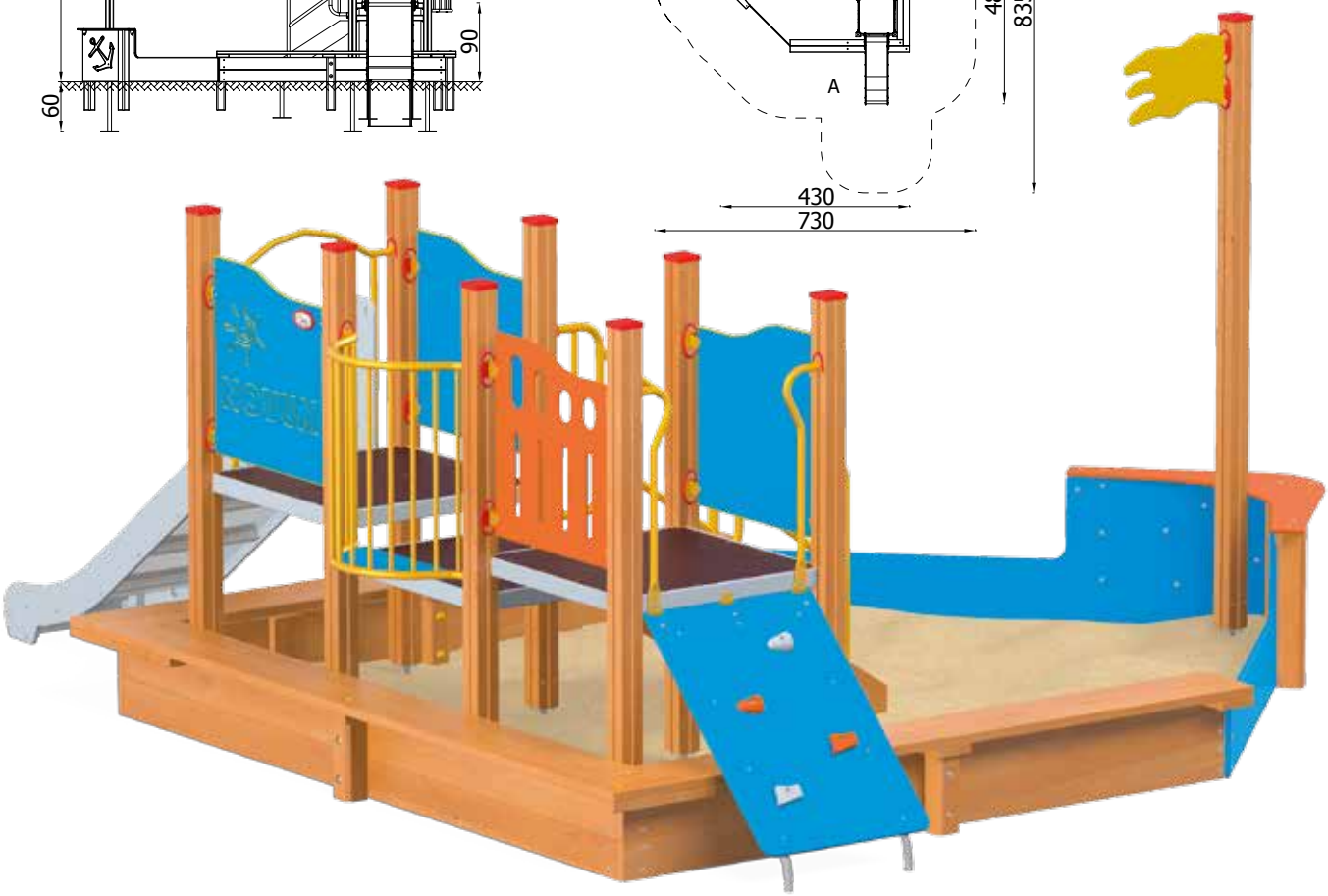

QUADRO- GROSSE SPIELANLAGEN

Burg Quadro

12368

Versionen:
Holz-Version - **12368EPZN**

1.8m

82m²

35

3+

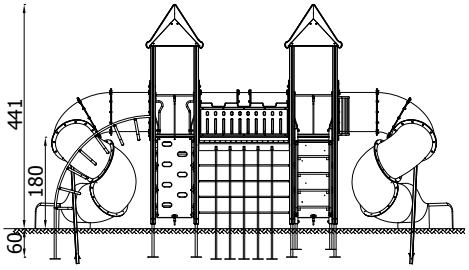
441
180
60

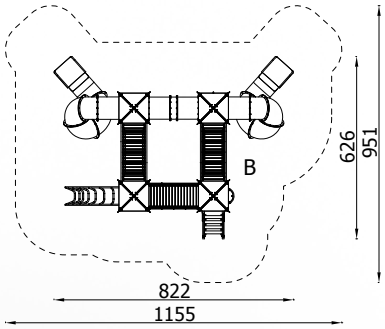
626
951
B
822
1155

Quadro **400**

1204

Versionen:
*Holz-Version - **1204EPZN***

1.99m

139.50m²

70

3+

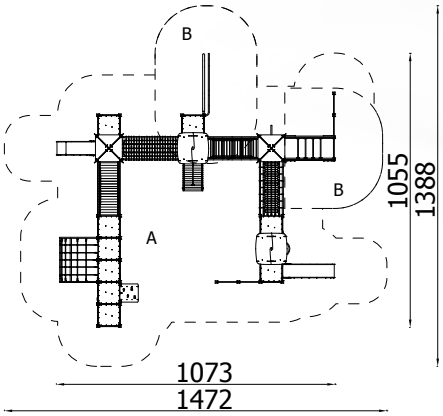

361
199
150
60

Quadro **450**

1203

Versionen:
*Holz-Version - **1203EPZN***

2.51 m

172.5 m²

100

3+

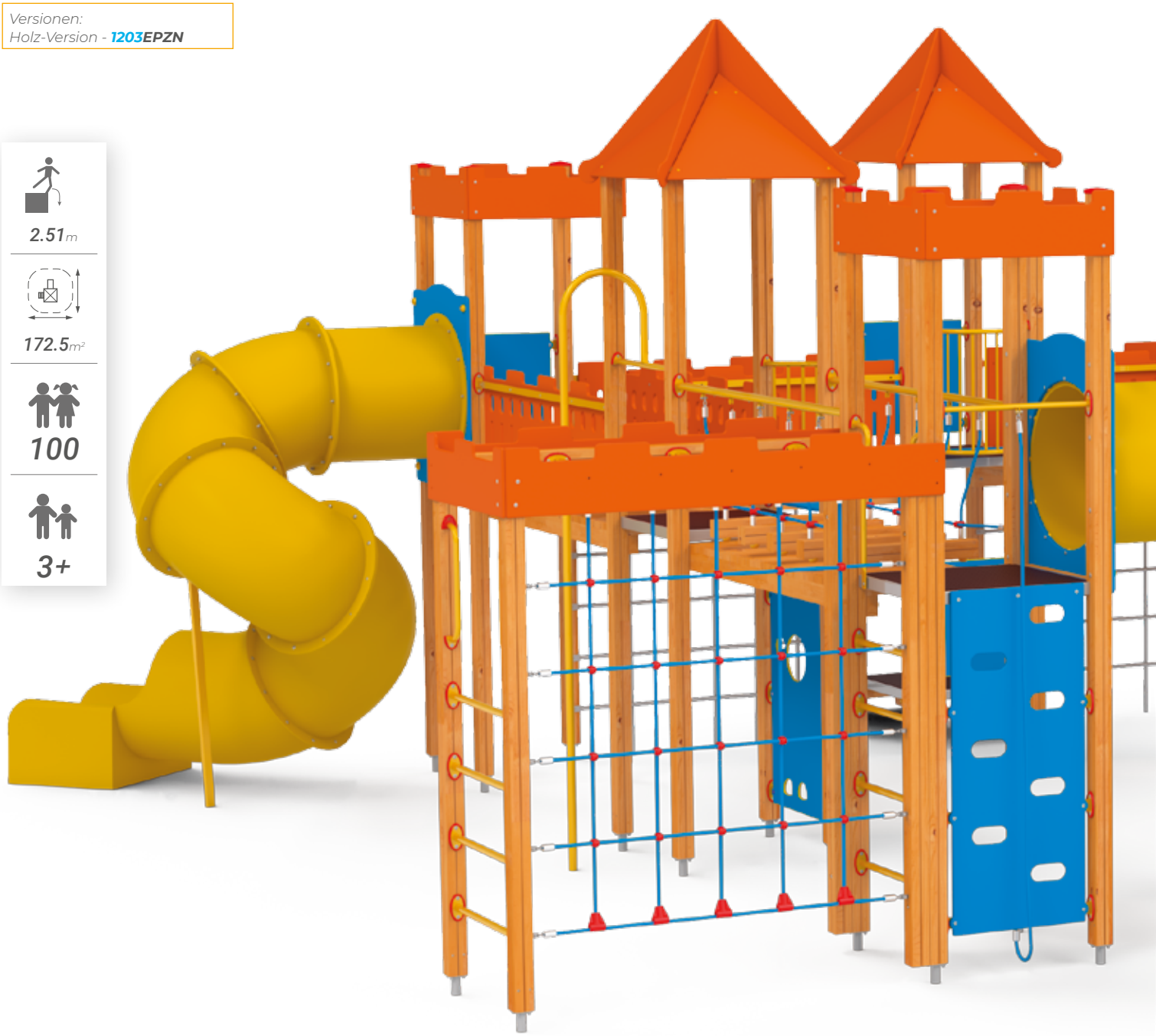

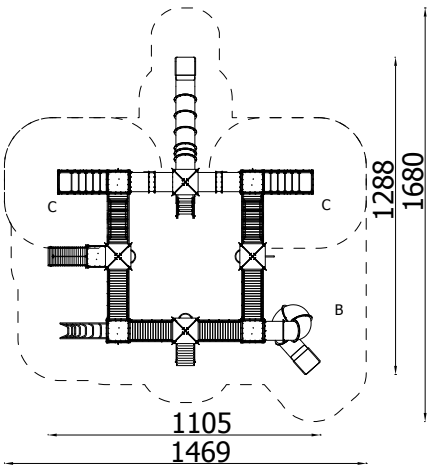
C
C
B
1288
1680
1105
1469

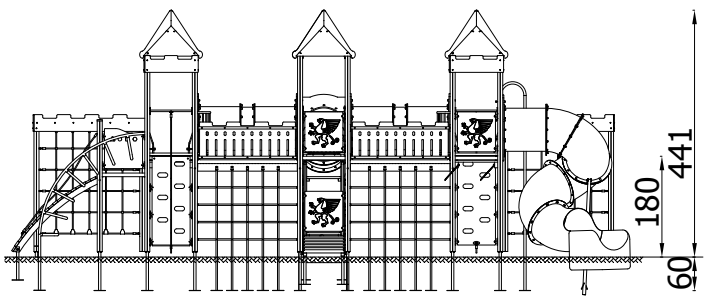
180
441
60

Quadro **12123**

12123

Versionen:
*Holz-Version - **12123EPZN***

2.35m

190.50m²

80

3+

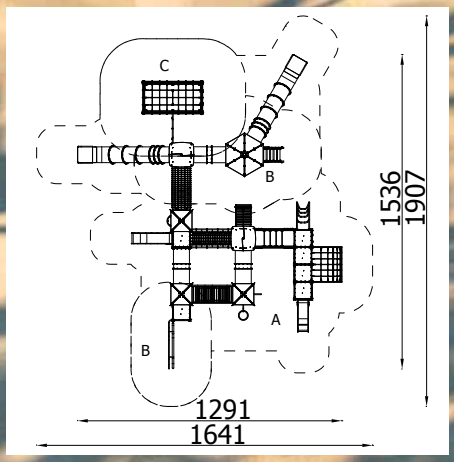

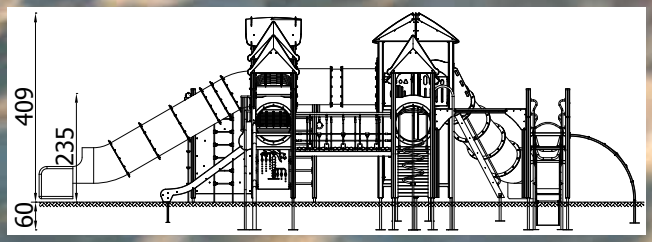

Serie Orbis

Geräte aus der Orbis-Serie gibt es in verschiedenen Ausführungen. Hier finden Sie Sets für Kleinkinder und ältere Kinder, Plattformen, Türme und Schiffe die von Seeabenteuern geliebt werden. Diese Serie enthält Spielanlagen für Kinder mit einem Handicap. Zahlreiche Kletterwände, interessante Elemente und Brücken machen den Outdoor-Spaß attraktiver.

Weitere Geräte aus der Orbis-Serie finden Sie auf unserer Webseite www.novum4kids.de

1 Geräte sind mit Holz- oder Metall- Pfosten erhältlich

2 Zwei Versionen stehen zur Auswahl:
Holz-Version
Metall-Version

3 In der Holz-Version sind die tragenden Pfosten aus Leimschichtholz, die in Längsrichtung genutet und auf Pfostenschuhen aufgeständert sind

Serie Orbis

4 In der Metall-Version bestehen die Standpfosten aus hochwertigem Stahl

6 Dächer, Absturzsicherungen und Spielwände bestehen aus HDPE-Material

5 rutschfeste Podeste

7 Spielanlagen, insbesondere für die jüngsten Kinder, sind mit Spielelementen und motorischen Spielwänden ausgestattet

Orbis **11611**

11611

Versionen:
*Holz-Version - **11611EPZ***

1.2m

28m²

6

3+

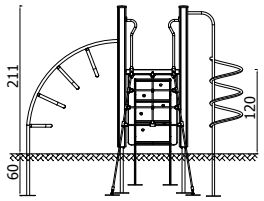

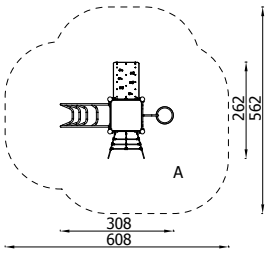

Plattform **1**

1116

Versionen:
*Holz-Version - **1116EPZN***
*Metall-Version - **1116MPN***

1m

19m²

4

3+

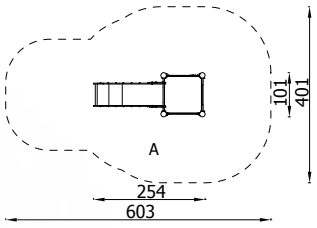

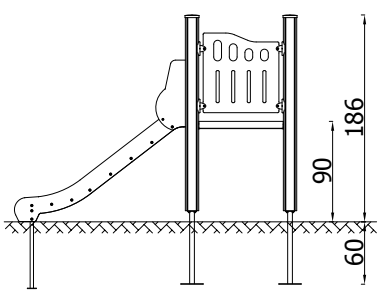

Plattform 2

1117

Versionen:
*Holz-Version - **1117EPZN***
*Metall-Version - **1117MPN***

1m

20.5m²

5

3+

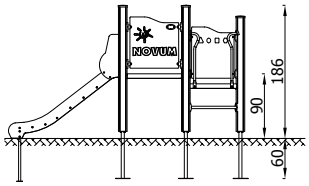

Plattform 3

1118

Versionen:
*Holz-Version - **1118EPZN***
*Metall-Version - **1118MPN***

1m

33m²

10

3+

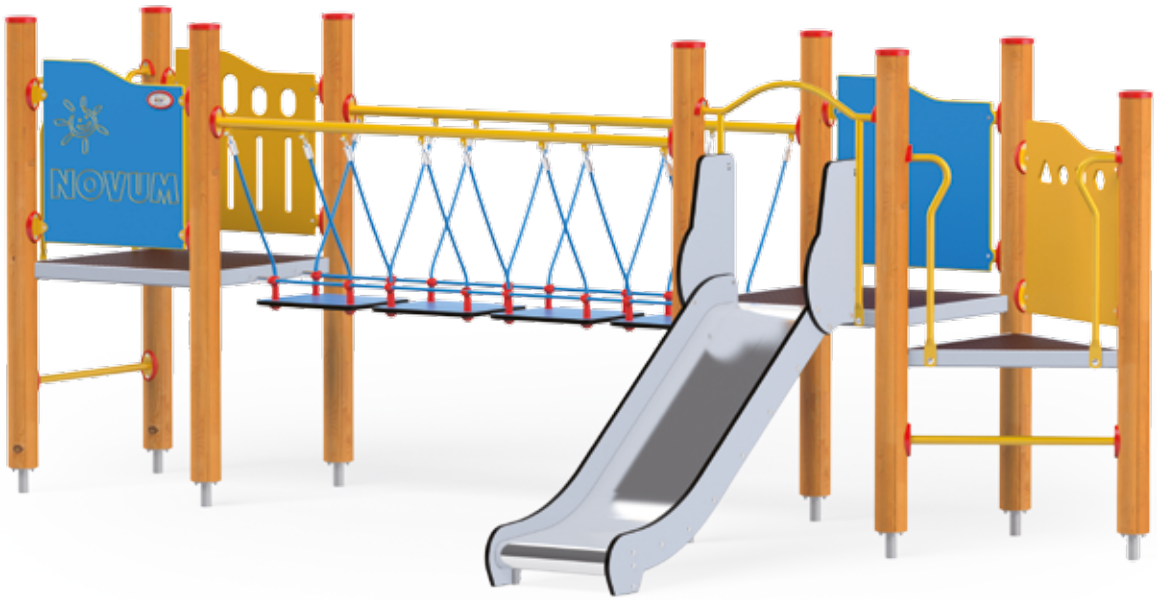

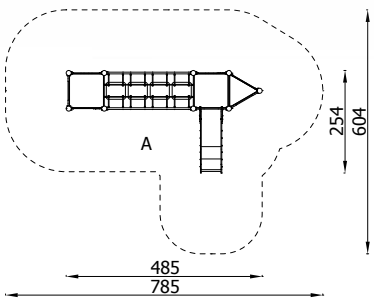

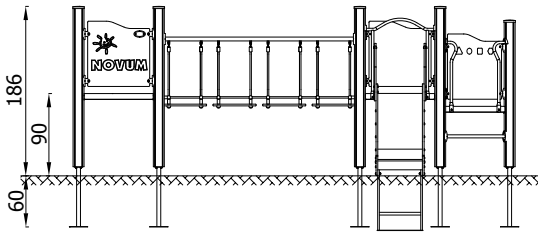

Plattform **6**

1121

Versionen:
*Holz-Version - **1121EPZN***
*Metall-Version - **1121MPN***

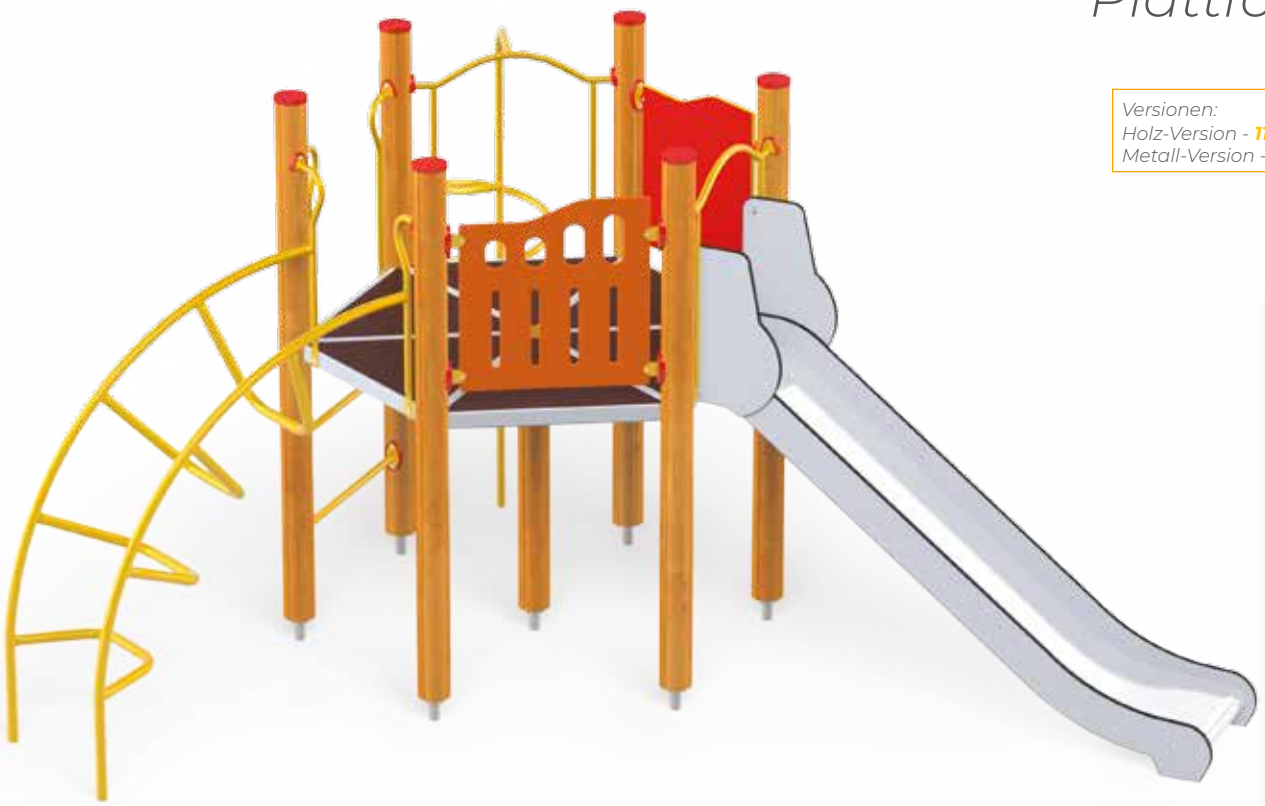

1.2m

30m²

9

3+

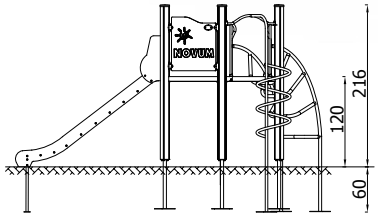

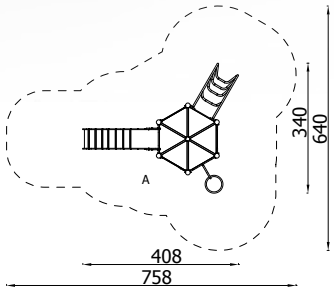

Plattform **8**

1123

Versionen:
*Holz-Version - **1123EPZN***
*Metall-Version - **1123MPN***

1.2m

52m²

20

3+

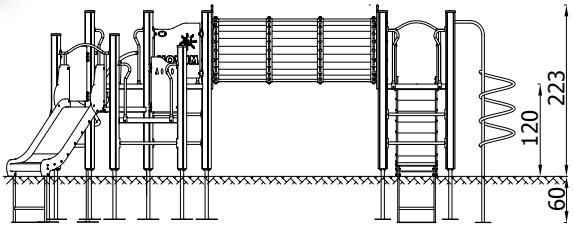

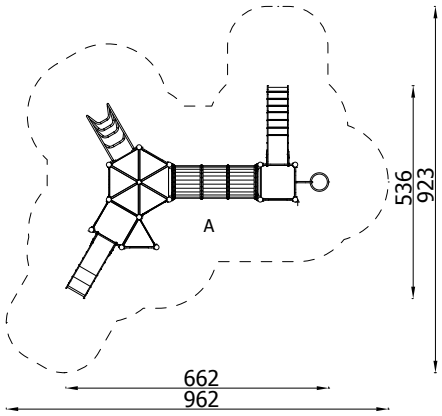

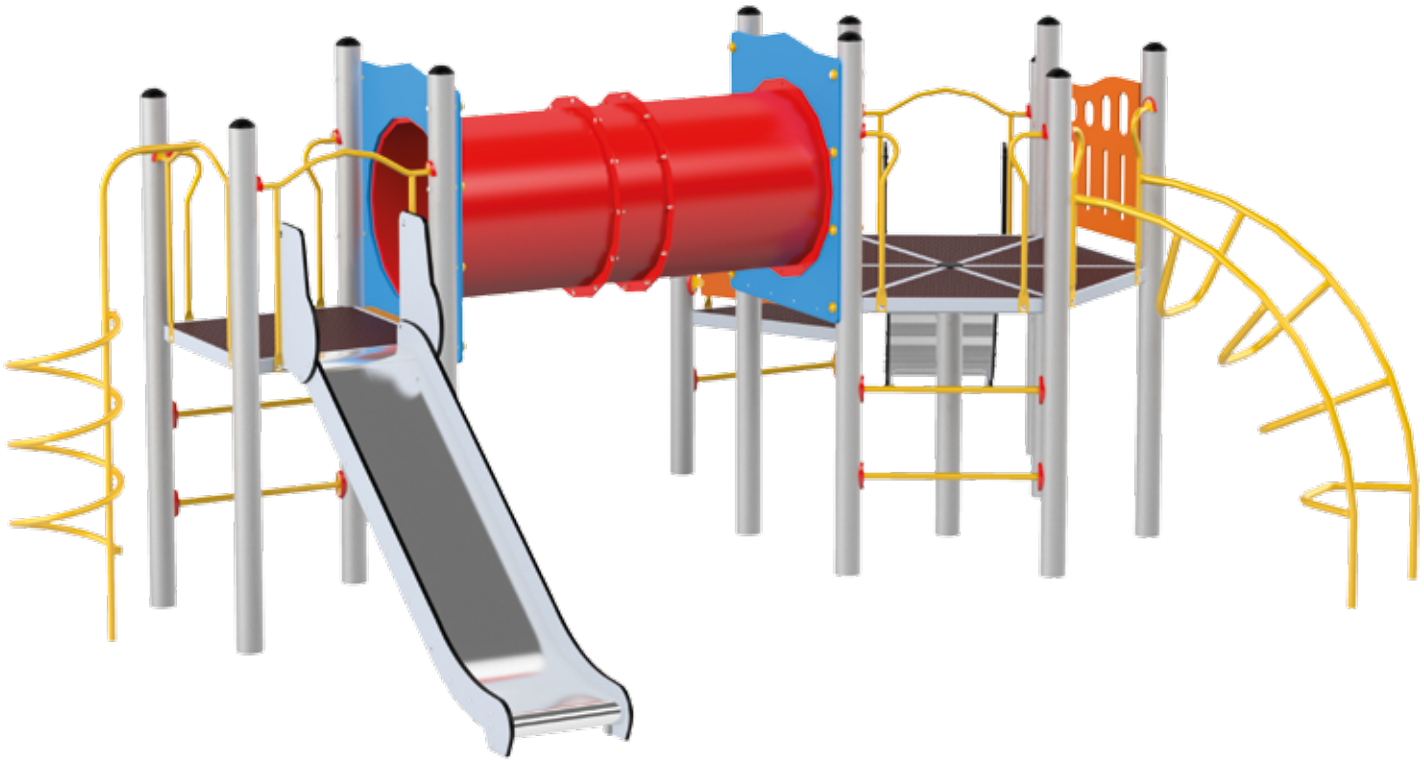

Fragen Sie unsere Experten nach den technischen Daten der Metallversion des Gerätes

Plattform **10**

1125

Versionen:
*Holz-Version - **1125EPZN***
*Metall-Version - **1125MPN***

1.8m

59m²

22

3+

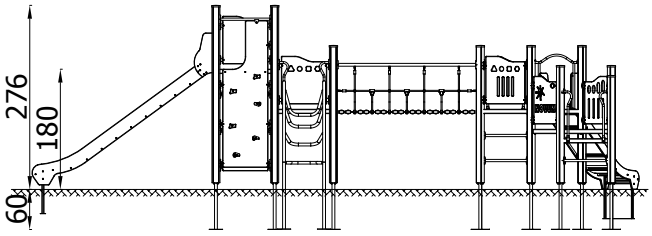

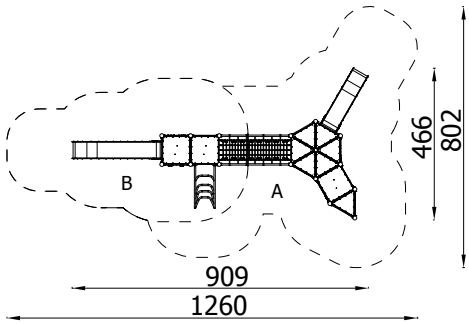

Plattform **13**

1155

Versionen:
*Holz-Version - **1155EPZN***
*Metall-Version - **1155MPN***

1.8m

35.7m²

12

0+

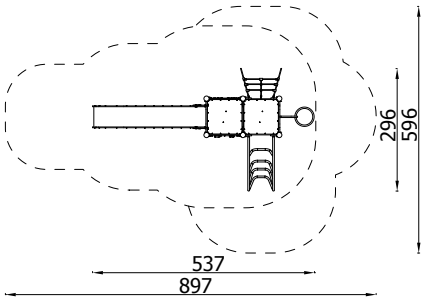

Plattform 9

1124

Versionen:
Holz-Version - **1124EPZN**
Metall-Version - **1124MPN**

1.2m

65m²

25

3+

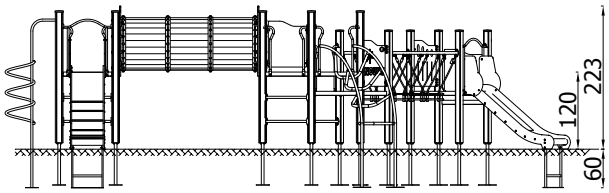

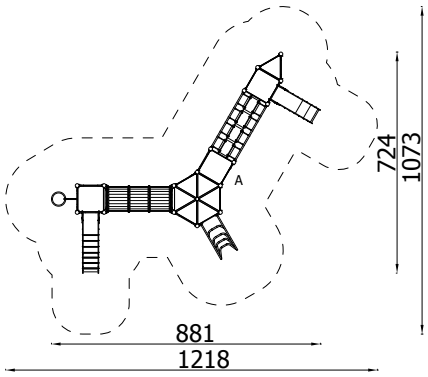

Fragen Sie unsere Experten nach den technischen Daten der Metallversion des Gerätes

Turm **1**

1128

Versionen:
*Holz-Version - **1128EPZN***
*Metall-Version - **1128MPN***

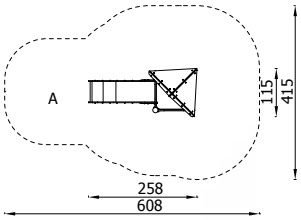

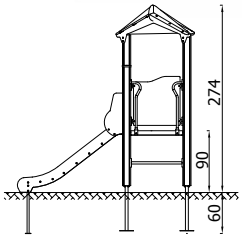

1 m

19.5 m²

4

3+

Turm **2**

1129

Versionen:
*Holz-Version - **1129EPZN***
*Metall-Version - **1129MPN***

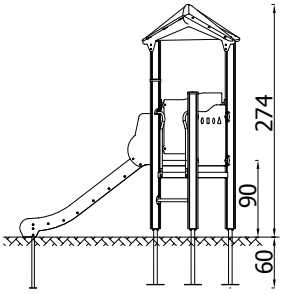

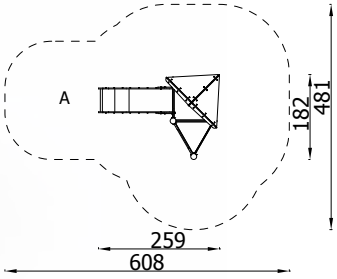

0.9 m

21 m²

5

3+

Turm 3

1130

Versionen:
*Holz-Version - **1130EPZN***
*Metall-Version - **1130MPN***

1 m

27 m²

9

3+

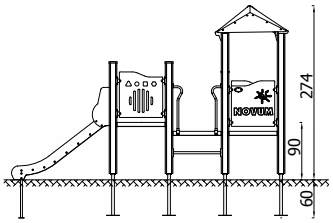

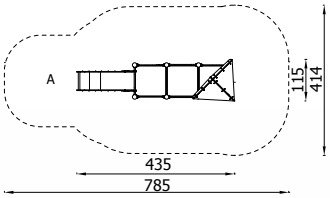

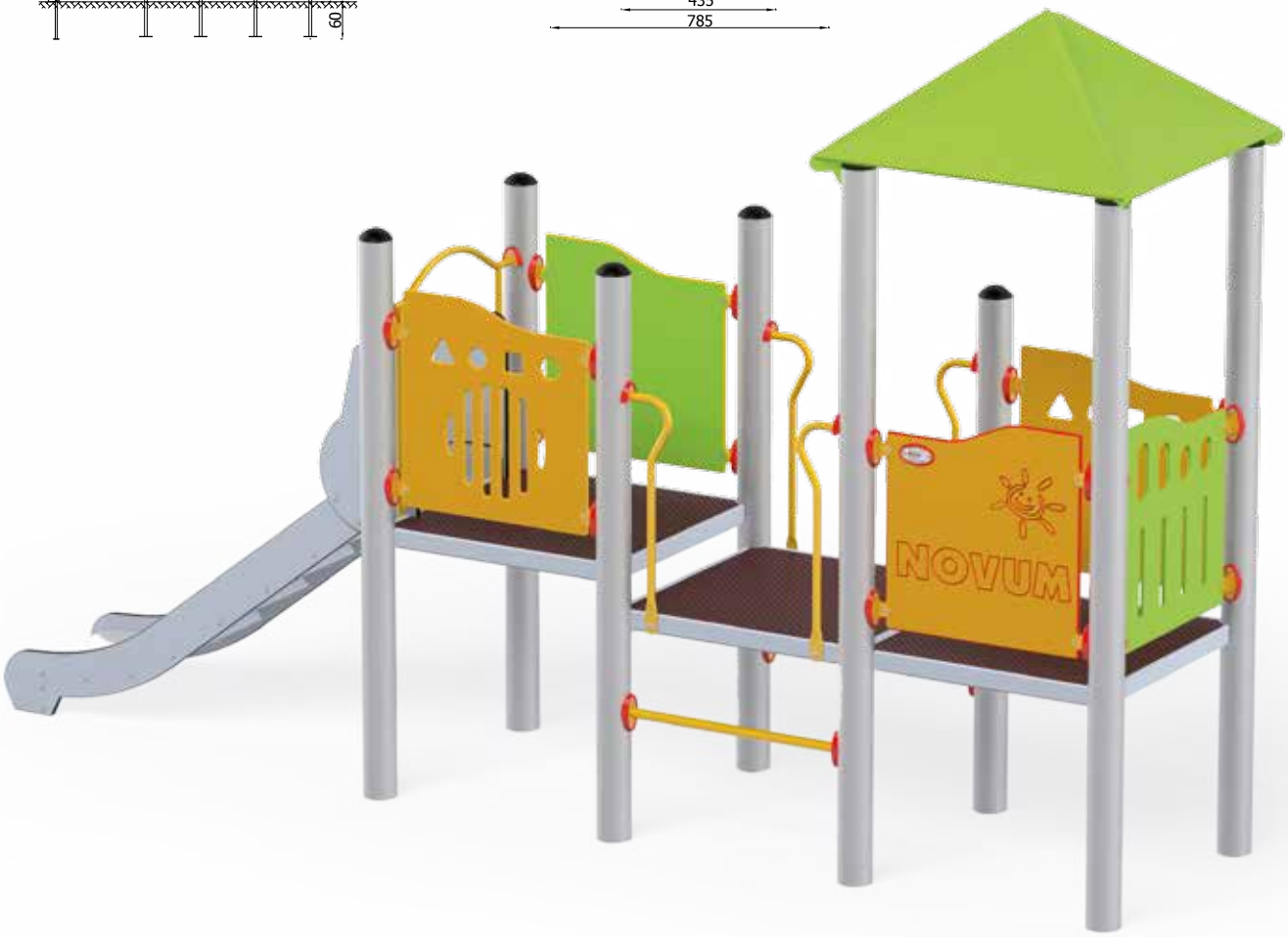

Turm **5**

1132

Versionen:
*Holz-Version - **1132EPZN***
*Metall-Version - **1132MPN***

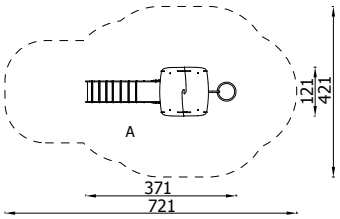

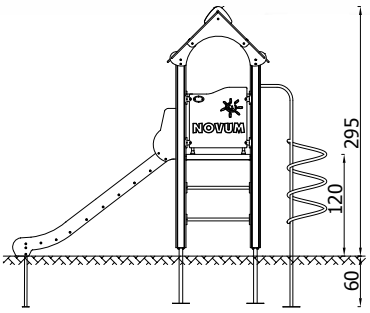

1.2m

23m²

4

3+

Orbis **11637**

11637

Versionen:
*Holz-Version - **11637EPZ***

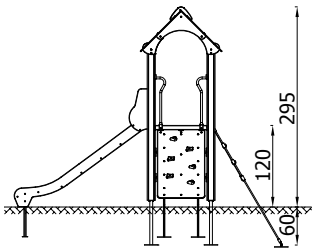

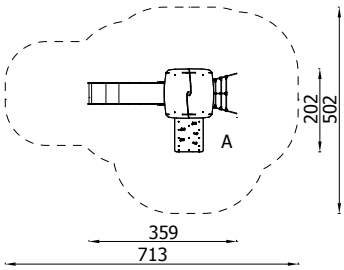

1.2m

26.5m²

6

3+

Turm 6

1133

Versionen:
Holz-Version - **1133EPZN**
Metall-Version - **1133MPN**

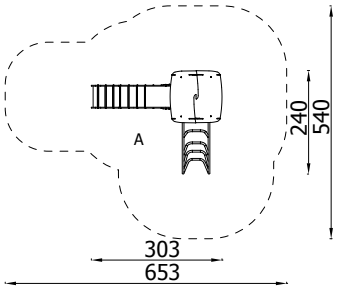

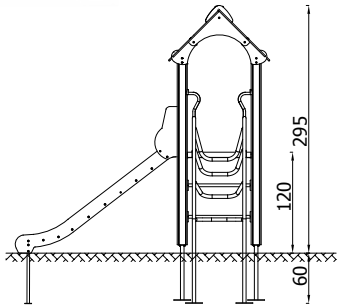

1.2m

25.5m²

5

3+

Turm 7

1134

Versionen:
Holz-Version - **1134EPZN**
Metall-Version - **1134MPN**

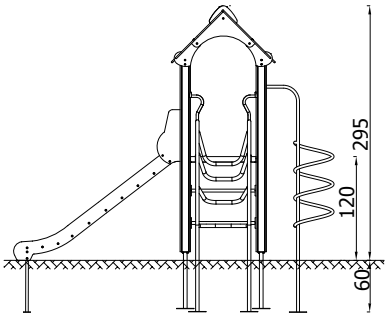

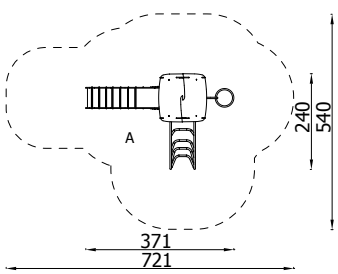

1.2m

26.5m²

5

3+

Turm **8**

1135

Versionen:
*Holz-Version - **1135EPZN***
*Metall-Version - **1135MPN***

1.2m

23m²

5

3+

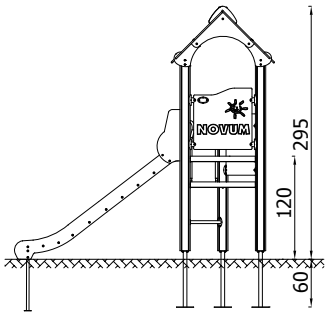

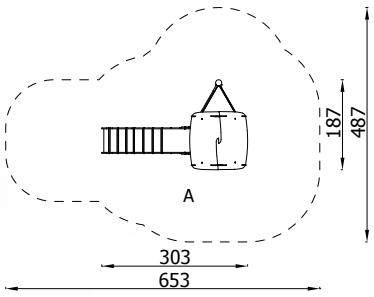

Turm **10**

1137

Versionen:
*Holz-Version - **1137EPZN***
*Metall-Version - **1137MPN***

1.2m

31m²

8

3+

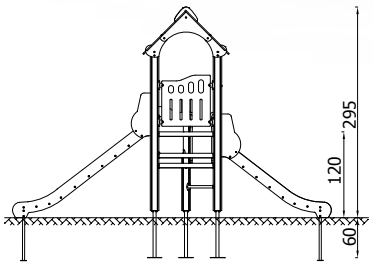

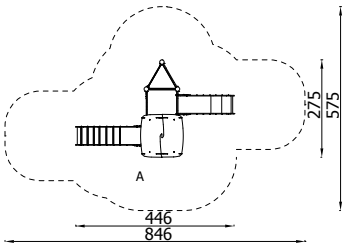

Turm **11**

1138

Versionen:
*Holz-Version - **1138EPZN***
*Metall-Version - **1138MPN***

1.2m

31m²

9

3+

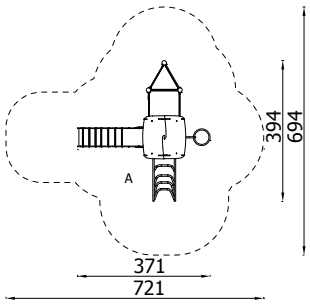

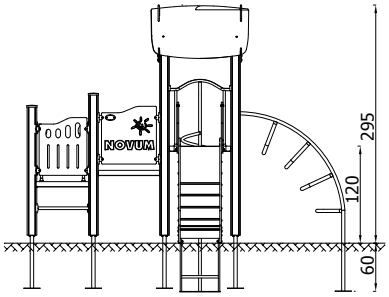

Turm 12

1139

Versionen:
*Holz-Version - **1139EPZN***
*Metall-Version - **1139MPN***

1.2m

41m²

14

3+

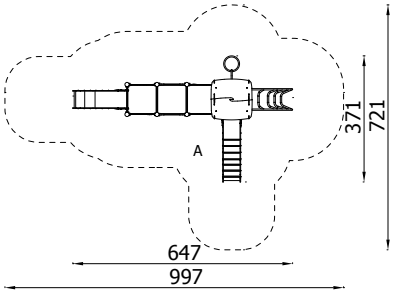

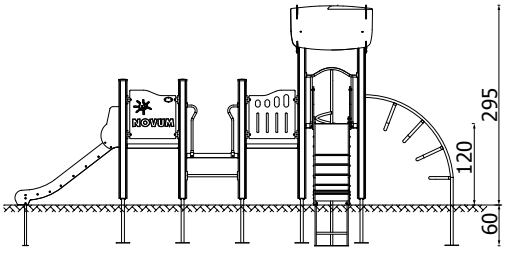

Orbis **11373**

11373

Versionen:
*Holz-Version - **11373EPZN***
*Metall-Version - **11373MPN***

1m

40m²

13

3+

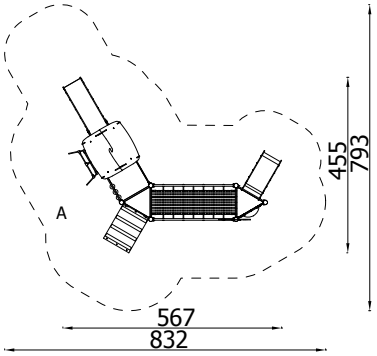

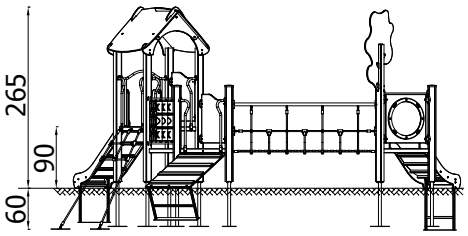

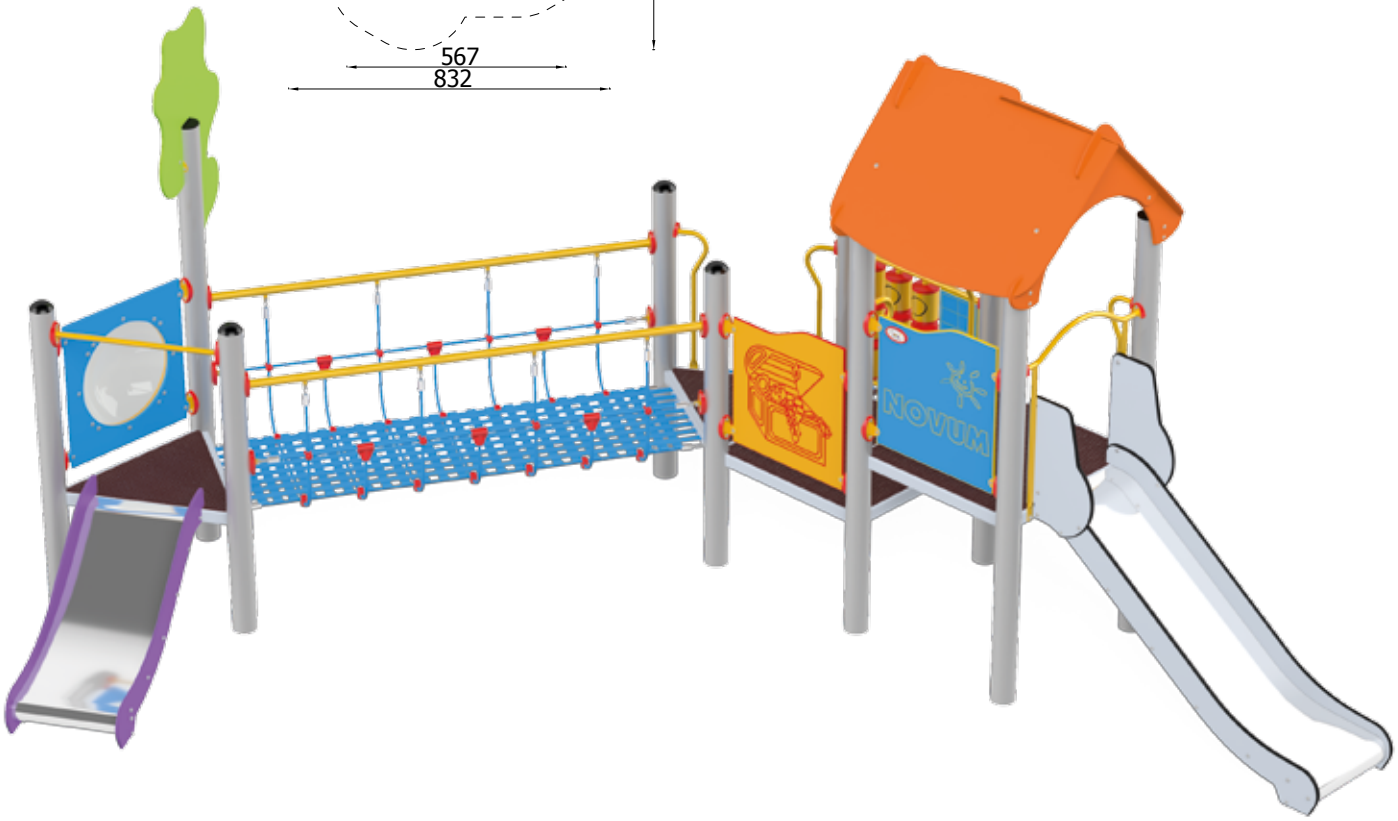

Turm **13**

1140

Versionen:
*Holz-Version - **1140EPZN***
*Metall-Version - **1140MPN***

1m

36m²

14

3+

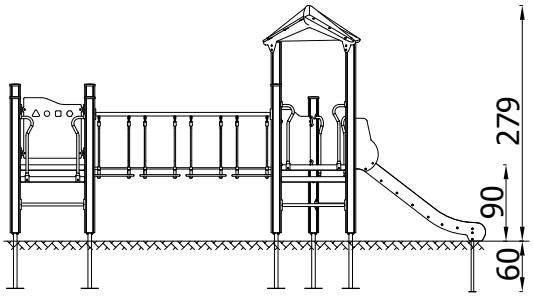

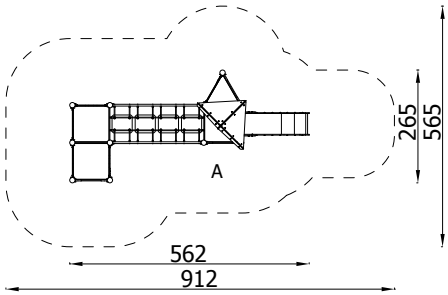

Turm **14**

1141

Versionen:
*Holz-Version - **1141EPZN***
*Metall-Version - **1141MPN***

1.2m

42m²

12

3+

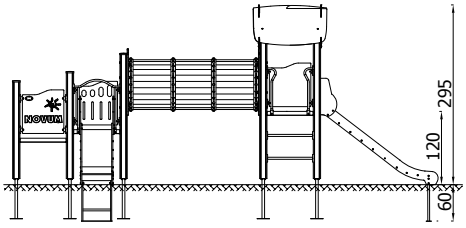

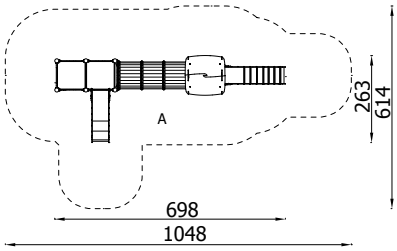

Fragen Sie unsere Experten nach den technischen Daten der Metallversion des Gerätes

Turm **15**

1142

Versionen:
*Holz-Version - **1142EPZN***
*Metall-Version - **1142MPN***

1.2m

55.5m²

17

3+

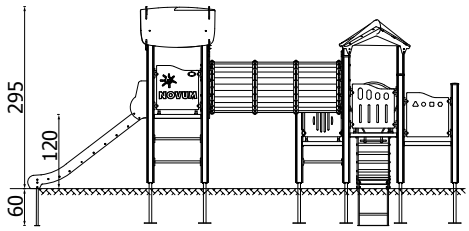

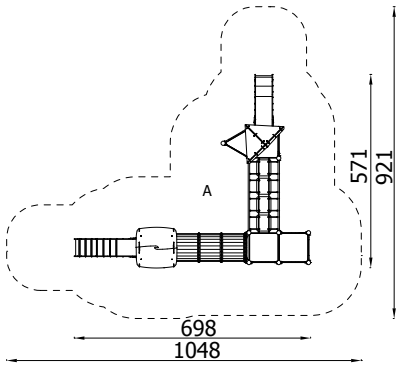

Fragen Sie unsere Experten nach den technischen Daten der Metallversion des Gerätes

Turm **17**

1144

Versionen:
*Holz-Version - **1144EPZN***
*Metall-Version - **1144MPN***

1.8m

39m²

16

3+

Orbis **11411**

11411

Versionen:
*Holz-Version - **11411EPZN***
*Metall-Version - **11411MPN***

1.8m

52.5m²

22

3+

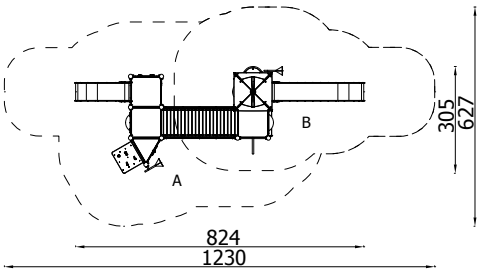

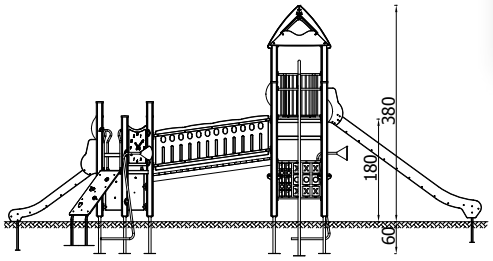

Orbis **11414**

11414

Versionen:
*Holz-Version - **11414EPZN***
*Metall-Version - **11414MPN***

1.5m

49m²

22

3+

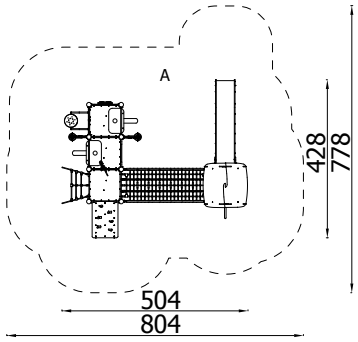

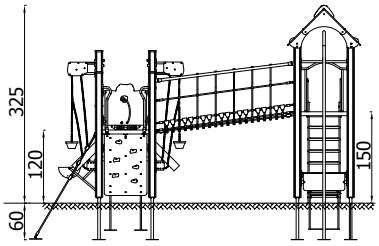

Orbis **11367**

11367

Versionen:
*Holz-Version - **11367EPZN***
*Metall-Version - **11367MPN***

2m

56.5m²

13

3+

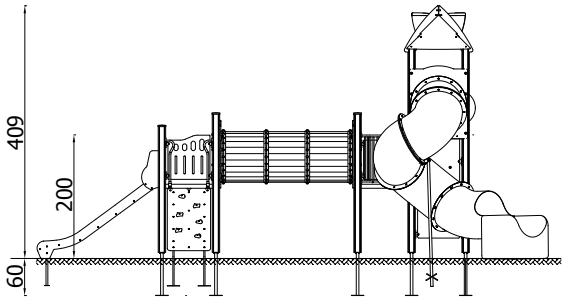

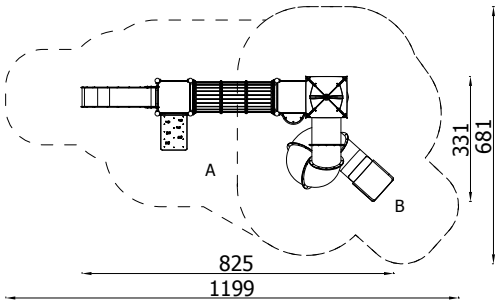

Fragen Sie unsere Experten nach den technischen Daten der Metallversion des Gerätes

Turm **18**

1145

Versionen:
*Holz-Version - **1145EPZN***
*Metall-Version - **1145MPN***

1.8m

51.5m²

19

3+

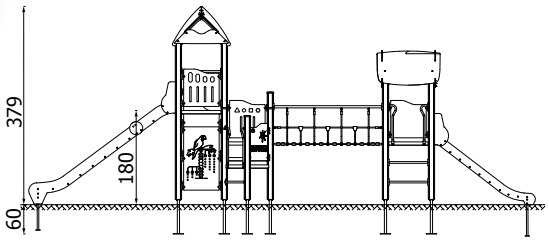

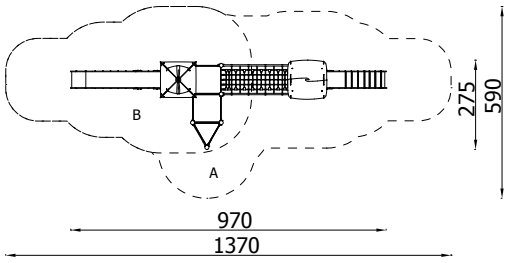

Orbis **11369**

11369

Versionen:
*Holz-Version - **11369EPZN***
*Metall-Version - **11369MPN***

1.99m

71m²

16

7+

Turm **19**

1146

Versionen:
*Holz-Version - **1146EPZN***
*Metall-Version - **1146MPN***

1.8m

64.5m²

25

3+

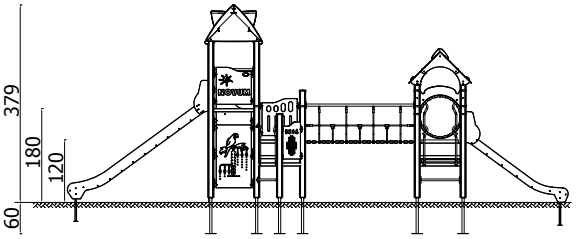

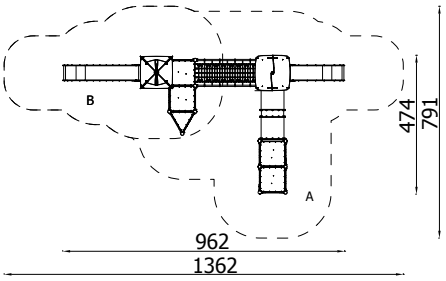

Fragen Sie unsere Experten nach den technischen Daten der Metallversion des Gerätes

Turm **20**

1147

Versionen:
*Holz-Version - **1147EPZN***
*Metall-Version - **1147MPN***

1.8m

84.5m²

33

3+

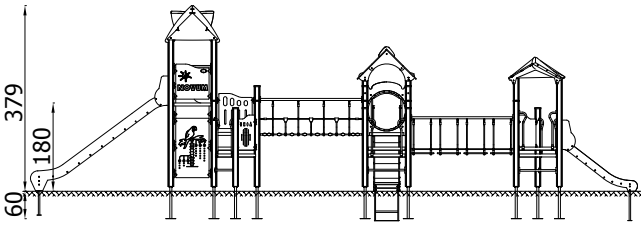

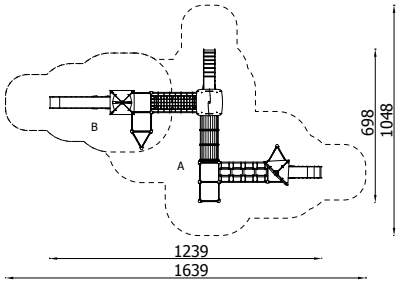

Fragen Sie unsere Experten nach den technischen Daten der Metallversion des Gerätes

Bastei 1

1101

Versionen:
*Holz-Version - **1101EPZN***
*Metall-Version - **1101MPN***

1.2m

25.5m²

8

3+

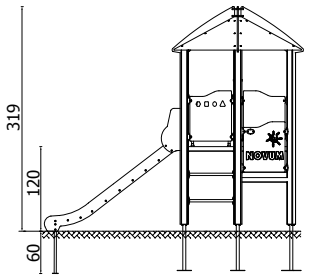

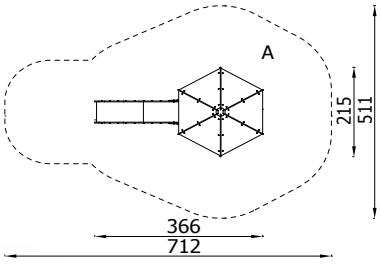

Bastei 4

1104

Versionen:
*Holz-Version - **1104EPZN***
*Metall-Version - **1104MPN***

1.2m

30m²

9

3+

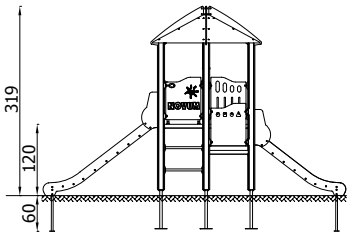

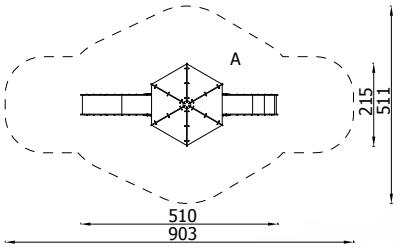

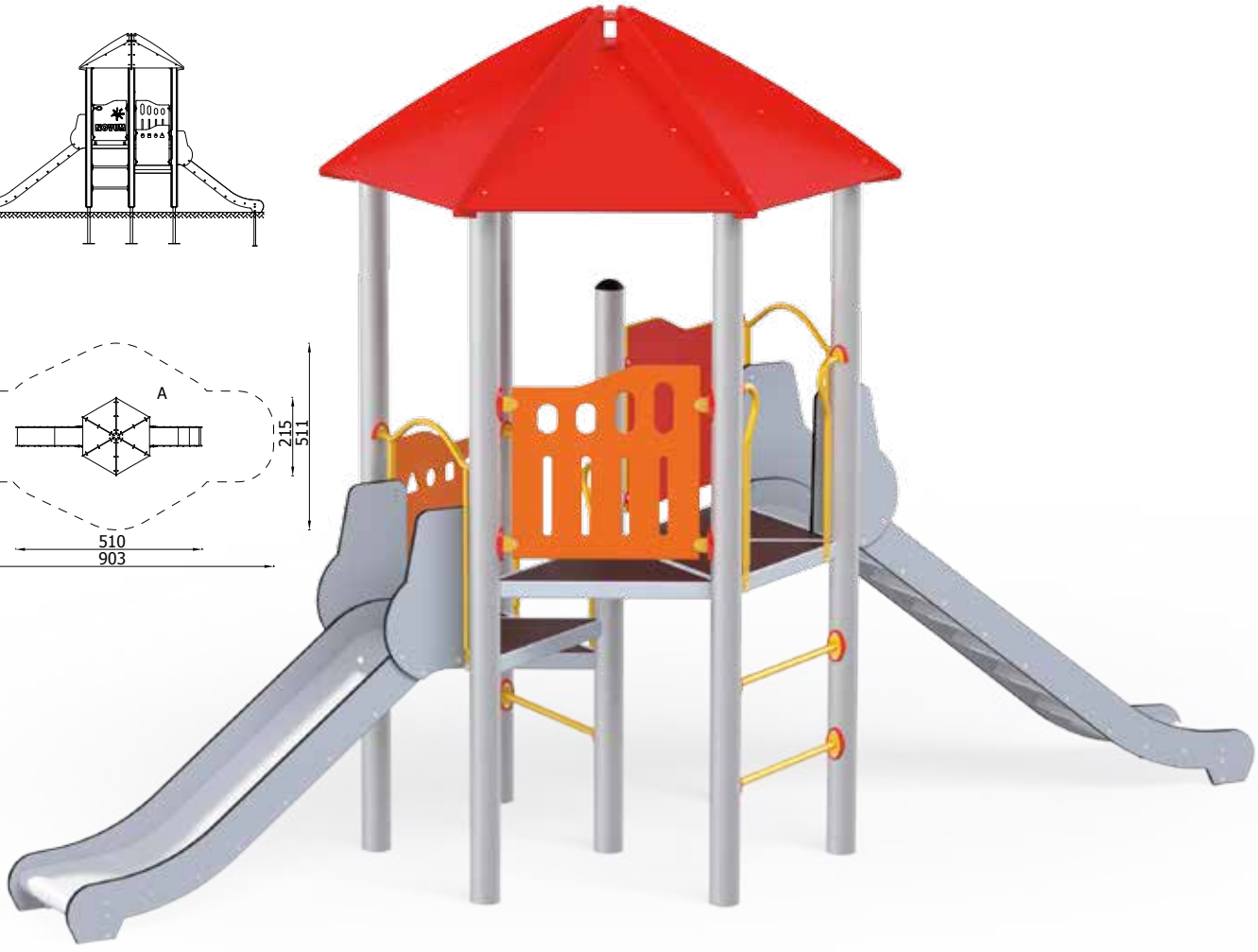

Bastei 7

1107

Versionen:
*Holz-Version - **1107EPZN***
*Metall-Version - **1107MPN***

1.8m

30.5m²

9

3+

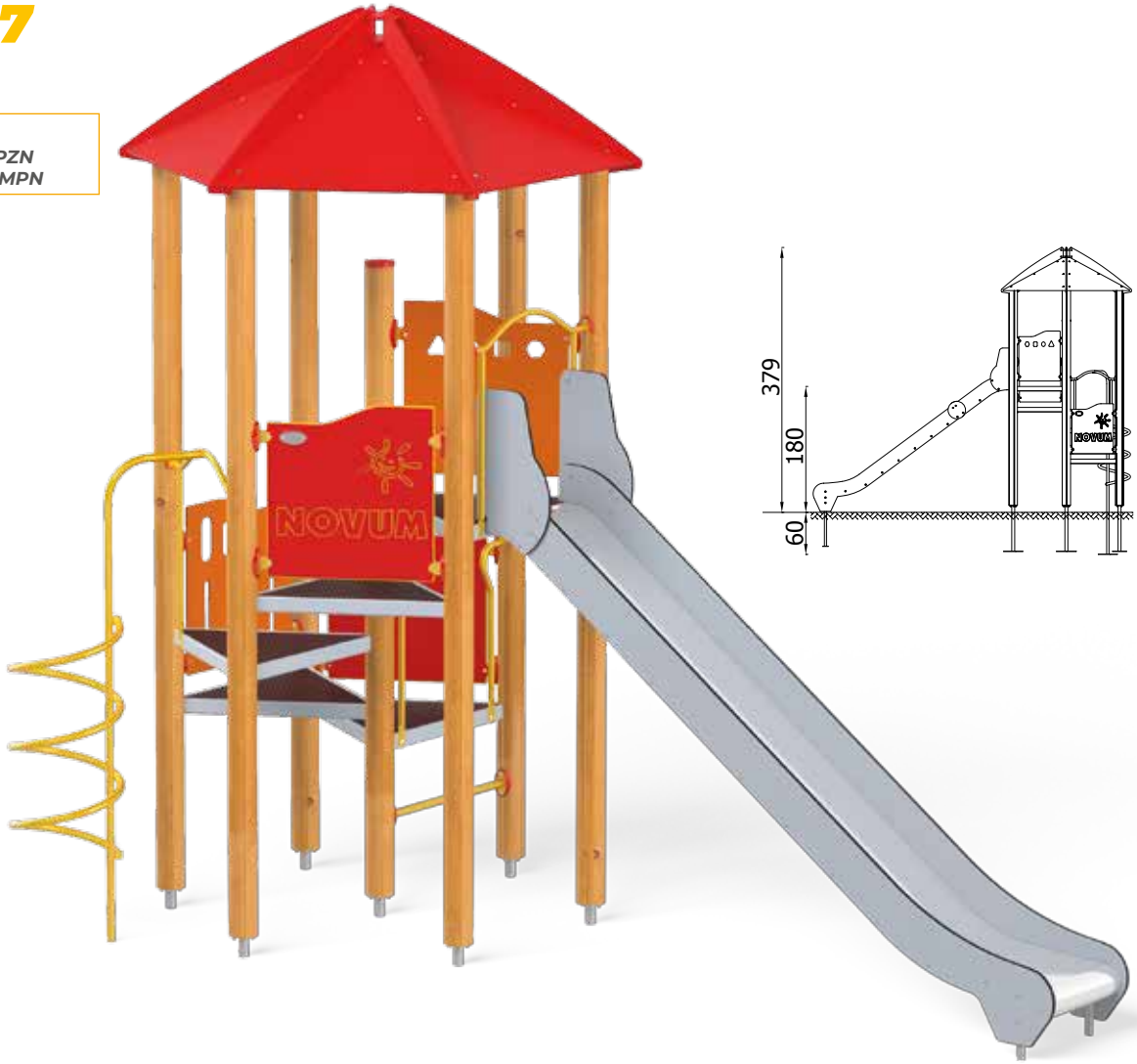

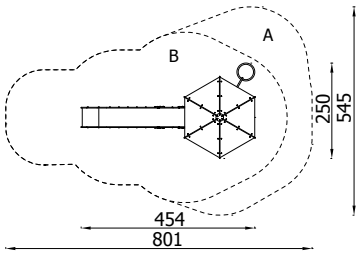

Bastei 8

1108

Versionen:
*Holz-Version - **1108EPZN***
*Metall-Version - **1108MPN***

1.8m

35m²

10

3+

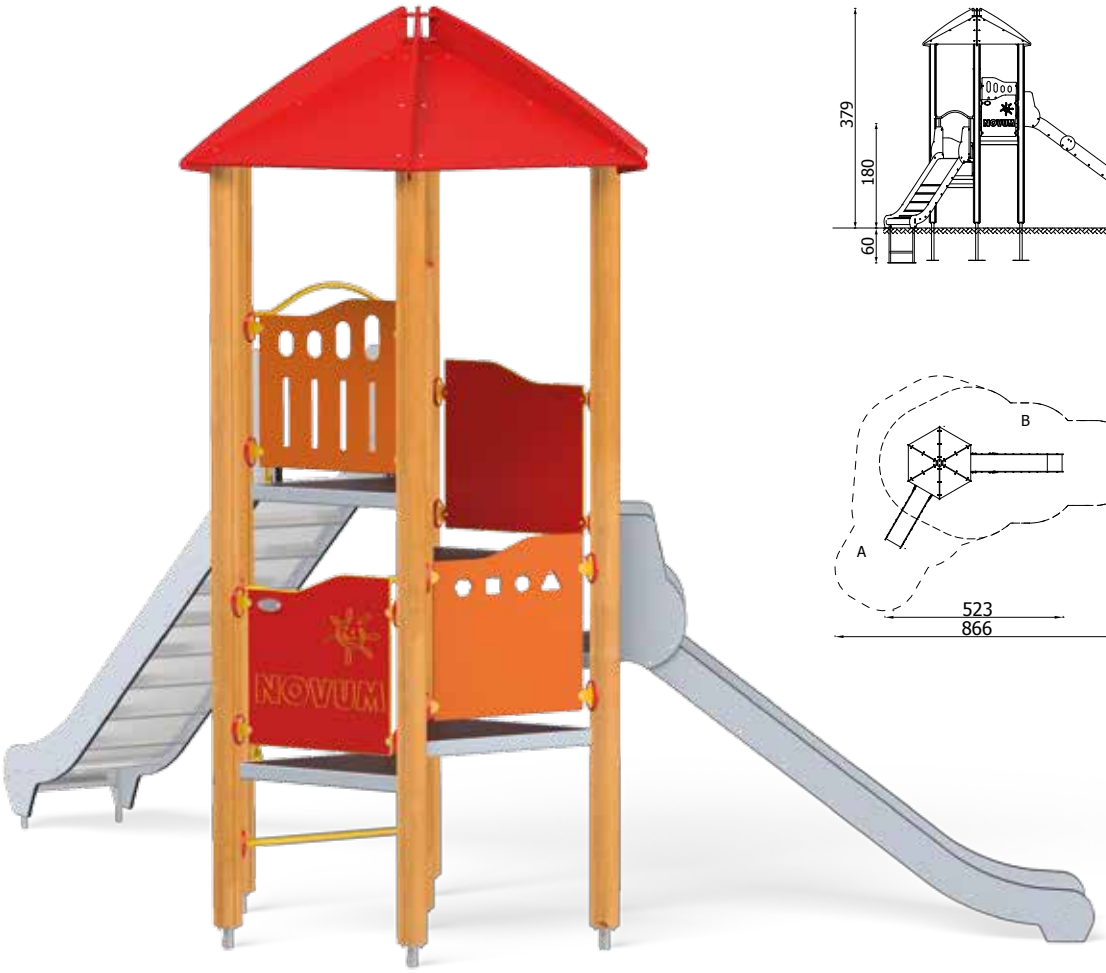

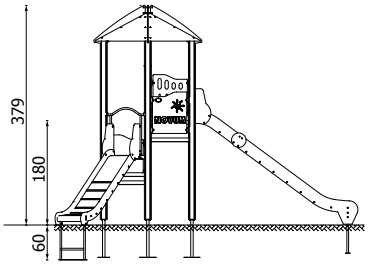

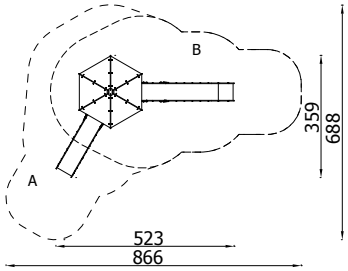

Bastei 9

1109

Versionen:
*Holz-Version - **1109EPZN***
*Metall-Version - **1109MPN***

1.8m

51m²

15

3+

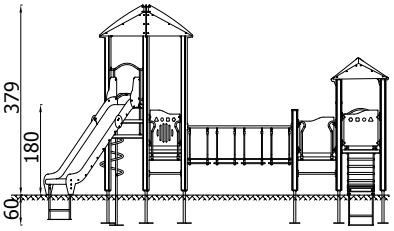

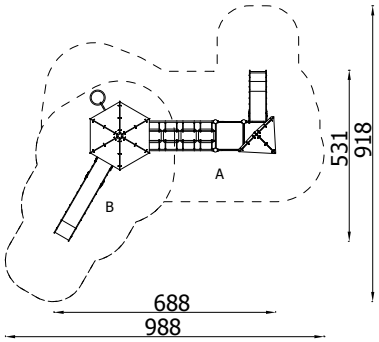

Bastei 11

1111

Versionen:
*Holz-Version - **1111EPZN***
*Metall-Version - **1111MPN***

1.8m

51m²

18

3+

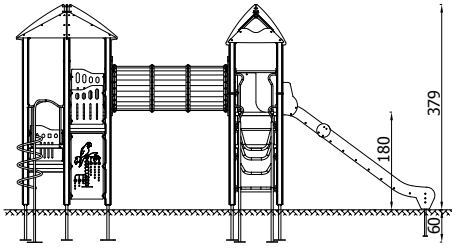

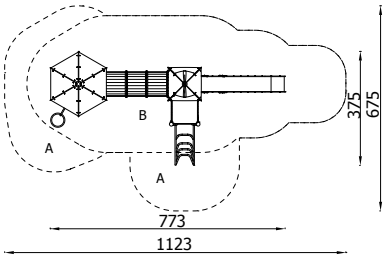

Fragen Sie unsere Experten nach den technischen Daten der Metallversion des Gerätes

Bastei **14**

1114

Versionen:
*Holz-Version - **1114EPZN***
*Metall-Version - **1114MPN***

1.8m

70m²

24

3+

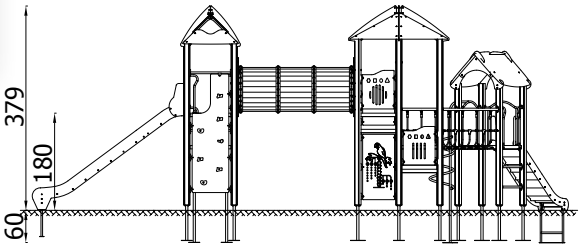

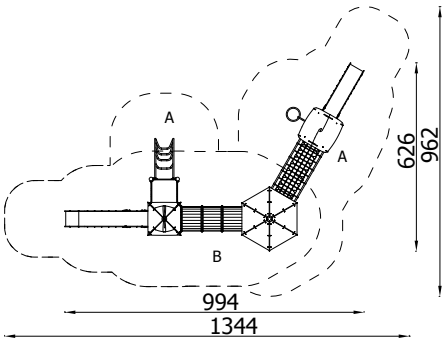

Bastei 15

1115

Versionen:
Holz-Version - **1115EPZN**
Metall-Version - **1115MPN**

1.8m

90.5m²

32

3+

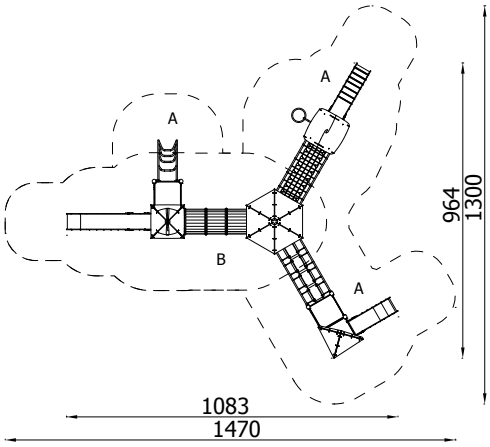

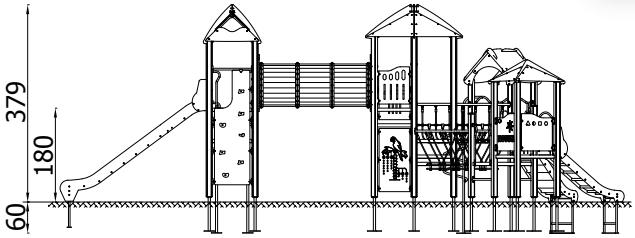

Fragen Sie unsere Experten nach den technischen Daten der Metallversion des Gerätes

Set Unter Palmen, groß **11492**

11492

Versionen:
*Metall-Version - **11492MP***

0.9m

89.5m²

50

0+

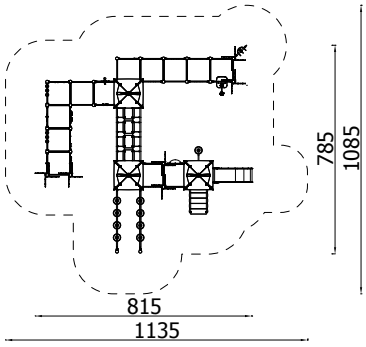

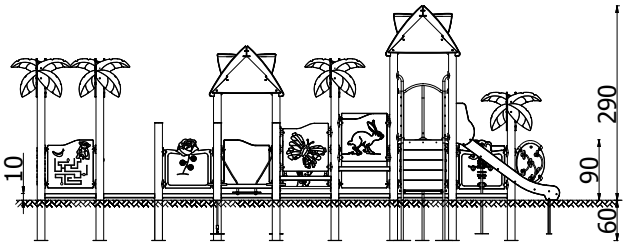

Set Unter Palmen, klein **11485**

11485

Versionen:
*Metall-Version - **11485MP***

1.2m

44m²

22

3+

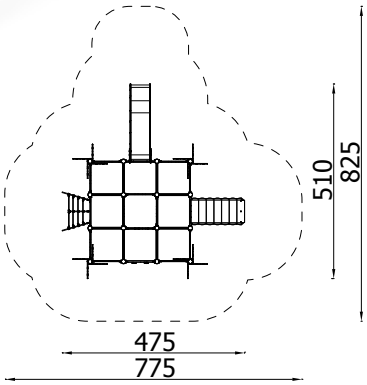

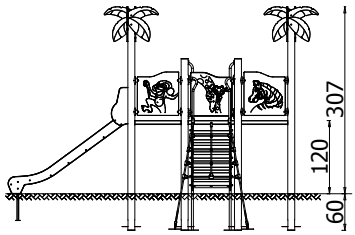

Orbis **11311**

11311

Versionen:
*Holz-Version - **11311EPZN***
*Metall-Version - **11311MPN***

2.4m

146m²

50

3+

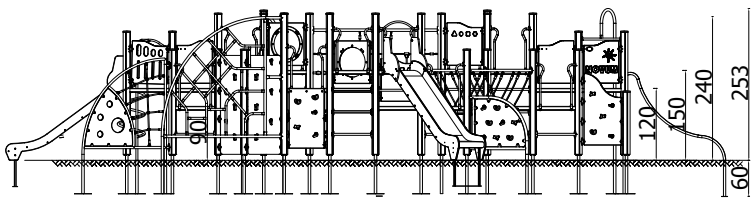
90
120
50
240
253
60

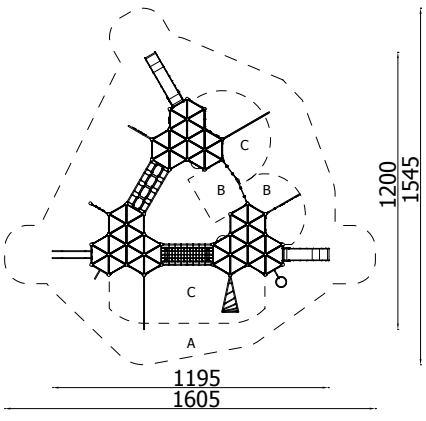
C
B
B
C
A
1200
1545
1195
1605

Orbis **11427**

11427

Versionen:
*Holz-Version - **11427EPZN***
*Metall-Version - **11427MPN***

1.5m

337m²

130

3+

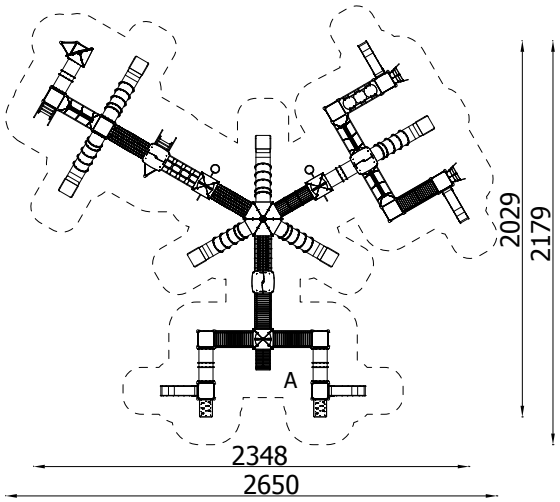

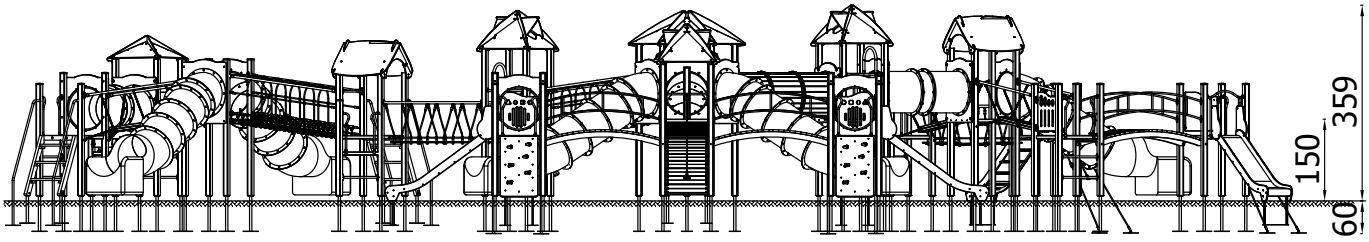

SERIE **ORBIS** - SCHIFFE

Abenteuerschiff **Marco Polo**

11402

Versionen:
Holz-Version - **11402EPZN**
Metall-Version - **11402MPN**

1.2m

48m²

25

3+

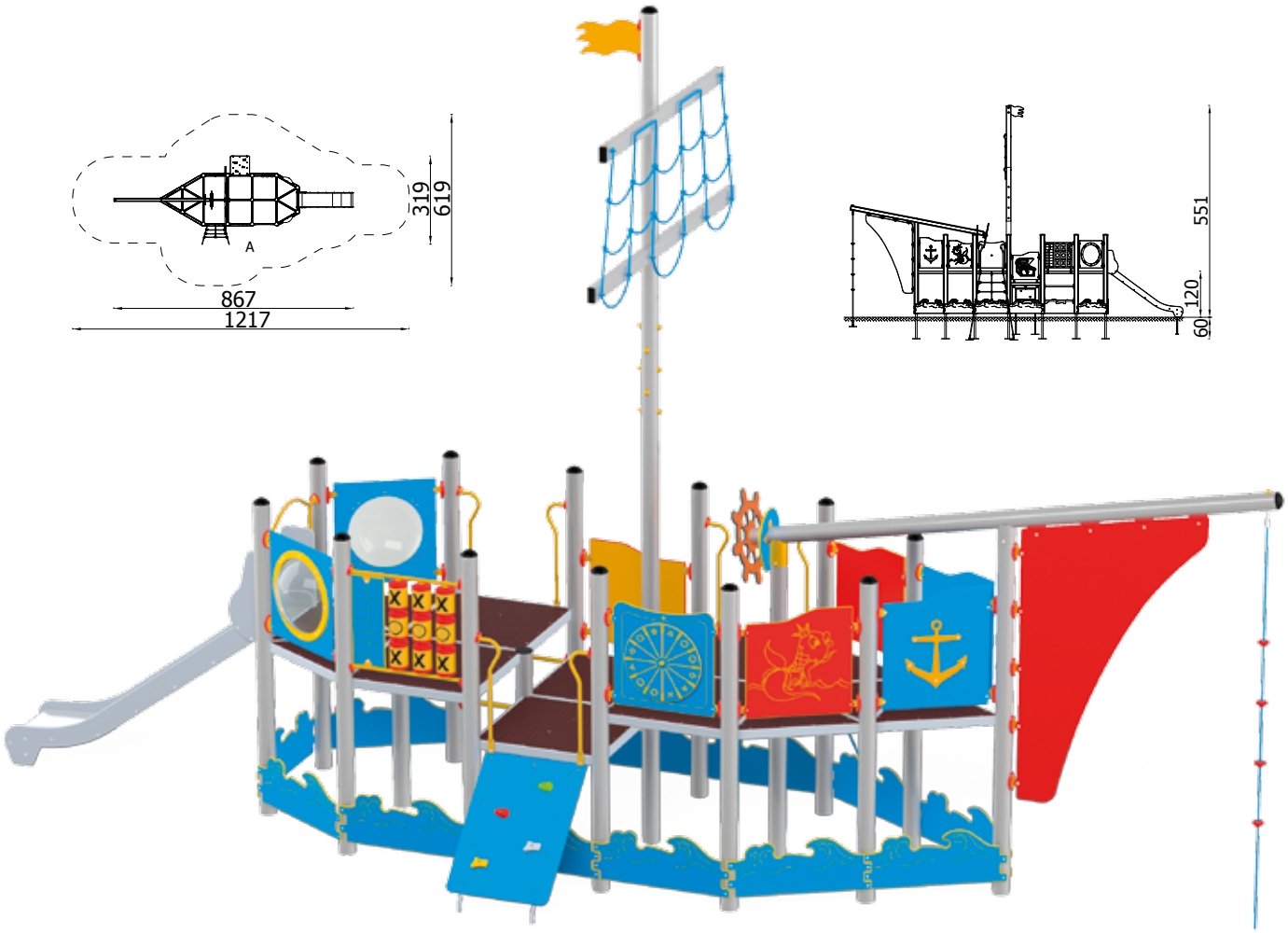

Abenteuerschiff **Dias**

11120

Versionen:
*Holz-Version - **11120EPZN***
*Metall-Version - **11120MPN***

1.2m

54m²

22

3+

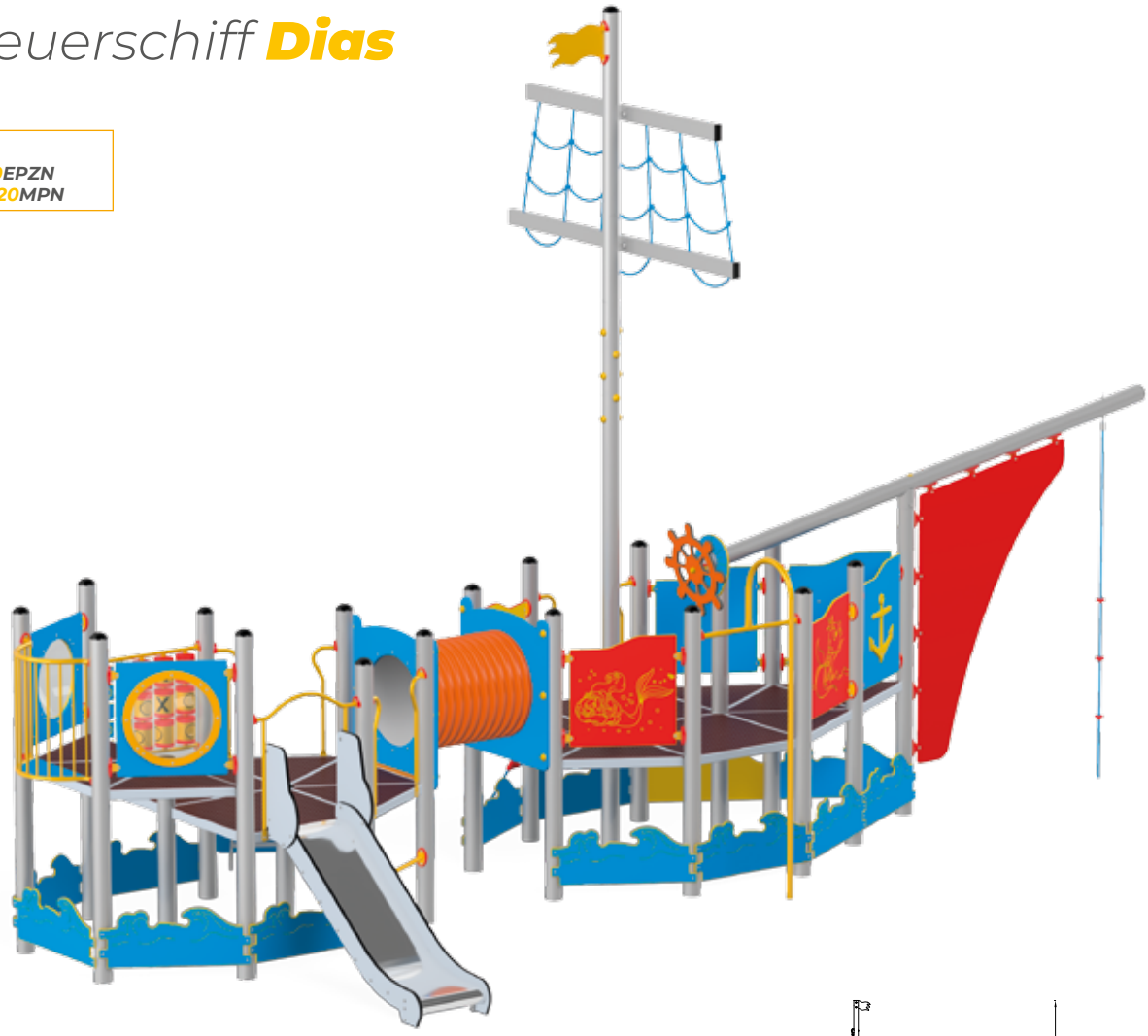

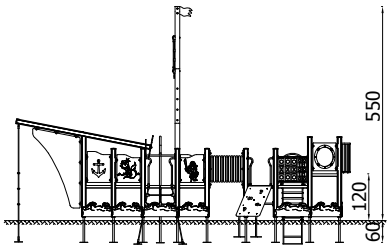

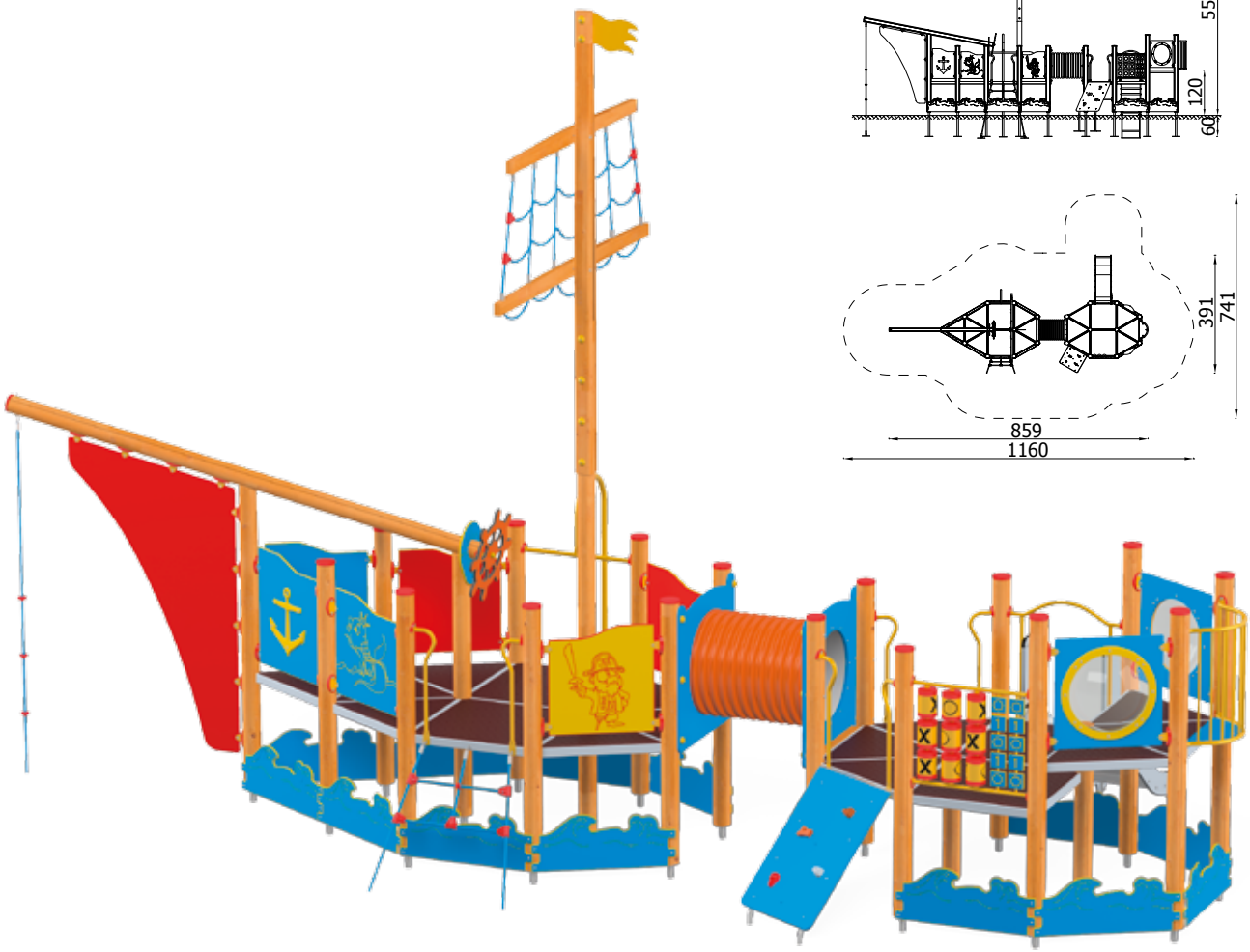

Abenteuerschiff **Magellan**

11110

Versionen:
*Holz-Version - **11110EPZN***
*Metall-Version - **11110MPN***

1.2m

63.5m²

22

3+

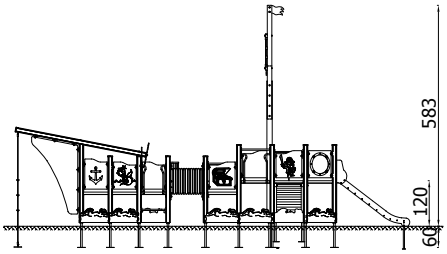

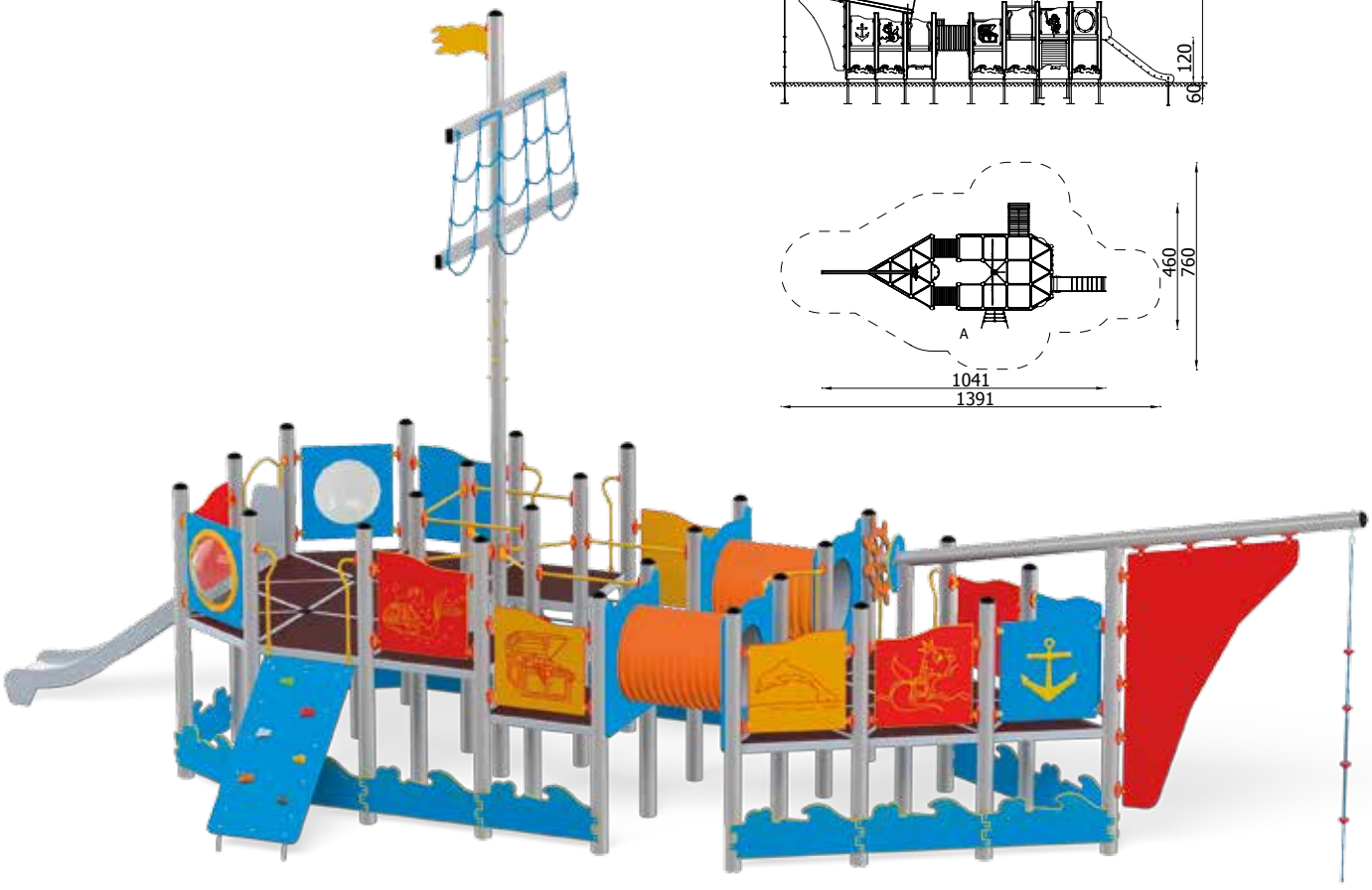

Abenteuerschiff **Kolumbus**

1148

Versionen:
*Holz-Version - **1148EPZN***
*Metall-Version - **1148MPN***

1.2m

74m²

50

3+

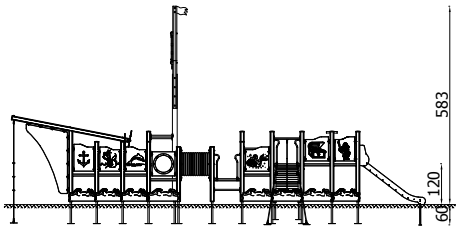

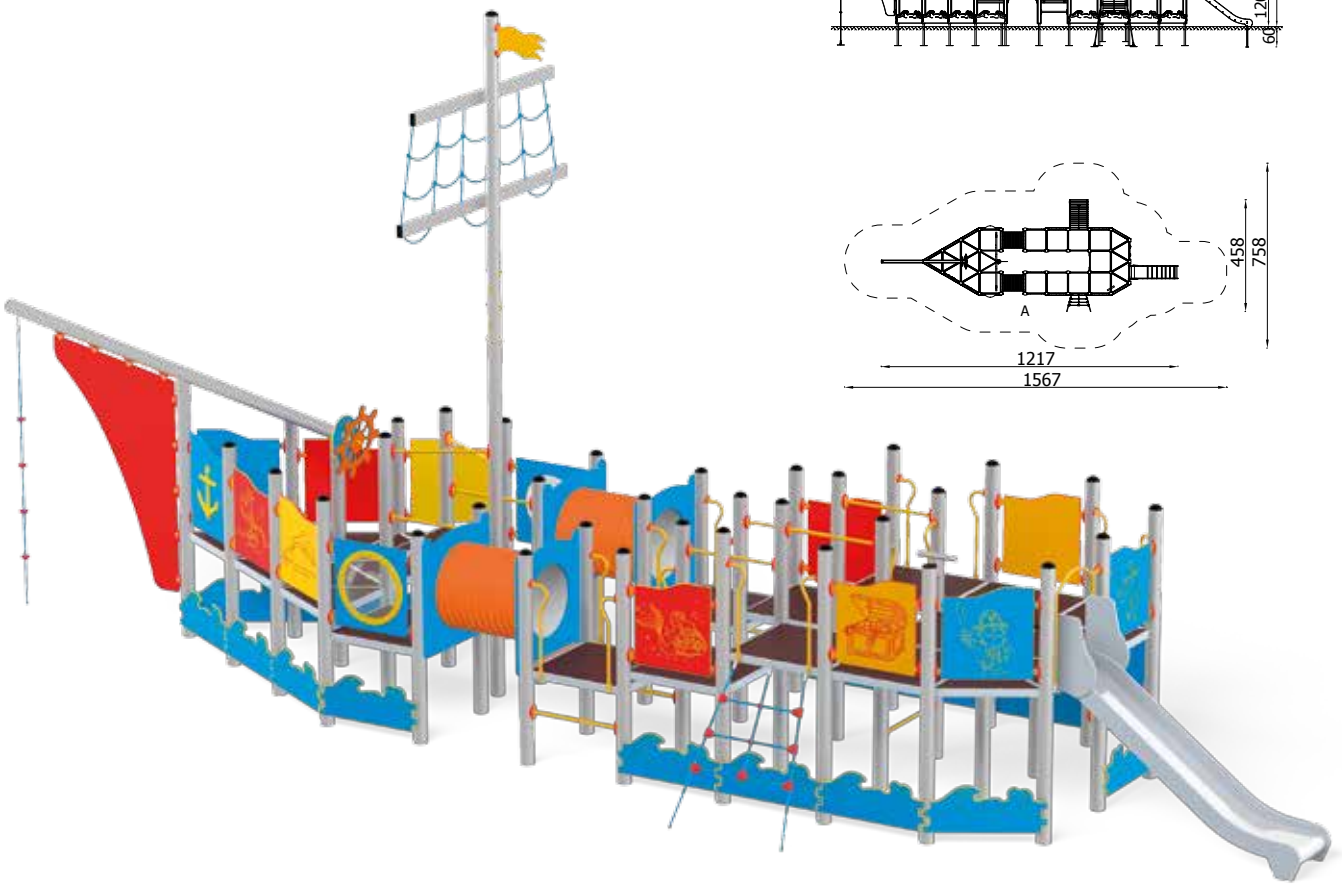

Abenteuerschiff **Orbis**

11437

Versionen:
*Holz-Version - **11437EPZN***
*Metall-Version - **11437MPN***

1.2m

87.5m²

36

3+

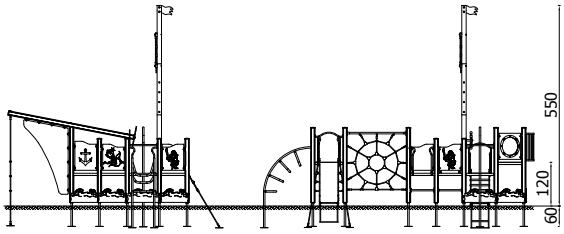

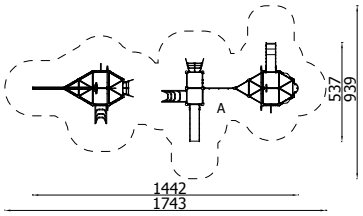

TRAMPOLINE

Oberfläche stoßdämpfend, gefertigt aus gegossener, **einheitlicher EPDM-Schicht**

Qualität und Sicherheit garantiert durch **TÜV** und **PCA**

Das Produkt basiert auf hochwertigen und **bewährten** Komponenten

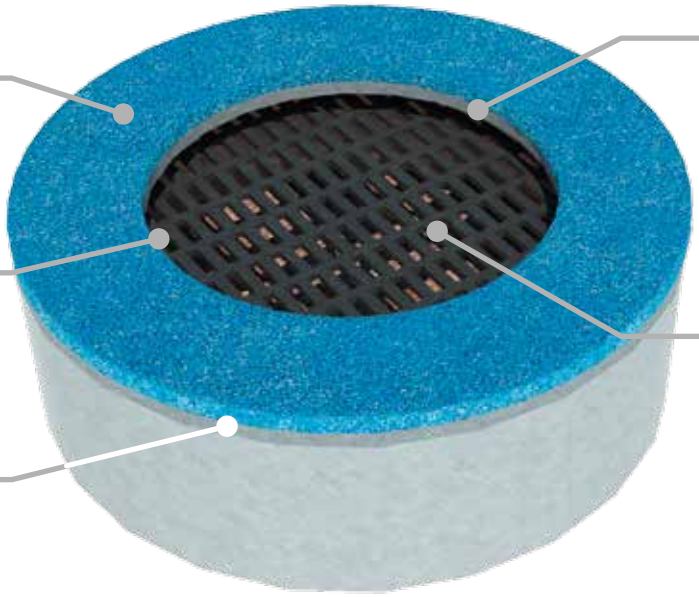

Feuerverzinkte Federn aufgehängt auf Stahlprofilen

Sprungmatte mit erhöhter **Vandalismusbeständigkeit** aus strapazierfähigen Kunststoffsegmenten

Vorteile des Springens auf Trampolinen:
- Aktivierung aller Muskeln
- Stärkung der Körperkraft,
- Verbesserung der Augen- und Bewegungskoordination sowie der motorischen Fähigkeiten
- die Freisetzung von Endorphinen

Verfügbare EPDM - Farben:

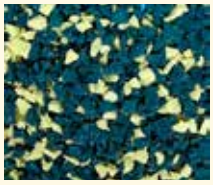
Mix 1

Mix 2

Mix 3

Mix 4

Mix 5

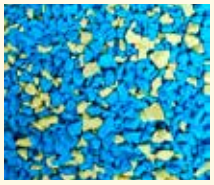
Mix 7

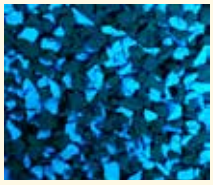
Mosaik- blau

Gelb

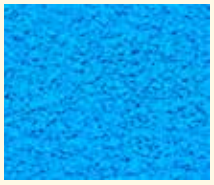
Blau

Rosa

Rot

Violett

Orange

Hell grau

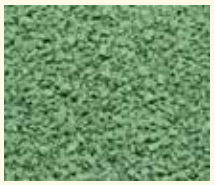
Grün

Dunkel grau

Schwarz

Verfügbarre Matten - Farben:

Matte gelb

Matte schwarz

0.6m | 12m² | 1 | 5+

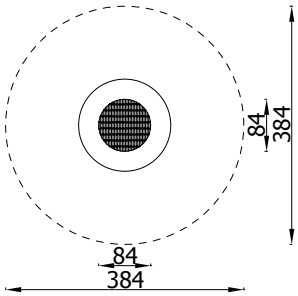

Trampolin **kleiner Krater**

42513

0.6m | 13m² | 1 | 5+

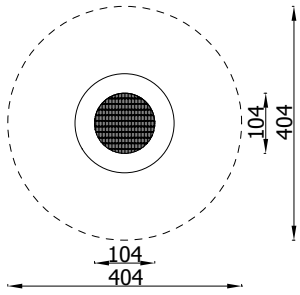

Trampolin **mittlerer Krater**

42514

0.6m | 24.3m² | 1 | 5+

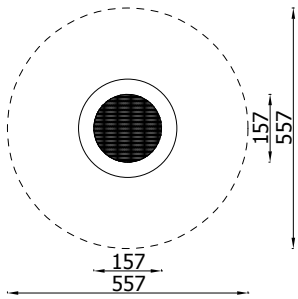

Trampolin **großer Krater**

42515

Trampolin **Mini-Quadrat**

42516

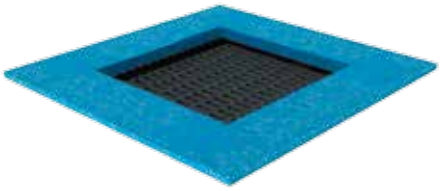

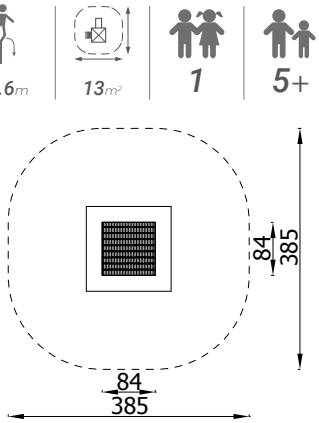

Trampolin **Klein-Quadrat**

42517

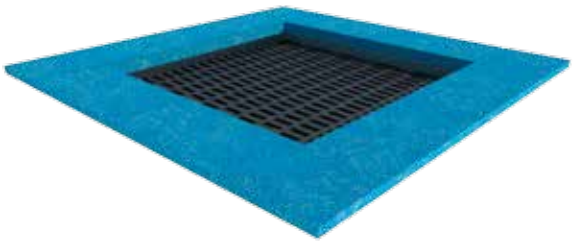

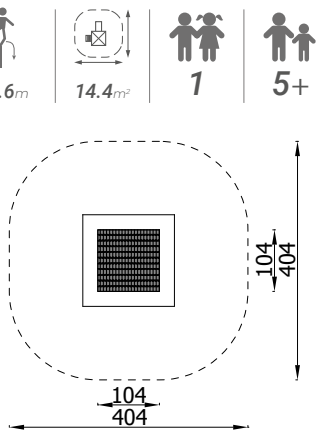

Trampolin **Mittel-Quadrat**

42518

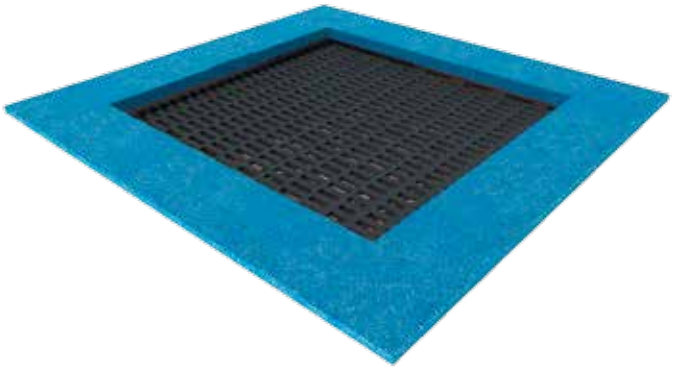

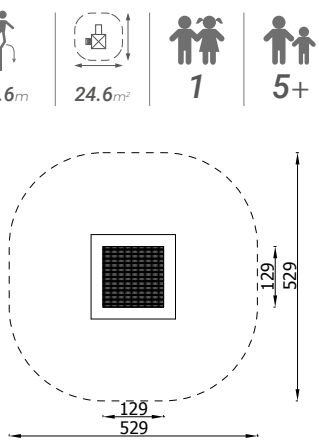

0.6m | 24.3m² | 1 | 5+

Trampolin **Großer-Quadrat**-Krater

42519

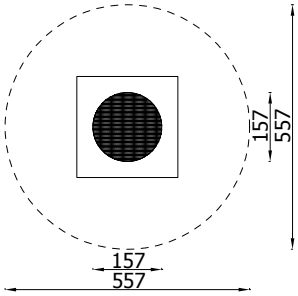

0.6m | 27.3m² | 1 | 5+

Rollstuhlfahrer-Trampolin

42520

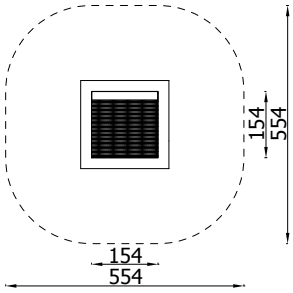

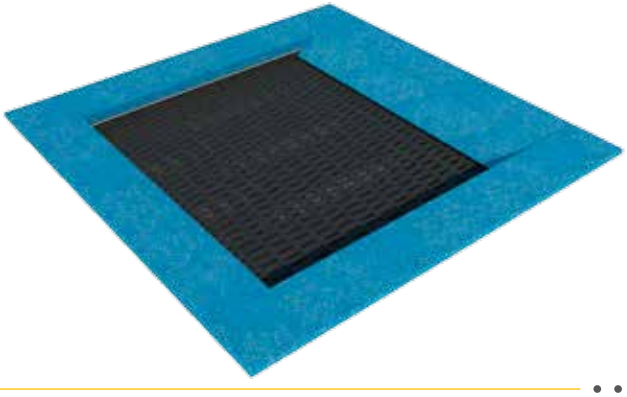

0.6m | 37m² | 1 | 5+

Trampolin **Lang**

42521

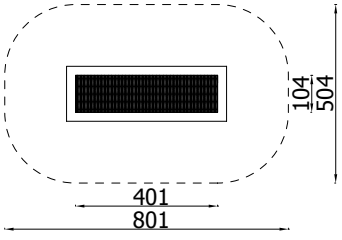

Spielpunkte

In den Spiel- und Freizeitbereichen ist immer Platz für Spielpunkte. Unser umfangreiches Sortiment umfasst Federgeräte, die von Kindern geliebt werden, Wippen, Schaukeln, Karussells, Rutschen, Züge und Spielhäuser. Weiterhin umfasst unser Sortiment Sandkästen, Klettergeräte und Fitnessgeräte.
Für den urbanen Raum ergänzen hochwertige Bänke, Abfalleimer, Fahrradständer Informationstafeln und Zäune unser Fertigungsprogramm.

Weitere Spielgärete finden Sie auf unserer Webseite www.novum4kids.de

Freistehende Spielgeräte

1 Federwippen mit massiven Beton-Fertigfundament oder Metallankern lieferbar.

2 verzinkte Verbindungselemente mit Kunststoffkappen abgedeckt

3 Holzelemente aus Leimschichtholz, in Längsrichtung genutet, impregniert

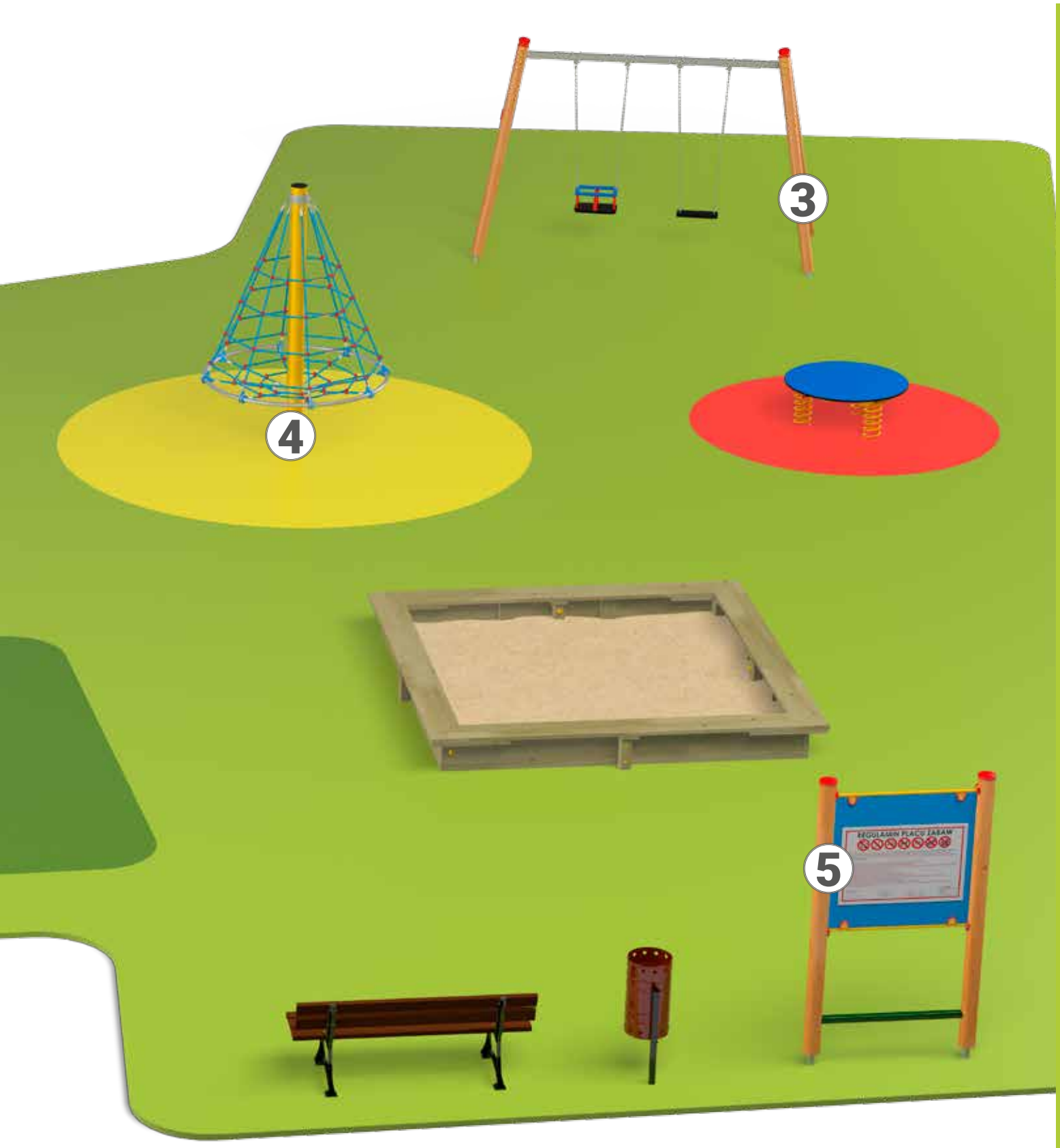

4 Stahlelemente verzinkt und pulverbeschichtet

5 In vielen Produkten wird hochwertiges HDPE-Material verwendet

HÖCHSTE **SPASSQUALITÄT!**

- Feder aus hochwertigem, pulverbeschichtetem, Stahl
- Verbindungselemente verzinkt und mit Kunststoffkappen abgedeckt
- Griffe und Fußstützen aus hochwertigem Kunststoff
- Grundelemente aus HDPE-Polyethylenplatten
- Stahlelemente durch Pulverbeschichtung vor Korrosion geschützt

Robinio Federwippe Auto

30100

0.6m

8m²

1

1+

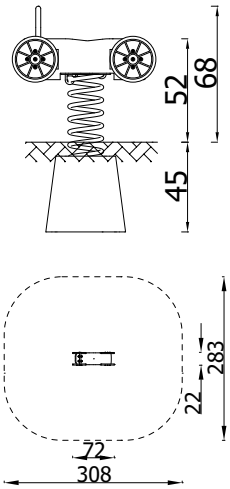

Robinio Federwippe Flugzeug

30101

0.6m

9m²

1

1+

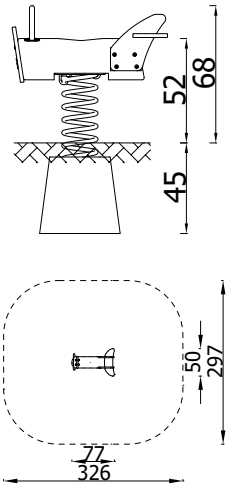

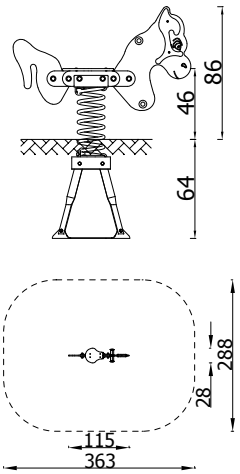

0.6m

10m²

1

1+

Federwippe Pferd

3001

Versionen:
Betonfundament: ***3001EPZ***
Metallbodenanker: ***3001EPZK***

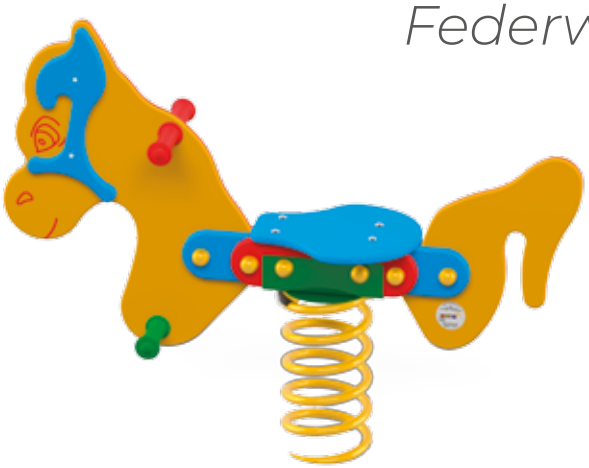

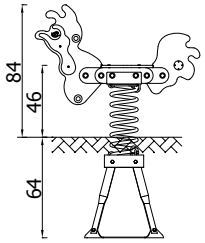

0.6m

9.5m²

1

1+

Federwippe Hahn

3002

Versionen:
Betonfundament: ***3002EPZ***
Metallbodenanker: ***3002EPZK***

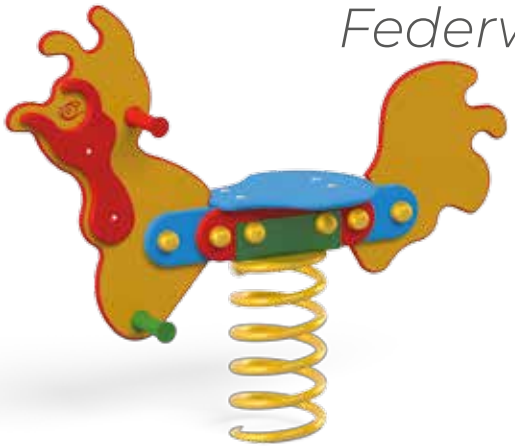

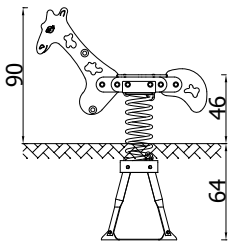

0.6m

9.5m²

1

1+

Federwippe Giraffe

3003

Versionen:
Betonfundament: ***3003EPZ***
Metallbodenanker: ***3003EPZK***

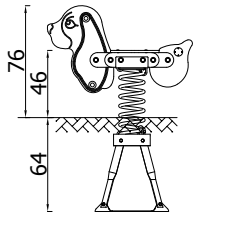

0.6m

9.5m²

1

1+

Federwippe Hund

3012

Versionen:
Betonfundament: ***3012EPZ***
Metallbodenanker: ***3012EPZK***

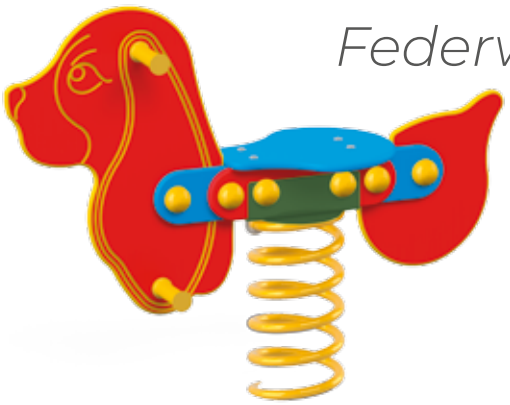

Federwippe Ente

3010

Versionen:
Betonfundament: **3010EPZ**
Metallbodenanker: **3010EPZK**

0.6m
9m²
1
1+

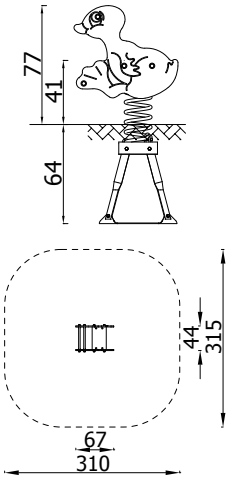

Federwippe Katze

3011

Versionen:
Betonfundament: **3011EPZ**
Metallbodenanker: **3011EPZK**

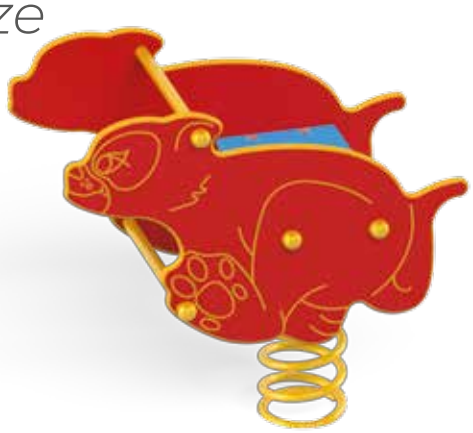

0.6m
9m²
1
1+

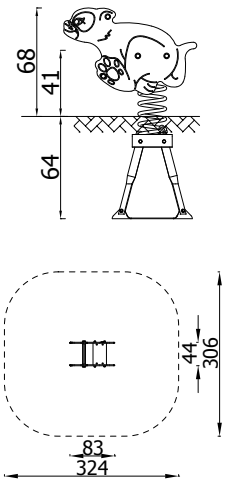

Federwippe Delphin

3005

Versionen:
Betonfundament: **3005EPZ**
Metallbodenanker: **3005EPZK**

0.6m
9.5m²
1
1+

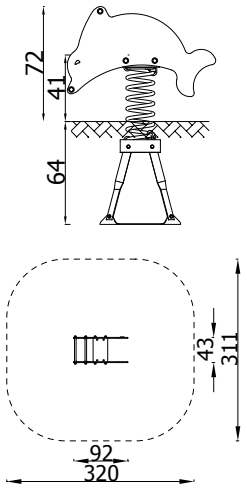

Federwippe Fisch II

3006

Versionen:
Betonfundament: **3006EPZ**
Metallbodenanker: **3006EPZK**

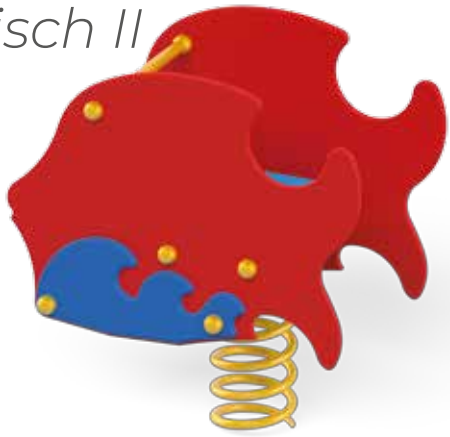

0.6m
9.5m²
1
1+

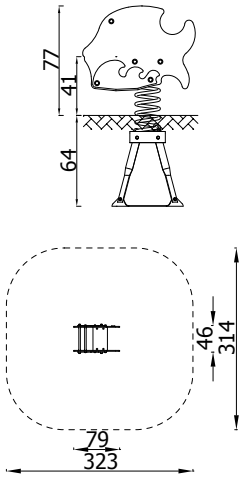

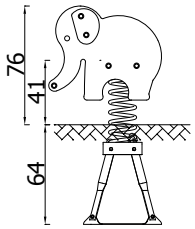

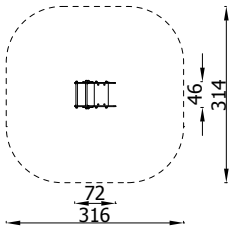

0.6m

9.5m²

1

1+

Federwippe Elefant II

3007

Versionen:
Betonfundament: ***3007EPZ***
Metallbodenanker: ***3007EPZK***

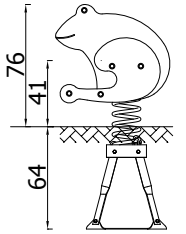

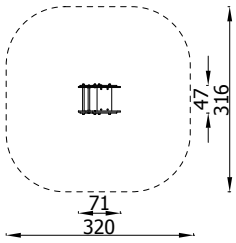

0.6m

9.5m²

1

1+

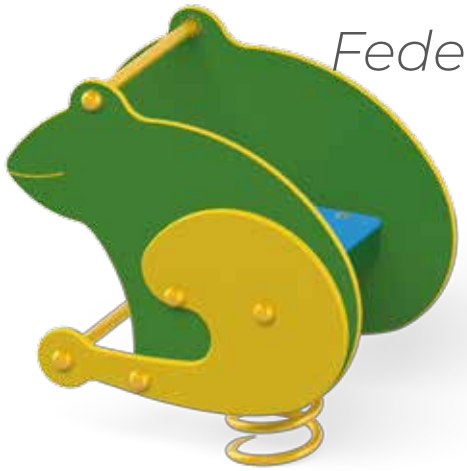

Federwippe Frosch

3008

Versionen:
Betonfundament: ***3008EPZ***
Metallbodenanker: ***3008EPZK***

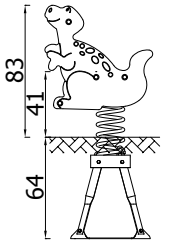

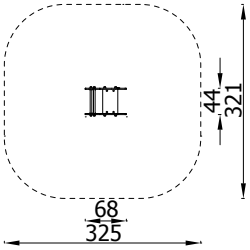

0.6m

10m²

1

1+

Federwippe Dino 2

3040

Versionen:
Betonfundament: ***3040EPZ***
Metallbodenanker: ***3040EPZK***

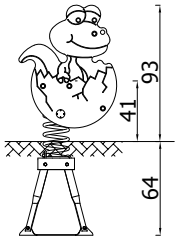

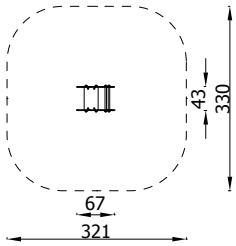

0.6m

10m²

1

1+

Federwippe Dino 1

3041

Versionen:
Betonfundament: ***3041EPZ***
Metallbodenanker: ***3041EPZK***

Federwippe Schaf

3058

Versionen:
Betonfundament: ***3058EPZ***
Metallbodenanker: ***3058EPZK***

0.6m | 10m² | 1 | 1+

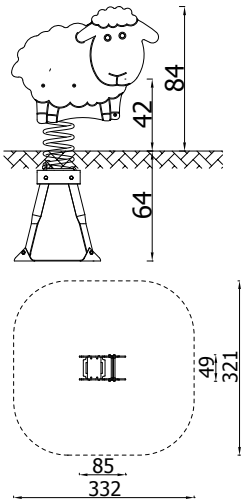

Federwippe Schildkröte

3051

Versionen:
Metallbodenanker: ***3051***

0.6m | 9m² | 1 | 1+

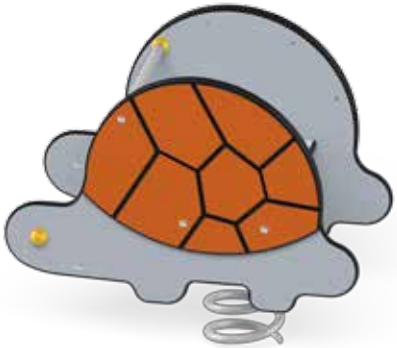

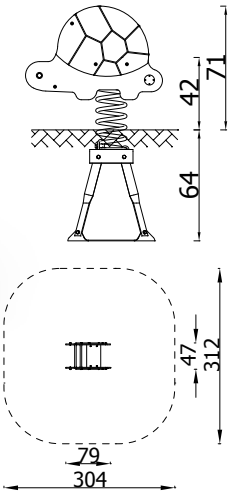

Federwippe Elefant I

3053

Versionen: Extra Plus Zink
Metallbodenanker: ***3053***

0.6m | 9m² | 1 | 1+

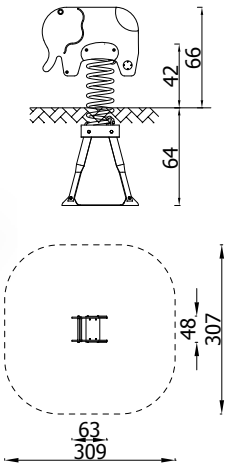

Federwippe Fisch I

3054

Versionen:
Metallbodenanker: ***3054***

0.6m | 10m² | 1 | 1+

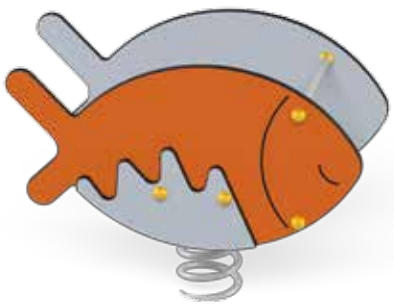

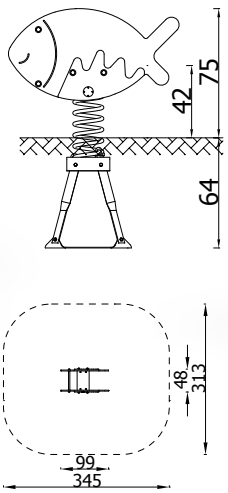

Federwippe Krabbe

3052

Versionen:
Metallbodenanker: ***3052***

0.6m | 9m² | 1 | 1+

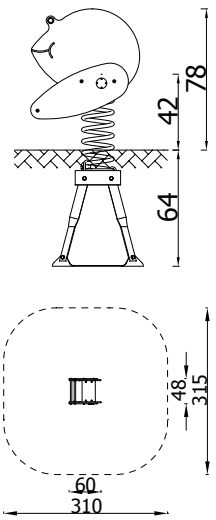

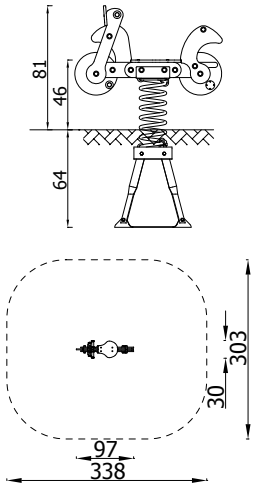

0.6m

9.5m²

1

1+

Federwippe Roller

3004

Versionen:
Betonfundament: ***3004EPZ***
Metallbodenanker: ***3004EPZK***

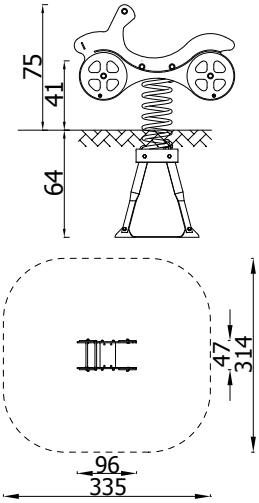

0.6m

10m²

1

1+

Federwippe Motorrad

3019

Versionen:
Betonfundament: ***3019EPZ***
Metallbodenanker: ***3019EPZK***

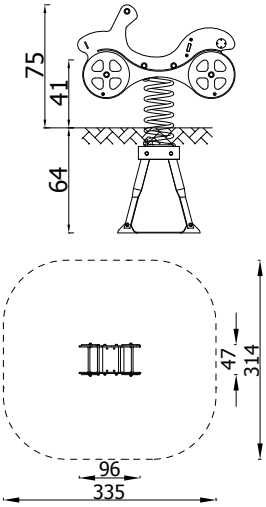

0.6m

10m²

1

1+

Federwippe Auto

3046

Versionen:
Betonfundament: ***3046EPZ***
Metallbodenanker: ***3046EPZK***

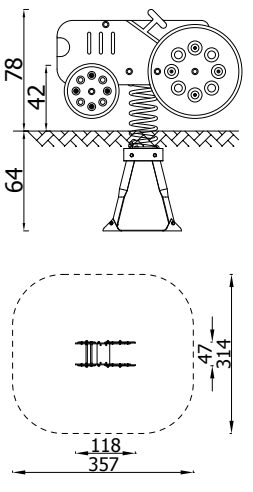

0.6m

10.5m²

1

1+

Federwippe **Traktor**

3061

Versionen:
Betonfundament: ***3061EPZ***
Metallbodenanker: ***3061EPZK***

Federwippe Helikopter

3032

Versionen:
Betonfundament: ***3032EPZ***
Metallbodenanker: ***3032EPZK***

0.6m

10.5m²

1

1+

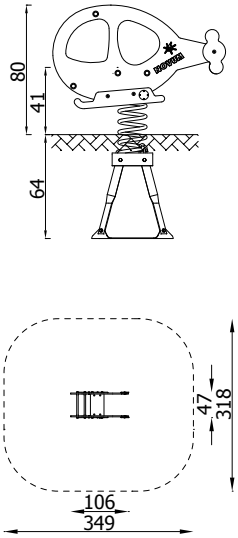

Federwippe Flugzeug

3038

Versionen:
Betonfundament: ***3038EPZ***
Metallbodenanker: ***3038EPZK***

0.6m

16.5m²

2

1+

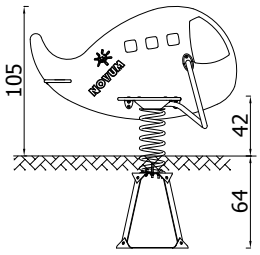

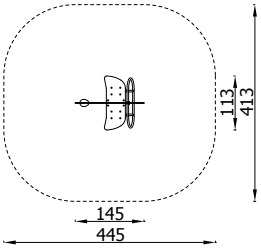

Federwippe Surfbrett

3042

Versionen:
Metallbodenanker: ***3042EPZK***

0.6m

15.5m²

2

3+

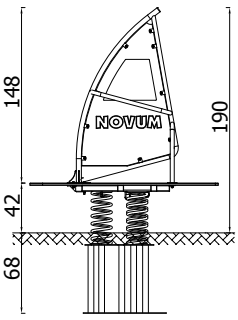

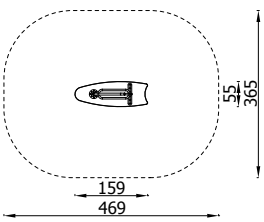

Rohr-Wippe

3015

Versionen: Extra Plus Zink
*Betonfundament: **3015EPZ***
*Metallbodenanker: **3015EPZK***

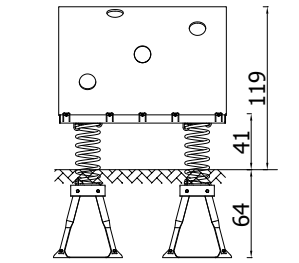

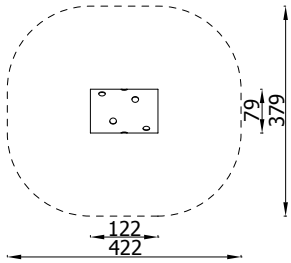

1.19m

14m²

1

3+

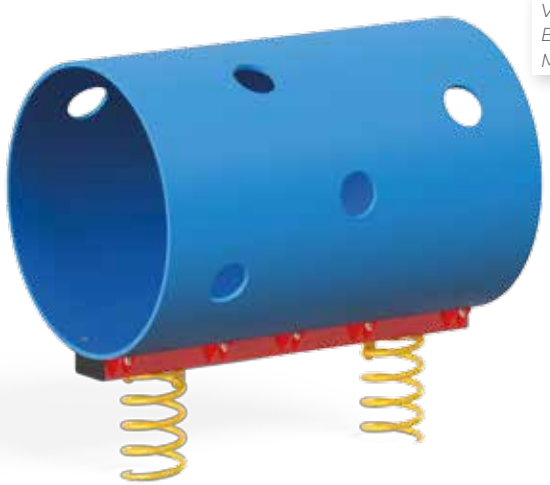

Federscheibe

3016

Versionen:
*Metallbodenanker: **3016EPZK***

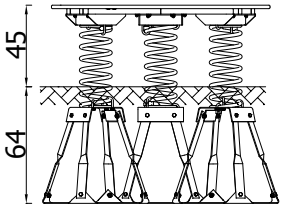

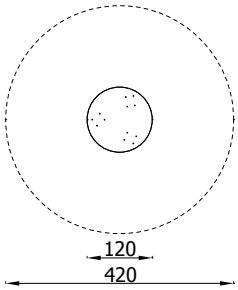

0.6m

14m²

4

3+

Federwippe Kleeblatt

3009

Versionen:
*Betonfundament: **3009EPZ***
*Metallbodenanker: **3009EPZK***

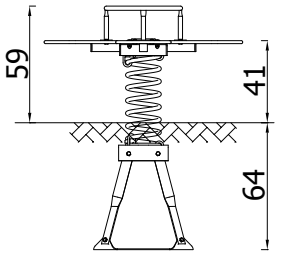

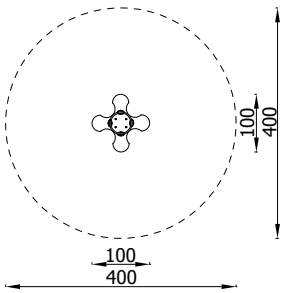

0.6m

12.6m²

4

1+

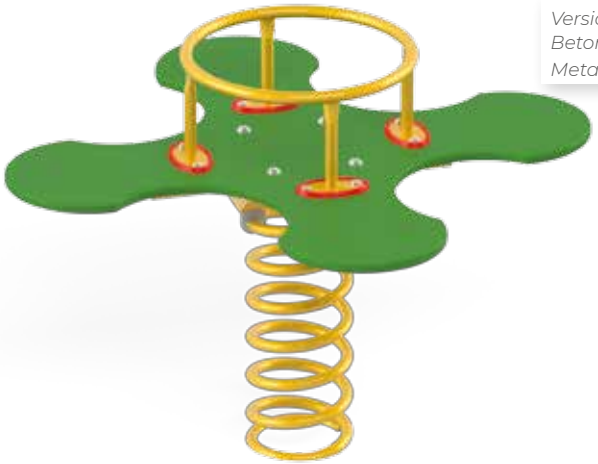

Federwippe Ernie

3075

Versionen:
*Metallbodenanker - **3075***

0.6m

9.5m²

1

1+

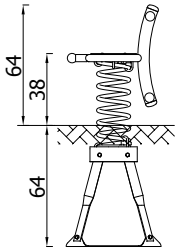

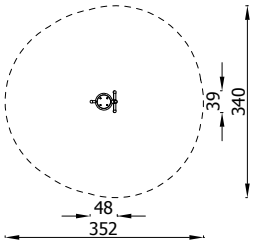

Parallel-Federwippe

3074

Versionen:
*Metallbodenanker - **3074***

0.6m

10.5m²

2

1+

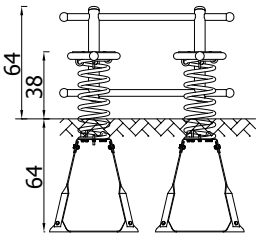

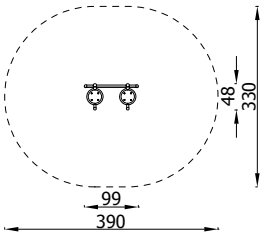

2er Federwippe Metall mit Sitzteller

3072

Versionen:
*Metallbodenanker - **3072***

0.6m

9.6m²

2

1+

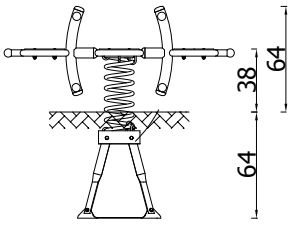

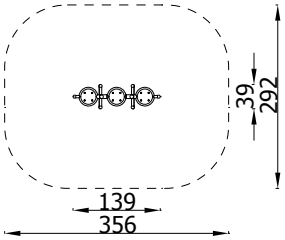

2-er Federwippe **31151**

31151

Versionen:
*Metallbodenanker - **31151***

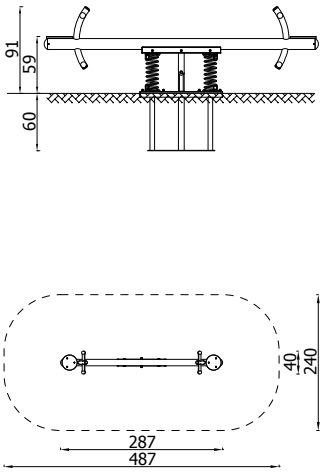

0.95m

11m²

2

3+

4-er Federwippe 31152

31152

Versionen:
*Metallbodenanker - **31152***

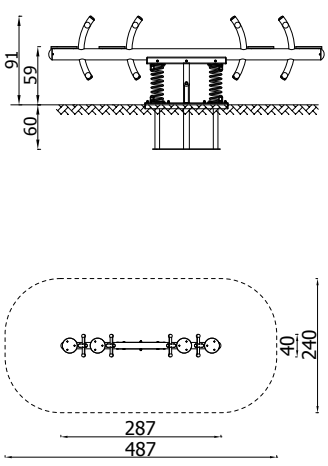

0.95m

11m²

4

3+

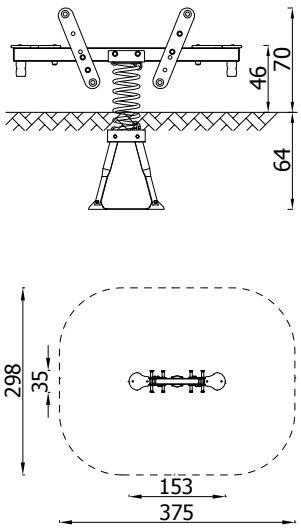

0.6m

10.5m²

2

3+

Federwippe Holz

3107

Versionen:
*Betonfundament: **3107EPZ***
*Metallbodenanker: **3107EPZK***

WIPPEN

Zweifachwippe

3109

Versionen:
Holz-Metall-Version - **3109EPZ**

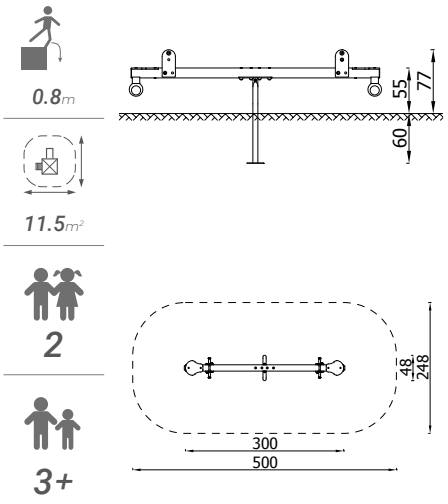

2-er Metallwippe

31159

Versionen:
Metall-Version - **31159Z**

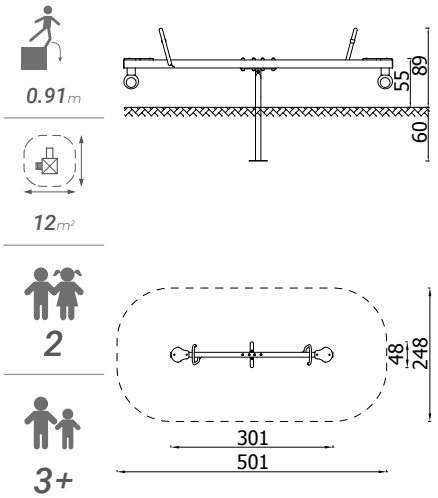

4-er Metallwippe

3199

Versionen:
Metall-Version - **3199Z**

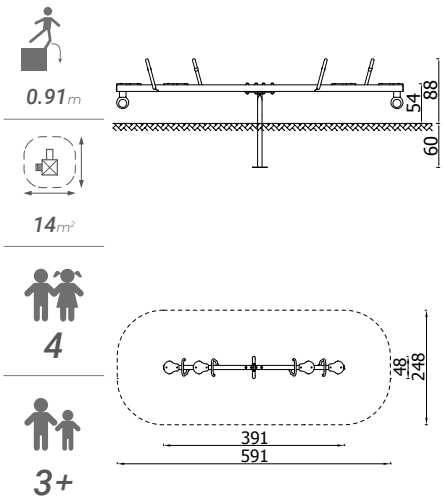

Robinio 2-er Wippe

31186

Versionen:
Holz-Version - **31186**

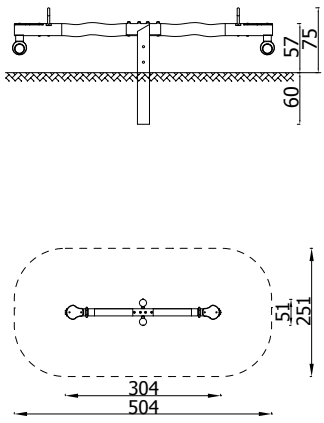

1.05m

17.9m²

2

3+

Elipso Wippe

3163

Versionen:
Metall-Version - **3163Z**

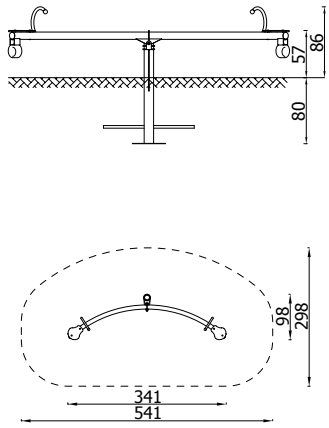

0.85m

14m²

2

3+

Bogenwippe

3160

Versionen:
Metall-Version - **3160SN**

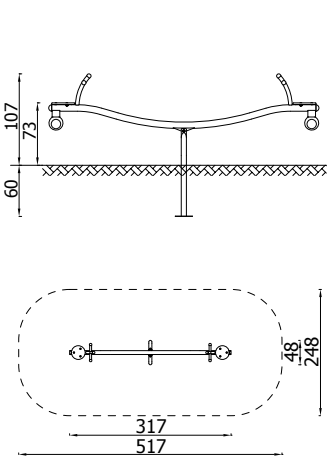

1.2m

12m²

2

3+

SCHAUKELN

ORBIS Holzschaukeln:

» Standpfosten aus geleimtem Holz gefertigt, mit Längsfräsungen und einem Durchmesser von 12cm,
» Holzelemente durch eine hochwertigen Holzlasur geschützt,
» Standpfosten mit Kunststoffkappen gesichert,
» Oben ein Stahlbalken mit Querschnitt 7x7 cm,
» Alle Verbindungen und Beschläge witterungs- und UV- beständig,
» Geräte auf Pfostenschuhen montiert,
» Stahlelemente durch Verzinkung und Pulverbeschichtung vor Korrosion geschützt

QUADRO Holzschaukeln:

» Standpfosten aus geleimtem Holz gefertigt, mit Längsfräsungen und quadratischem Querschnitt 9x9 cm,
» Holzelemente durch eine hochwertigen Holzlasur geschützt,
» Standpfosten mit Kunststoffkappen gesichert,
» Oben ein Stahlbalken mit Querschnitt 7x7 cm,
» Alle Verbindungen und Beschläge witterungs- und UV- beständig,
» Geräte auf Pfostenschuhen montiert,
» Stahlelemente durch Verzinkung und Pulverbeschichtung vor Korrosion geschützt

TRIANGULO Schaukeln:

» Standpfosten aus imprägniertem, kernlosem Holz gefertigt, mit quadratischem Querschnitt 9x9 cm, doppelt gerillt,
» Standpfosten mit Kunststoffkappen gesichert,
» Oben ein Stahlbalken mit Querschnitt 7x7 cm,
» Alle Verbindungen und Beschläge witterungs- und UV- beständig,
» Geräte auf Pfostenschuhen montiert
Stahlelemente durch Verzinkung und Pulverbeschichtung vor Korrosion geschützt

ROBINIO Schaukeln:

» Pfosten aus Robinienholz gefertigt. Durchmesser der Pfosten variiert aufgrund ihres natürlichen Charakters
» Schaukelbalken aus Edelstahl mit Querschnitt: 7 x 7 cm
» Alle Verbindungen und Beschläge sind witterungs- und UV - beständig

Metallschaukel **ORBIS**:

» Pfosten aus Stahl gefertigt und mit einem Durchmesser von 7,6 cm,
» Stahlelemente verzinkt und pulverbeschichtet,
» Pfosten mit Kunststoffkappen abgedeckt ,
» Schaukelbalken mit quadratischen Querschnitt : 7 x 7 cm,
» Alle Verbindungen und Beschläge sind witterungs- und UV - beständig,

QUADRO Metallschaukeln:

» Standpfosten aus quadratischen Stahlprofilen mit Querschnitt 7x7 cm gefertigt,
» Stahlelemente durch Verzinkung und Pulverbeschichtung vor Korrosion geschützt,
» Standpfosten mit Kunststoffkappen gesichert,
» Oben ein Stahlbalken mit Querschnitt 7x7 cm
» Alle Verbindungen und Beschläge witterungs- und UV- beständig,

Storchennest

9004

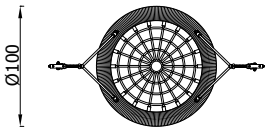

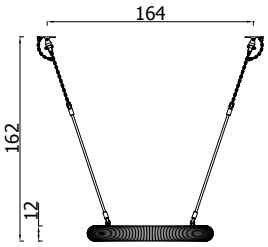

Kleinkindersitz mit Kettenverschluß

9003

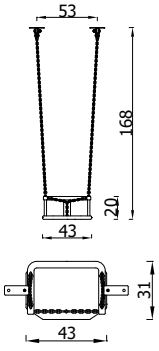

Eltern/ Kinder- Sitz

9046

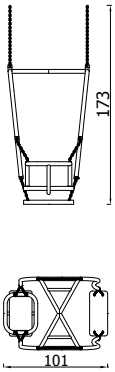

Standard-Schaukelsitz

9001

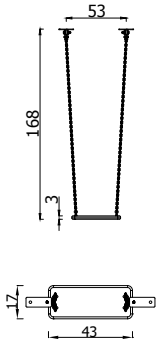

Kleinkinder- Schaukelsitz

9002

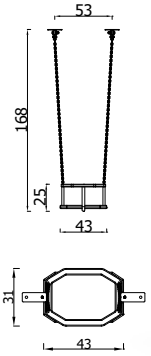

Die nachfolgenden Schaukeln, Seite 210 bis 221, zeigen nur die unterschiedlichen Varianten der Schaukelgestelle. Die abgebildeten Schaukelsitze sind nur symbolisch abgebildet. Bei einer Doppelschaukel ist es auch möglich, ein Storchennest zu montieren.
Weitere Variationsmöglichkeiten können Sie unserer Preisliste entnehmen.

Einfachschaukel Orbis

31201

Versionen:
*Holzpfosten rund - **31201***

1.3m

13m²

1

3+

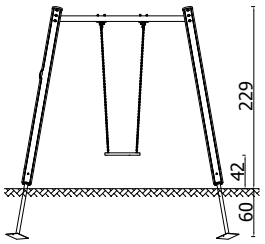

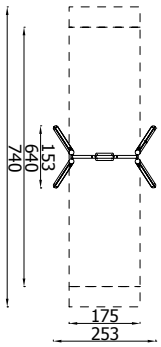

2er Schaukel Orbis

31206

Versionen:
*Holzpfosten rund - **31206***

1.3m

21.1m²

2

3+

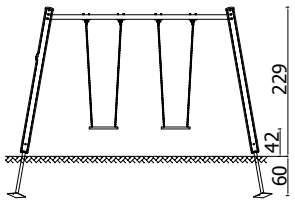

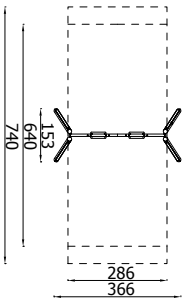

3er Schaukel Orbis

31211

Versionen:
*Holzpfosten rund - **31211***

1.3m

33.52m²

3

3+

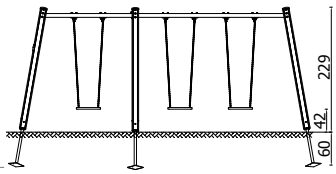

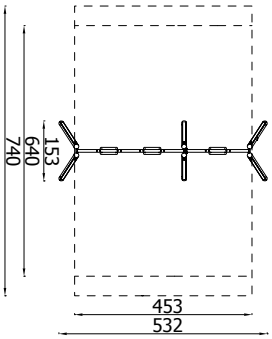

4er Schaukel Orbis

31216

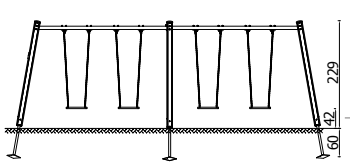

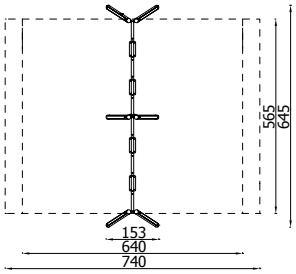

1.3m

41.8m²

4

3+

Versionen:
*Holzpfosten rund - **31216***

Einfachschaukel Quadro

31202

Versionen:
Holzpfosten Vierkant - **31202**

1.3m

13m²

1

3+

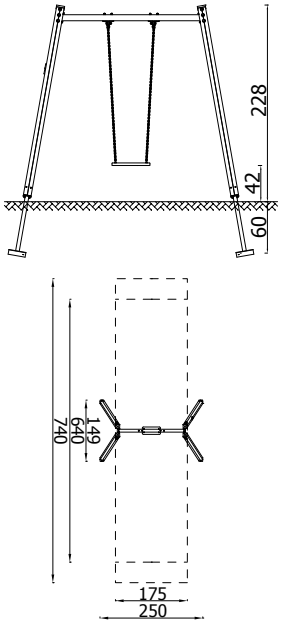

2er Schaukel Quadro

31207

Versionen:
Holzpfosten Vierkant - **31207**

1.3m

21.1m²

2

3+

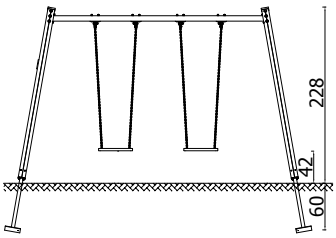

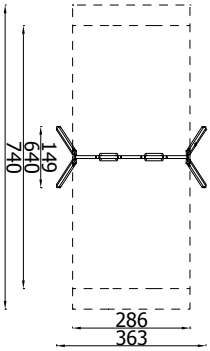

3er Schaukel Quadro

31212

Versionen:
Holzpfosten Vierkant - **31212**

1.3m

33.52m²

3

3+

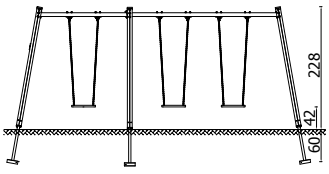

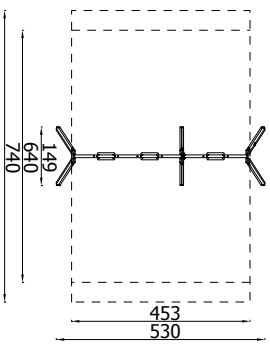

4er Schaukelgestell Quadro

31217

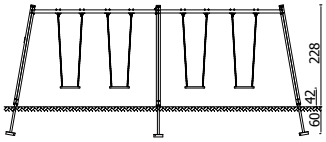

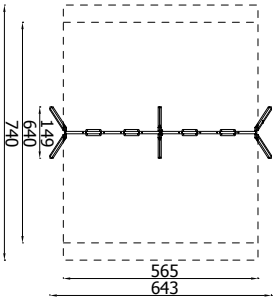

1.3m

41.8m²

4

3+

Versionen:
*Holzpfosten Vierkant - **31217***

Triangulo Einfachschaukel

31203

Versionen:
Holzpfosten Vierkant - **31203**

1.3m

13m²

1

3+

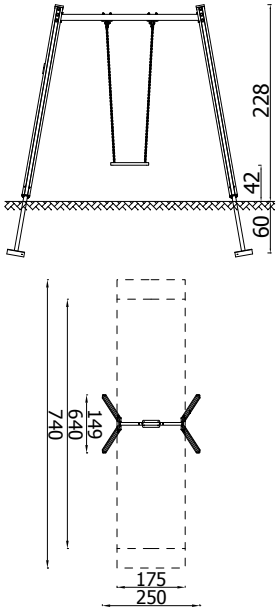

Triangulo 2er Schaukel

31208

Versionen:
Holzpfosten Vierkant - **31208**

1.3m

21.1m²

2

3+

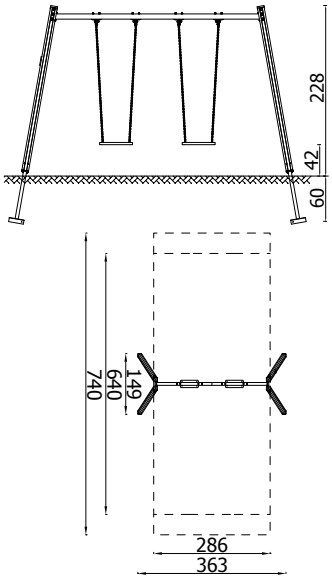

Triangulo 3er Schaukel

31213

Versionen:
Holzpfosten Vierkant - **31213**

1.3m

33.52m²

3

3+

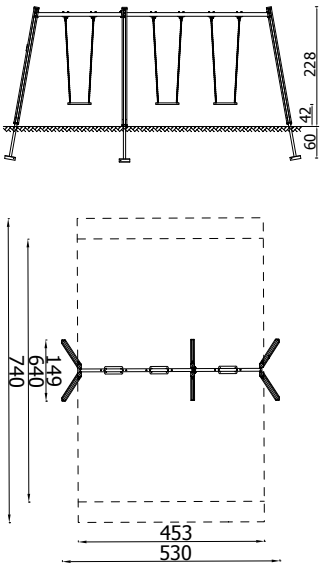

Triangulo 4er Schaukel

31218

Versionen:
*Holzpfosten Vierkant - **31218***

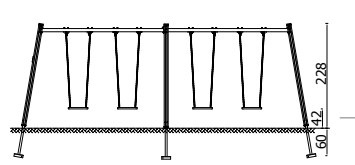

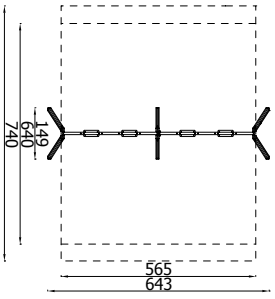

1.3m

41.8m²

4

3+

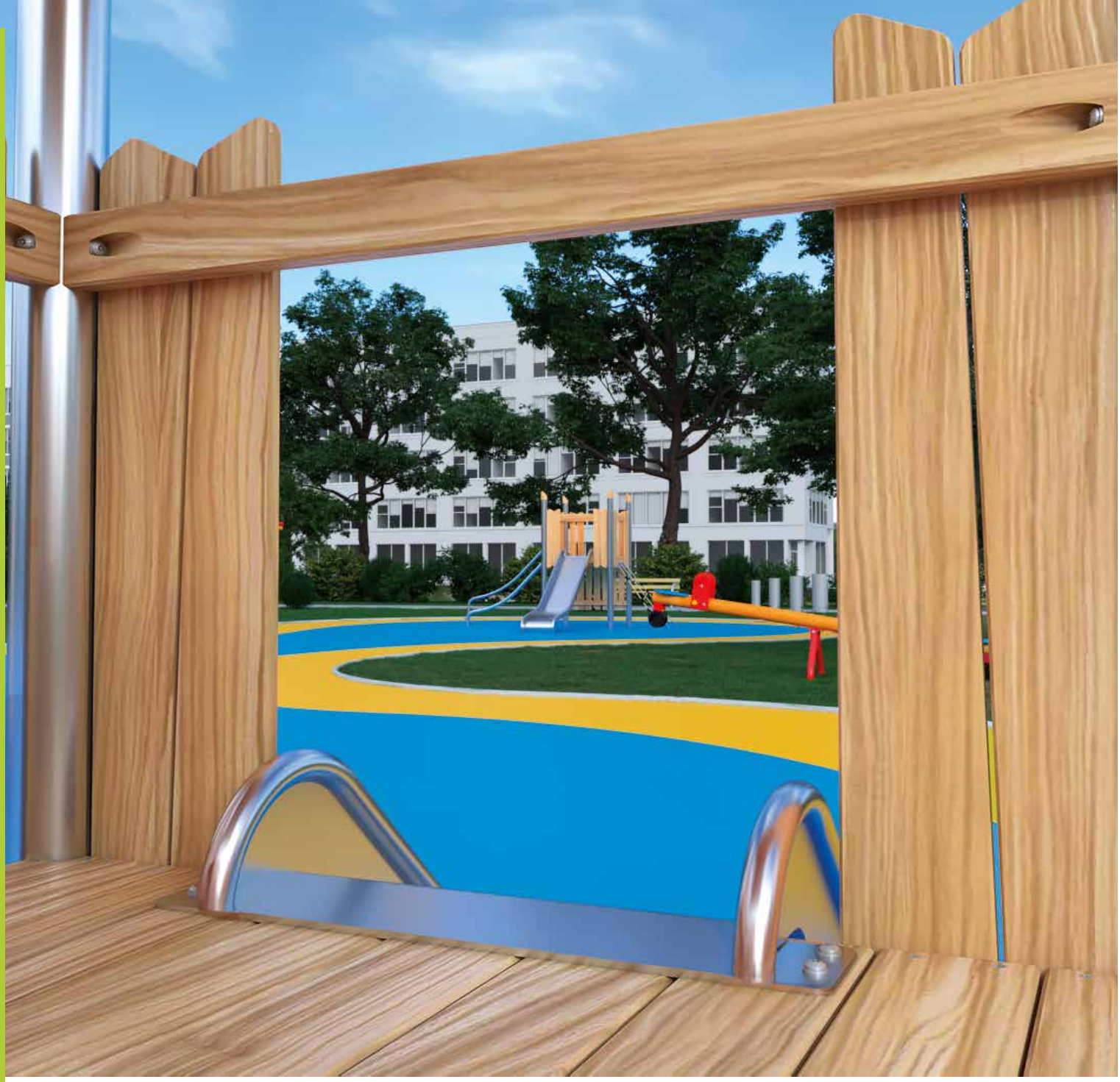

VORTEILE DER ROBINIE - SCHAUKELN:

» Pfosten aus extrem haltbarem Robinienholz,

» Geschützt mit einer farblosen Lasur,

» Edelstahlverbindungen

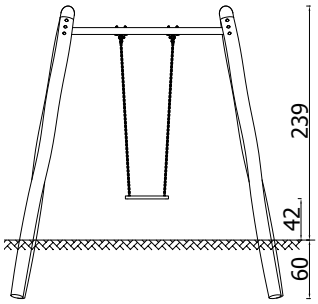

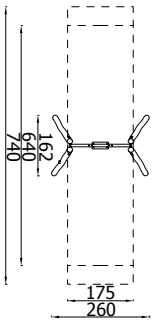

1.3m

13m²

1

3+

Robinio Einfachschaukel

31221

Versionen:
Holzpfosten rund - **31221**

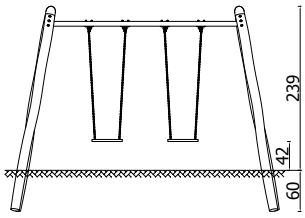

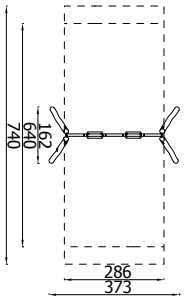

1.3m

21.1m²

2

3+

Robinio 2er Schaukel

31222

Versionen:
Holzpfosten rund - **31222**

Metall- Einfachschaukel Orbis

31204

Versionen:
*Metallpfosten rund - **31204***

1.3m

13m²

1

3+

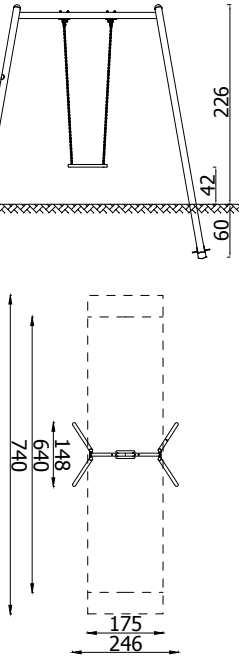

Metall 2er Schaukel Orbis

31209

Versionen:
*Metallpfosten rund - **31209***

1.3m

21.1m²

2

3+

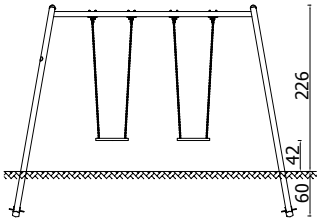

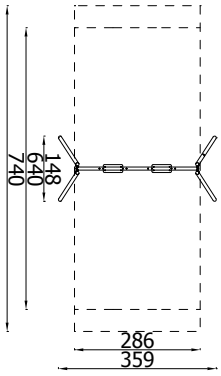

Metall 3er Schaukel Orbis

31214

Versionen:
*Metallpfosten rund - **31214***

1.3m

33.52m²

3

3+

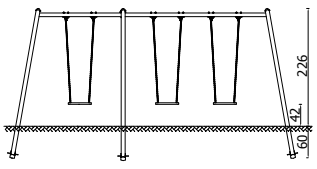

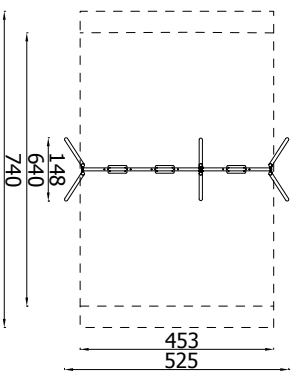

Metall 4er Schaukel Orbis

31219

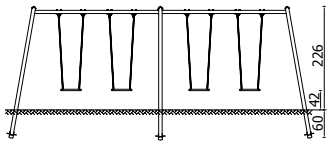

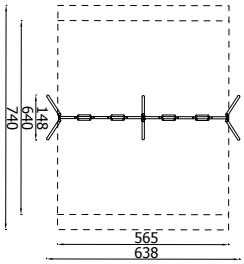

1.3m

41.8m²

4

3+

Versionen:
Metallpfosten rund - **31219**

Metall - Einfachschaukel Quadro

31205

Versionen:
*Metallpfosten Vierkant - **31205***

1.3m

13m²

1

3+

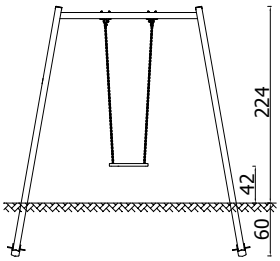

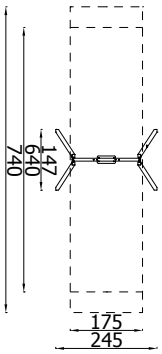

Metall 2er Schaukel Quadro

31210

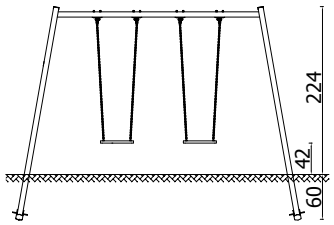

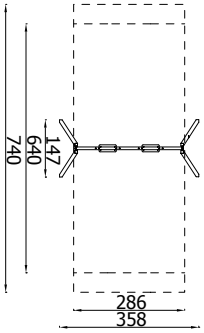

1.3m

21.1m²

2

3+

Versionen:
Metallpfosten Vierkant - **31210**

Metall 3er Schaukel Quadro

31215

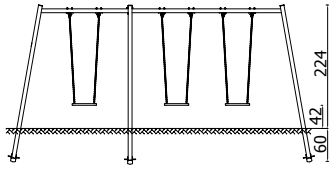

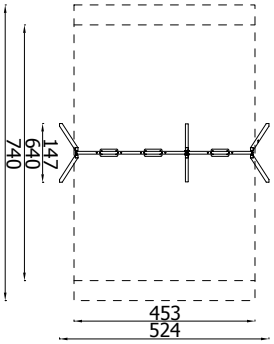

1.3m

33.52m²

3

3+

Versionen:
Metallpfosten Vierkant - **31215**

Metall 4er Schaukel Quadro

31220

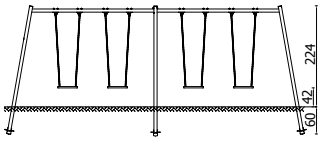

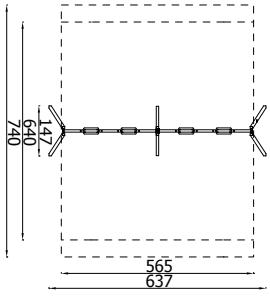

1.3m

41.8m²

4

3+

Versionen:
Metallpfosten Vierkant - **31220**

Pfostenschaukel

31112

Versionen:
Metall - **31112**

0.94m

11.5m²

1

3+

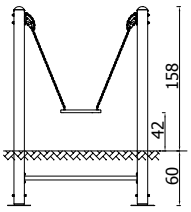

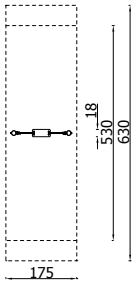

Pfostenschaukel mit **Kleinkindersitz**

31113

Versionen:
Metall - **31113**

0.94m

11.5m²

1

1+

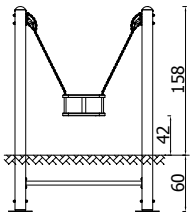

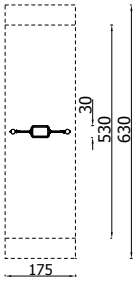

2- Pfostenschaukel mit **Storchennest**

31114

Versionen:
Metall - **31114**

0.94m

16.5m²

2

3+

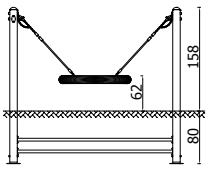

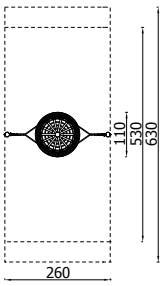

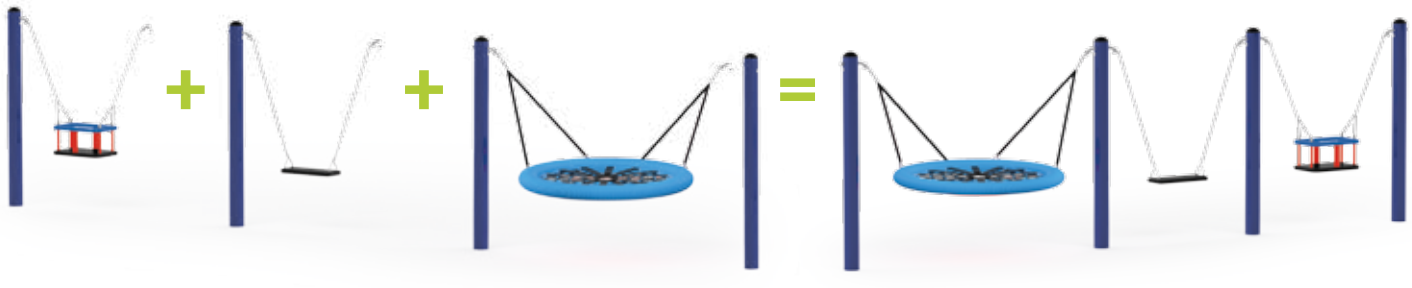

Die Schaukeln können unterschiedlich konzipiert werden, vorm Kauf bitte unser Verkaufsbüro kontaktieren.

Blumen - **Schaukel**

3171

Versionen:
Metall - **3171Z**

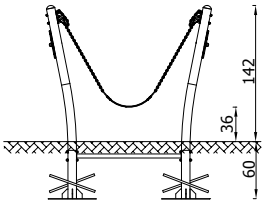

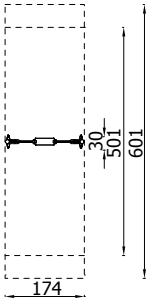

0.83m

10.5m²

1

1+

Hängematte

3167

Versionen:
Metall - **3167Z**

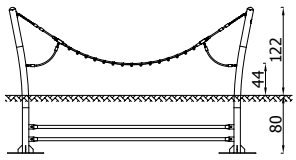

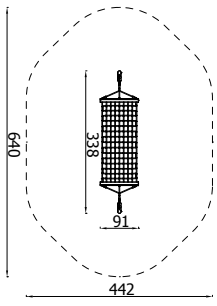

0.73m

23.5m²

1

3+

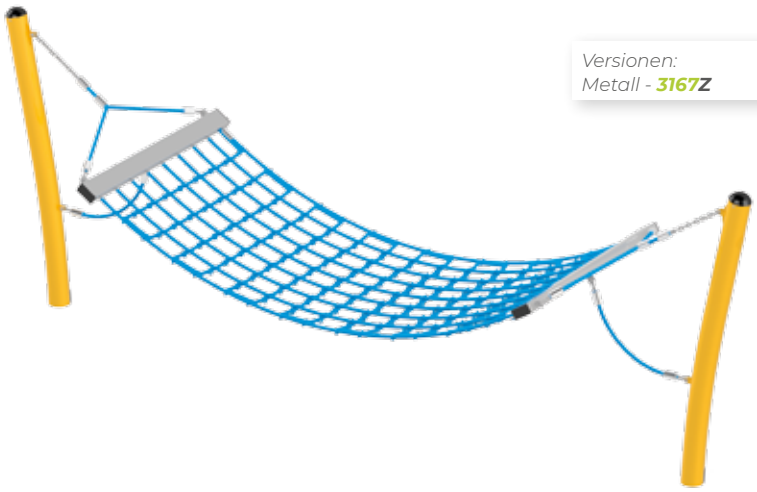

Kreisschaukel

3155

Versionen:
*Metall - **3155SN***

1.22m

27m²

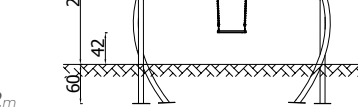

1

3+

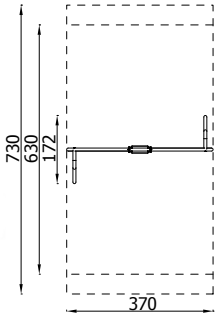

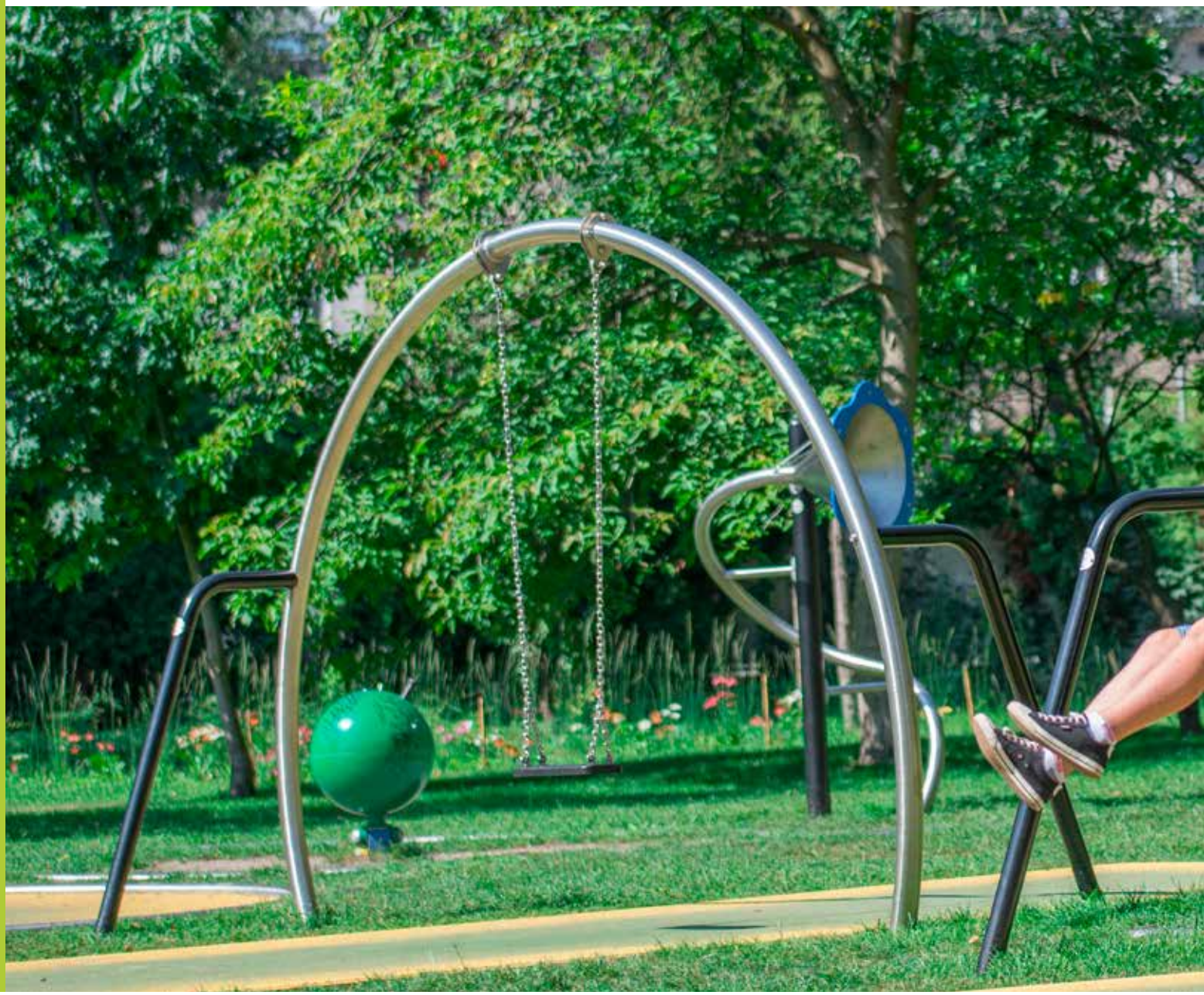

Kreisschaukel mit Gruppentau

3156

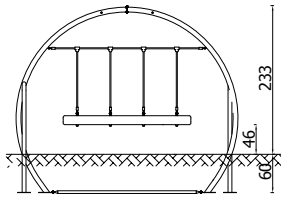

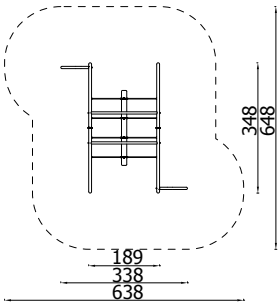

1.13m

33.5m²

2

3+

Versionen:
*Metall - **3156SN***

3-Bein-Schaukel mit Storchennest

3186

Versionen:
*Metall - **3186Z***

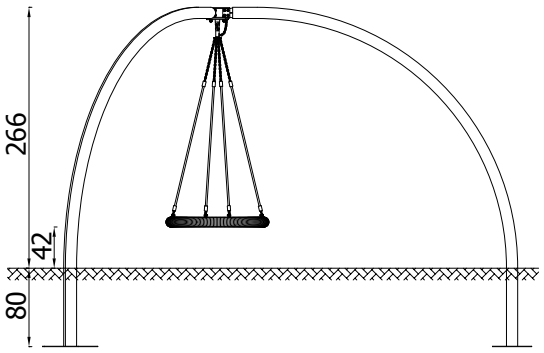

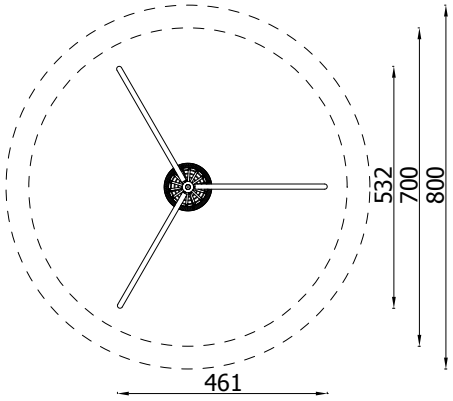

1.49m

50.5m²

2

3+

Metall 6-fach-Schaukel

31143

Versionen:
*Metall - **31143***

1.25m

64.5m²

6

3+

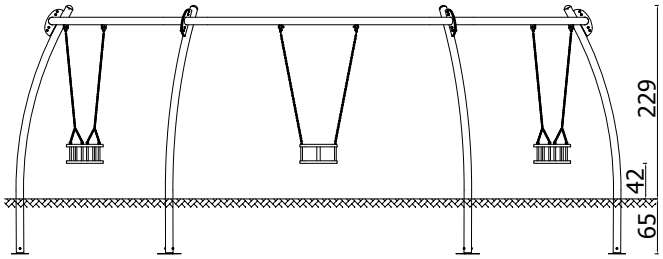

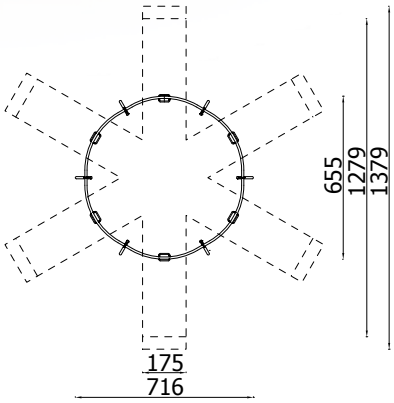

BARRIEREFREIE **SPIELPUNKTE**

Rollstuhl - Schaukel

31189

Versionen:
*Metall - **31189***

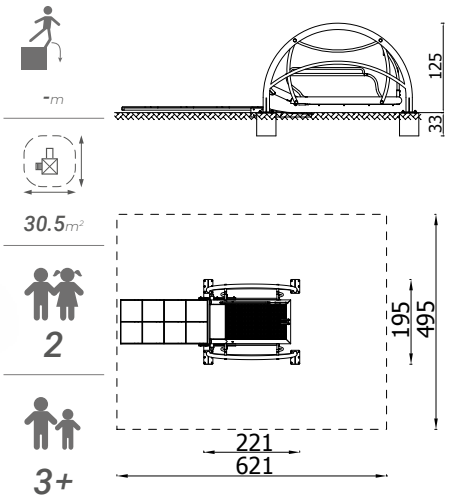

Rollstuhl - Wippe

3091

Versionen:
*Metall - **3091***

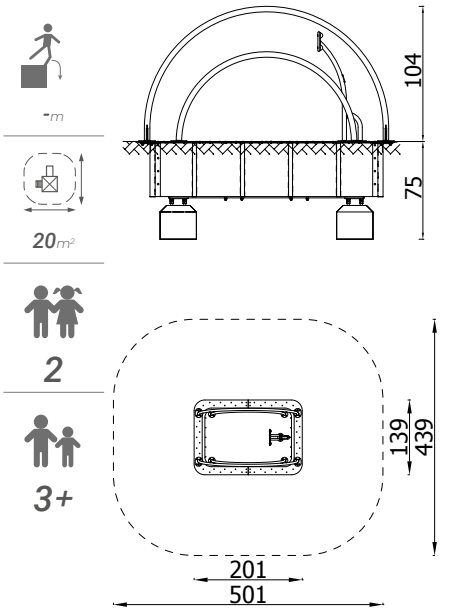

Barrierefreies Karussell

3231

Versionen:
*Metall - **3231***

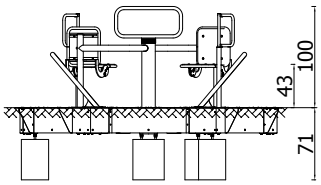

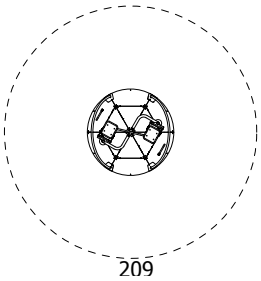

1m

29.5m²

2

3+

Rollstuhl - Karussell

3218

Versionen:
*Metall - **3218Z***

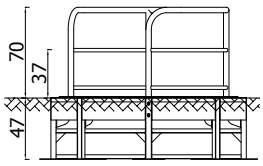

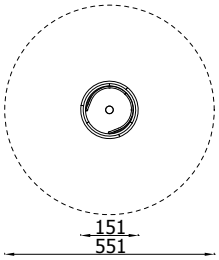

1m

24m²

1

1+

Stehkarussell 120

3201

Versionen:
*Metall - **3201Z***

1 m

21 m²

3

3+

Stehkarussell 150

3202

Versionen:
*Metall - **3202Z***

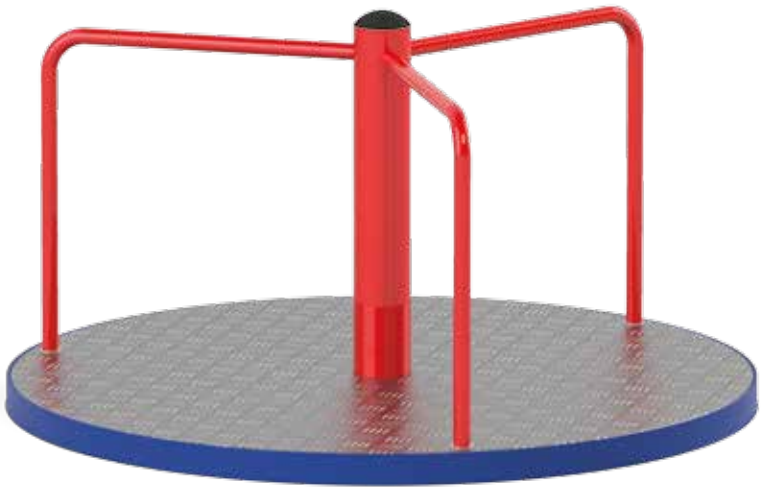

1 m

24 m²

5

3+

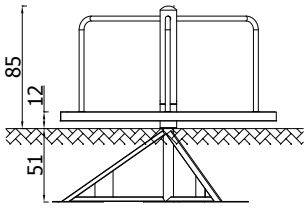

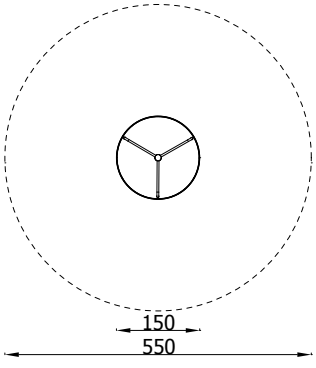

Twister-Karussell

3205

Versionen:
*Metall - **3205Z***

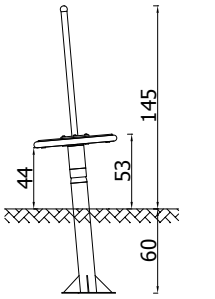

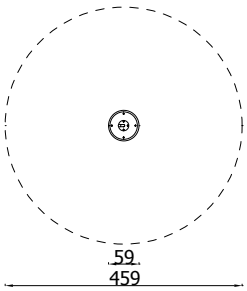

1m

16.5m²

1

3+

Kleine Walze

4227

Versionen:
*Metall - **4227Z***

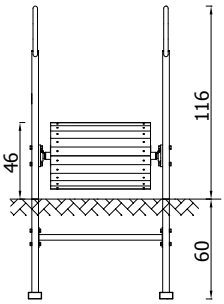

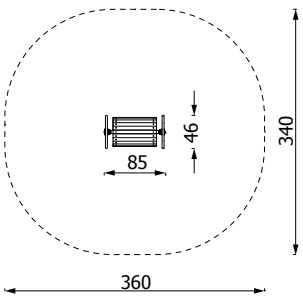

0.46m

10.5m²

1

3+

Sitzkarussell 150

3203

Versionen:
Metall - **3203EPZ**

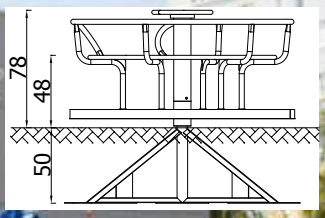

1 m

24 m²

5

3+

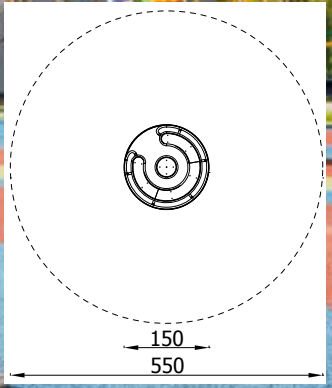

Kreuz-Karussell 180

3204

Versionen:
Metall - **3204Z**

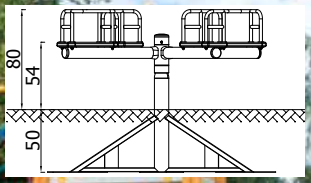

1 m

27 m²

4

3+

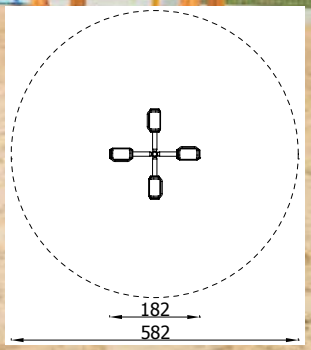

Sitzkarussell 3-armig

3209

Versionen:
*Metall - **3209Z***

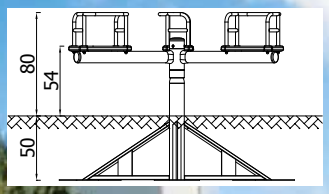

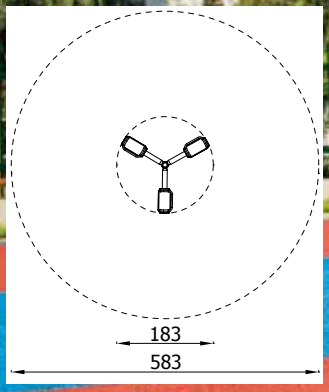

1m

27m²

3

3+

Hänge-Kreisel mit Haltegriffen

3232

Versionen:
*Metall - **3232***

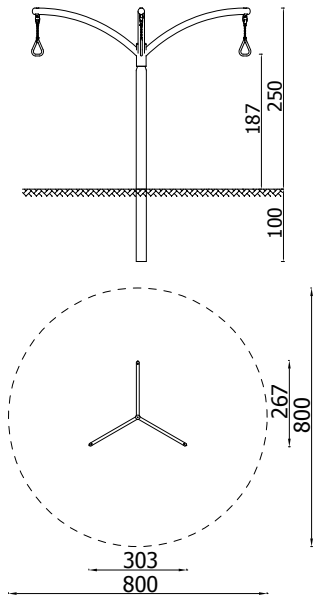

1m

50.5m²

3

3+

RUTSCHEN

Leiterrutsche Orbis 120

1001

Versionen:
Holz - **1001EPZN**

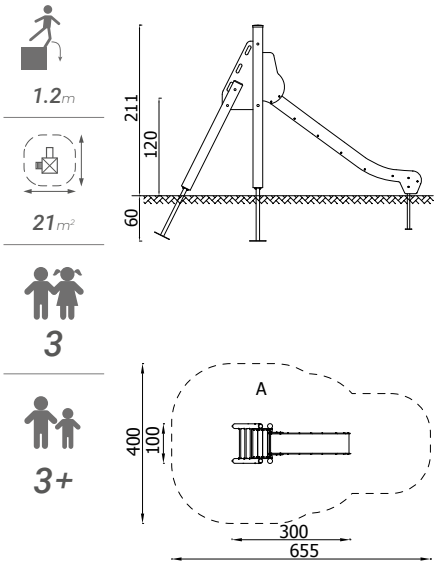

Leiterrutsche 120

2186

Versionen:
Metall - **2186EPZ**

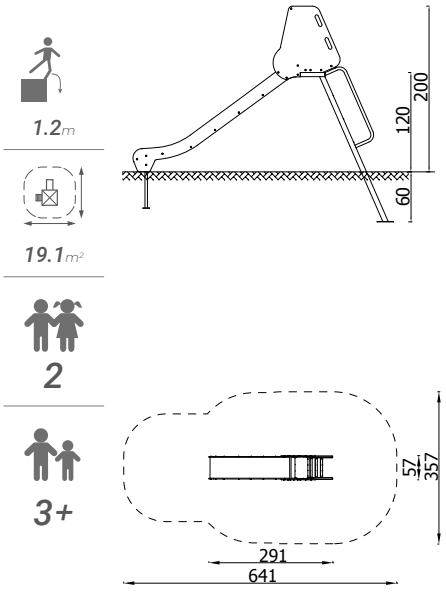

Leiterrutsche 150

2106

Versionen:
*Metall - **2106EPZ***

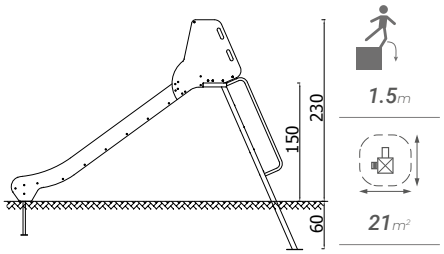

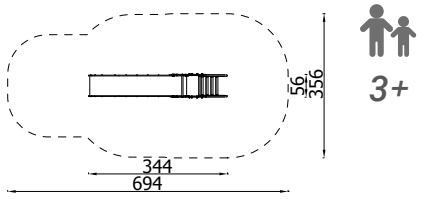

1.5m

21m²

3

3+

Leiterrutsche 180

2119

Versionen:
*Metall - **2119EPZ***

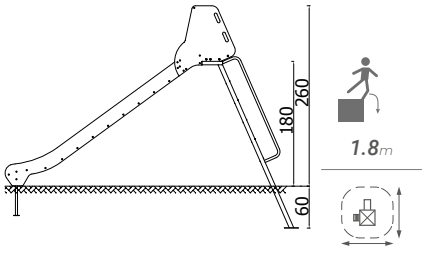

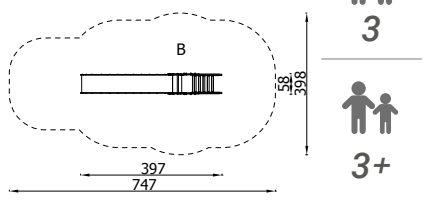

1.8m

23.5m²

3

3+

Elefantenrutsche I

2120

Versionen:
HDPE - **2120EPZ**

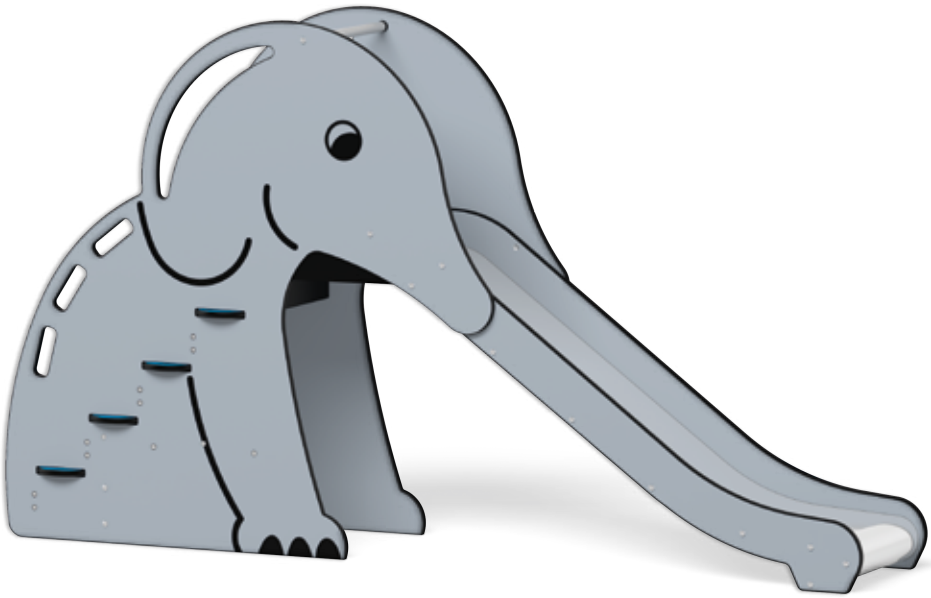

1m

16.5m²

2

0+

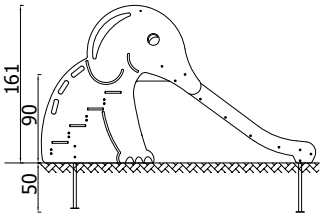

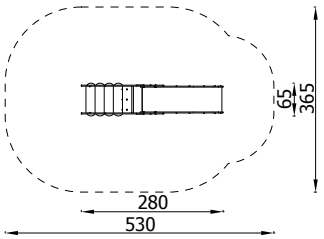

Elefantenrutsche

1022

Versionen:
HDPE - **1022EPZN**

1m

19m²

4

3+

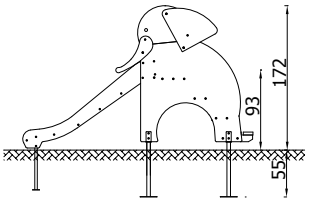

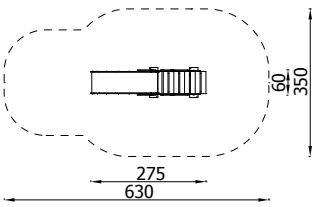

Mini-Räder-Rutsche

7202

Versionen:
*HDPE - **7202EPZ***

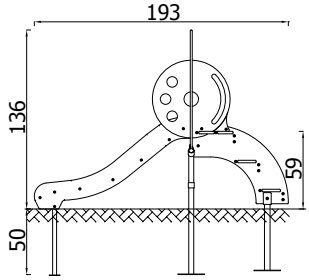

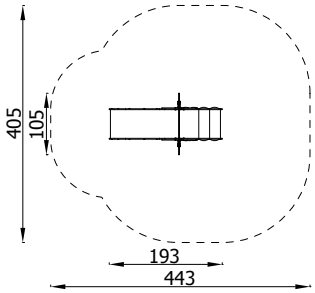

1m

15m²

2

0+

Rutsche **Dino**

2123

Versionen:
*HDPE - **2123EPZ***

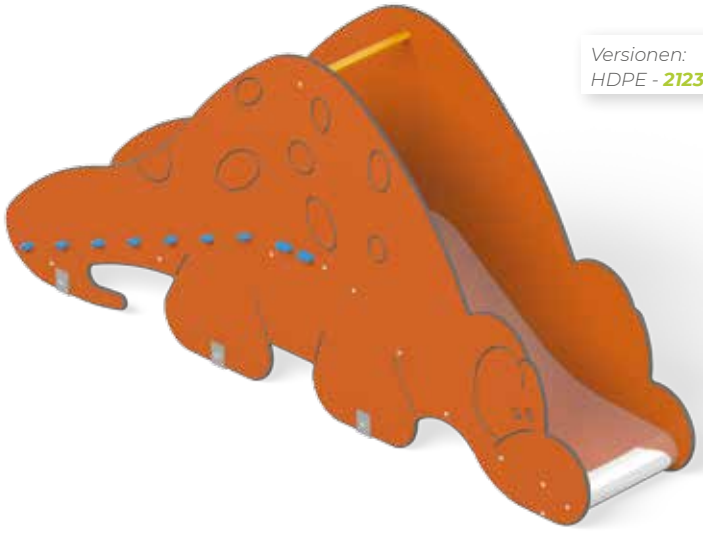

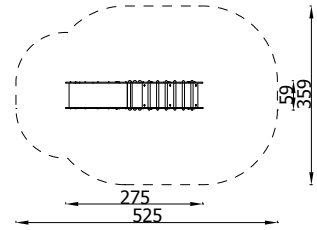

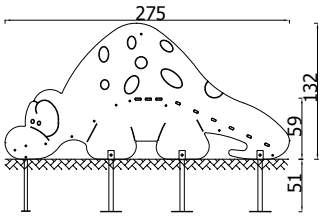

1m

16m²

2

0+

Baum-Rutsche

7207

Versionen:
*HDPE - **7207EPZ***

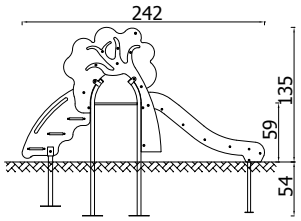

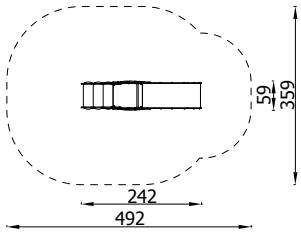

1m

15m²

2

0+

FAHRZEUGE

Straßenbahnzug

3505

Versionen:
*Holz-Version - **3505EPZ***

1 HANDGRIFFE

2 SPIELTISCH

3 TUNNELS

2.04m

60m²

40

3+

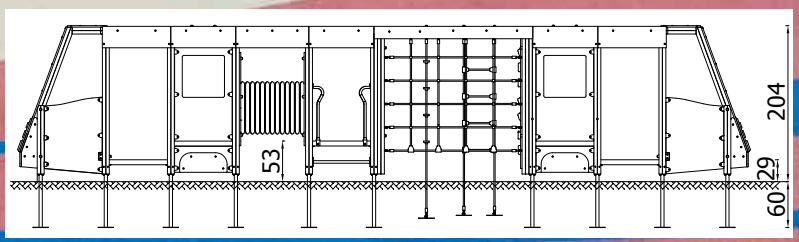

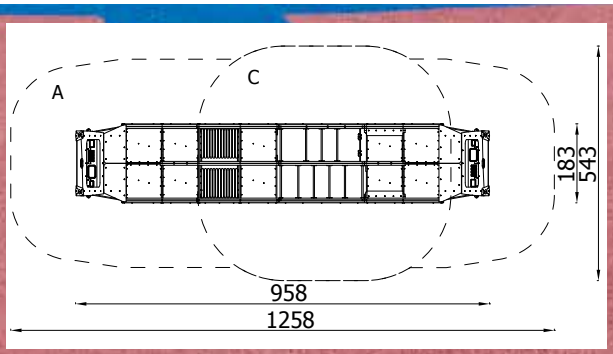

Ticket - Schalter

3320

Versionen:
*Holz-Version - **3320EPZ***

0.75m

22m²

10

0+

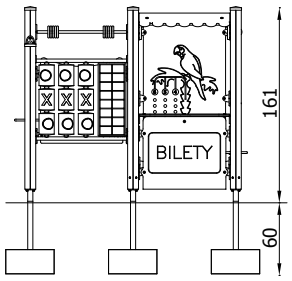

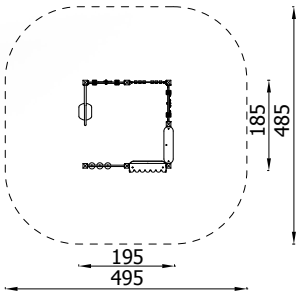

Lustige Lokomotive

12279

Versionen:
*Holz-Version - **12279EPZ***
*Metall-Version - **12279MP***

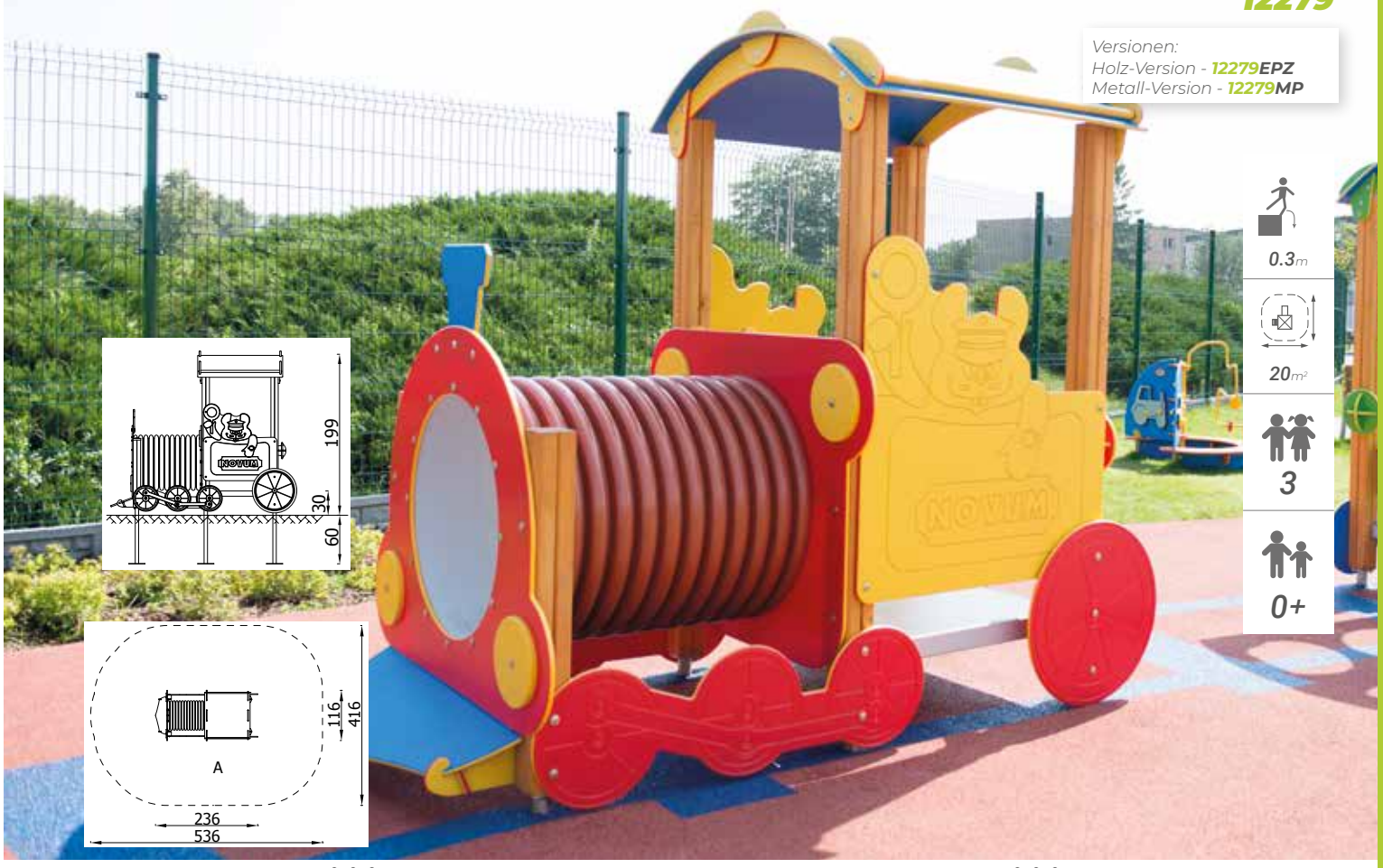

Frosch - Waggon

12279

Versionen:
*Holz-Version - **12284EPZ***
*Metall-Version - **12284MP***

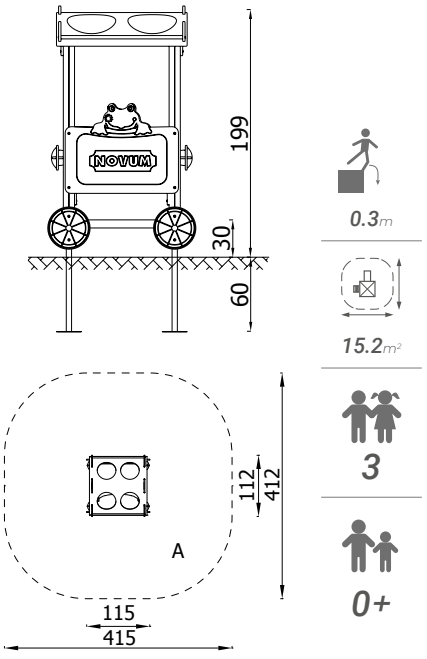

Lokomotive mit Waggon

3501

Versionen:
Holz-Version - **3501EPZ**

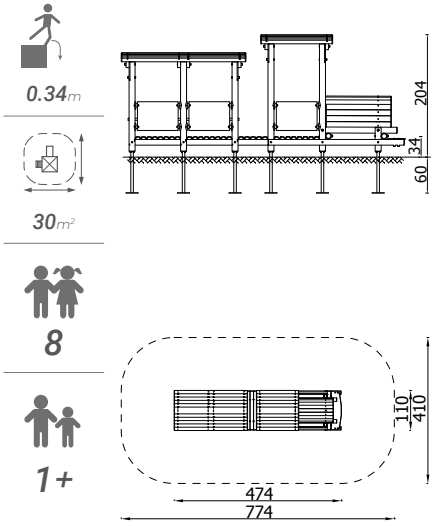

Waggon

3502

Versionen:
Holz-Version - **3502EPZ**

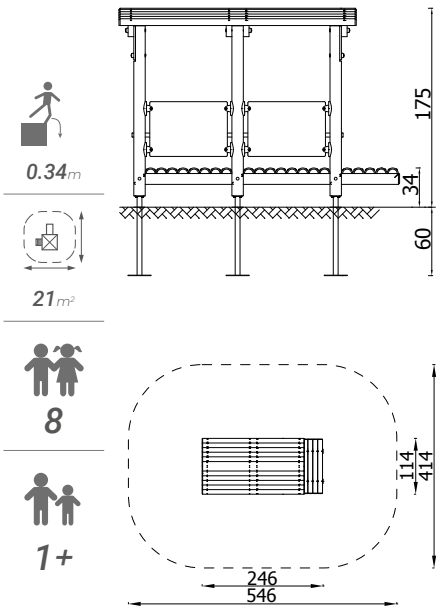

Lokomotive **Julian**
3507

Versionen:
*Holz-Version - **3507EPZ***

1.2m

54m²

27

3+

Feuerwehrauto

3510

Versionen:
Holz-Version - **3510EPZ**

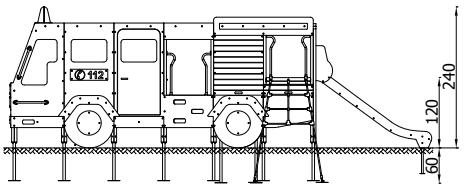

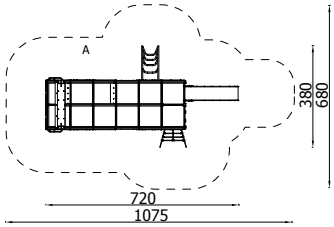

1.2m

52m²

28

3+

Auto Smart

3512

Versionen:
Holz-Version - **3512EPZ**

0.29m

19m²

6

3+

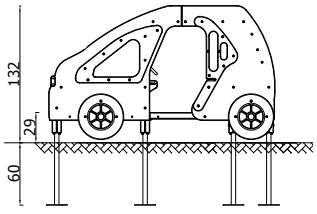

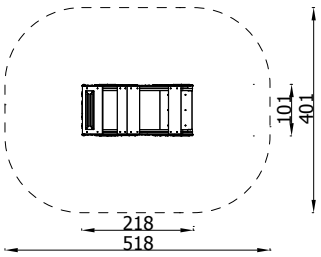

Rakete

3511

Versionen:
*Metall-Version - **3511MP***

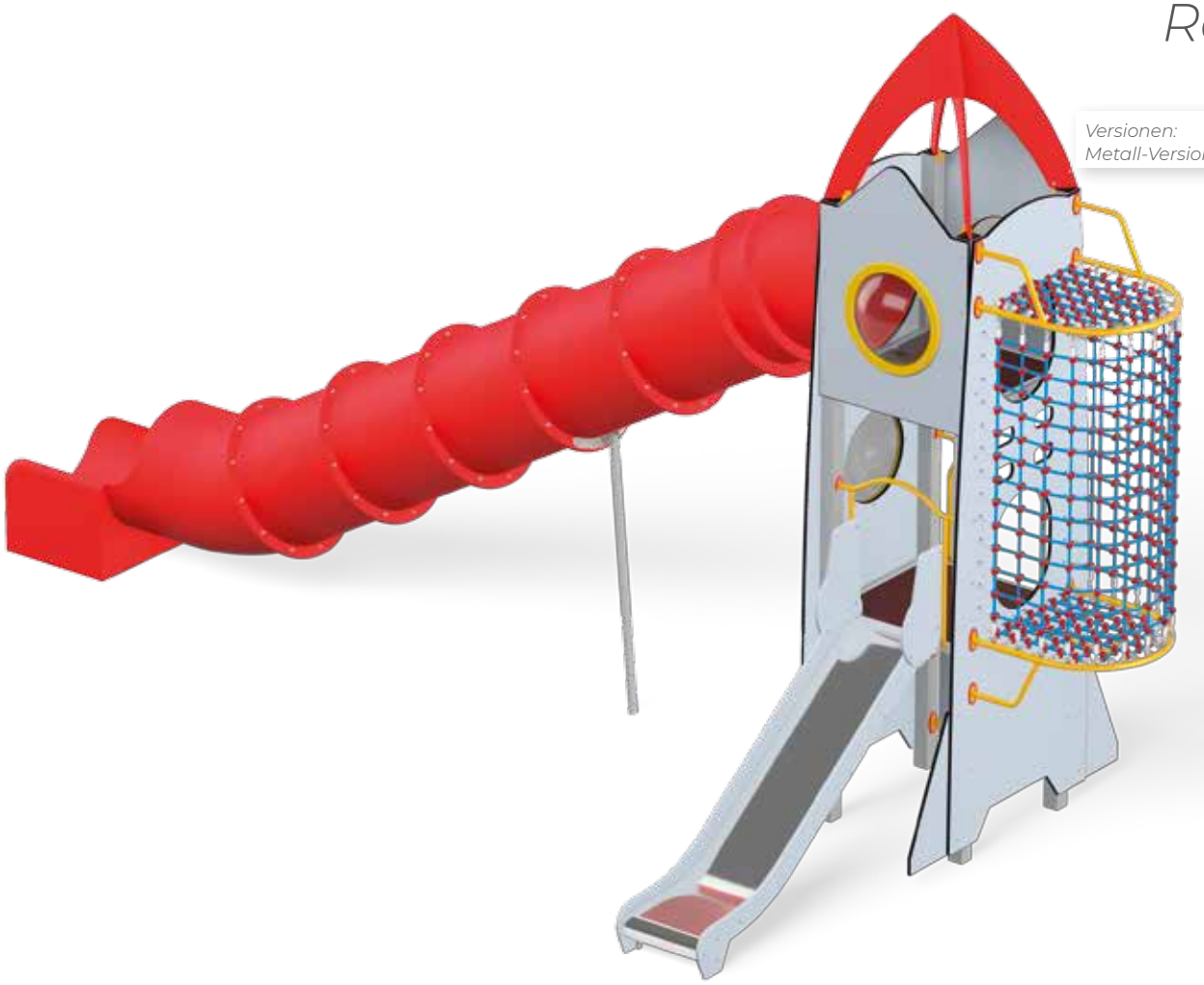

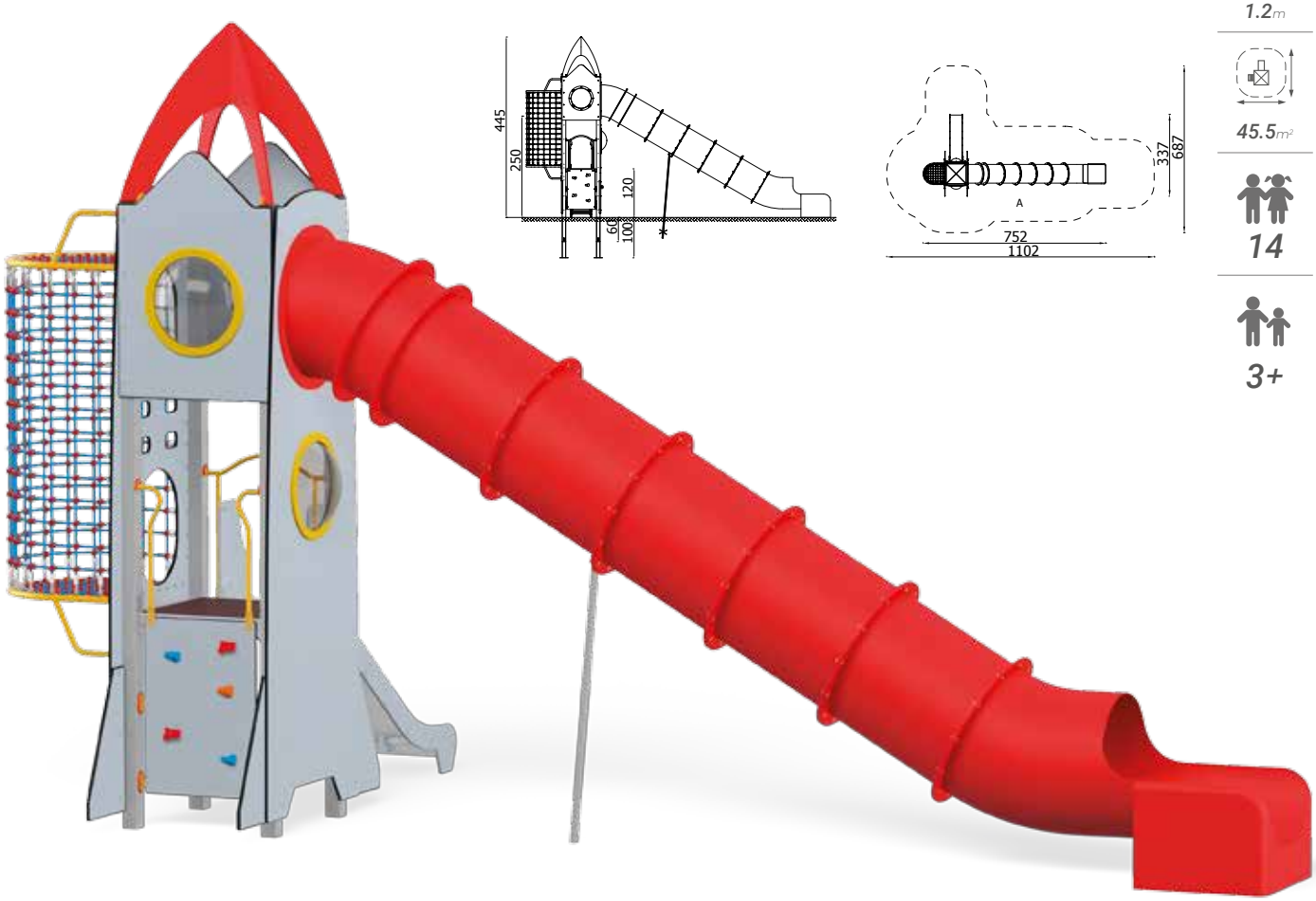

1.2m

45.5m²

14

3+

SPIELHÄUSER UND PAVILLONS

Quadro **Baby- Haus**

12318

Versionen:
Holz-Version - **12318EPZN**

0.72m

16.5m²

5

0+

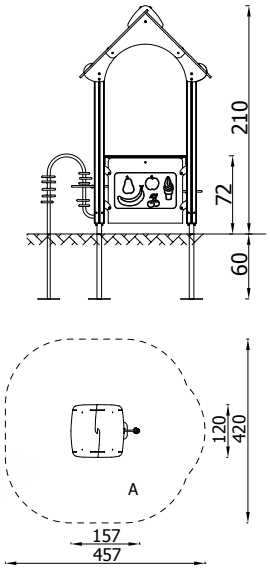

Spielhäuschen für Kleinkinder

3321

Versionen:
Holz-Version - **3321EPZ**

0.53m

16.5m²

2

0+

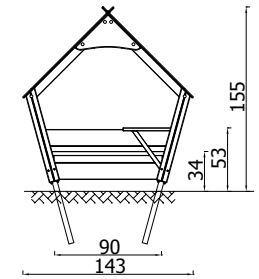

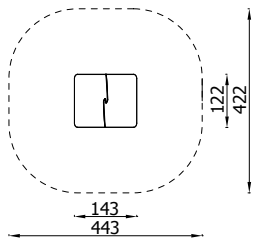

Buntes Spielhäuschen

3303

Versionen:
HDPE-Version - **3303EPZ**

-m

26.5m²

8

0+

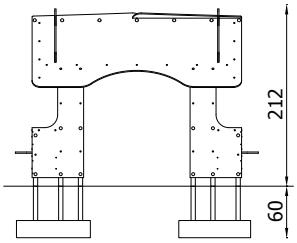

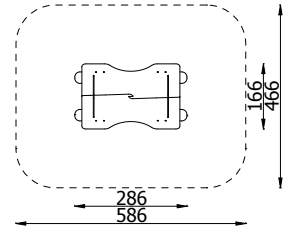

Indianerzelt mit Kletterwand

3331

Versionen:
*HDPE-Version - **3331EPZ***

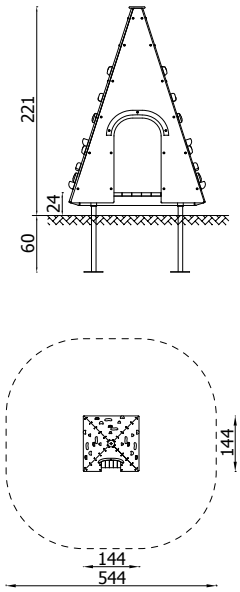

2.2m

26.5m²

5

3+

Kletterhaus **I**

3332

Versionen:
*HDPE-Version - **3332EPZ***

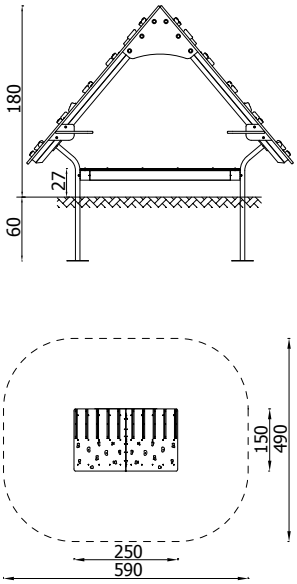

1.8m

26.5m²

8

3+

Kletterhaus **II**

3338

Versionen:
*Metall-Version - **3338MP***

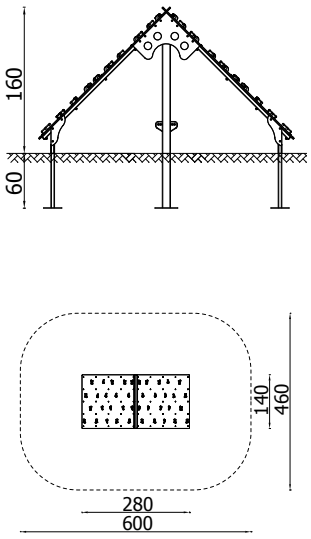

1.6m

25.7m²

6

3+

Spielholzhaus

3335

Versionen:
Holz-Version - **3335EPZ**

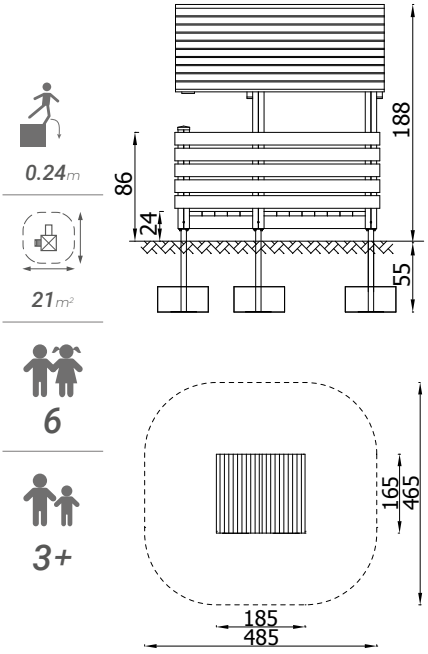

Überdachter Picknickplatz

3402

Versionen:
Holz-Version - **3402**

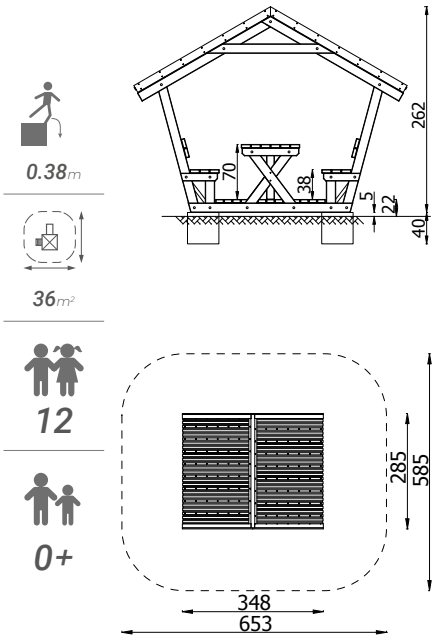

SANDKÄSTEN

Sandkasten mit Bank

3794

Versionen:
Standard - **3794**

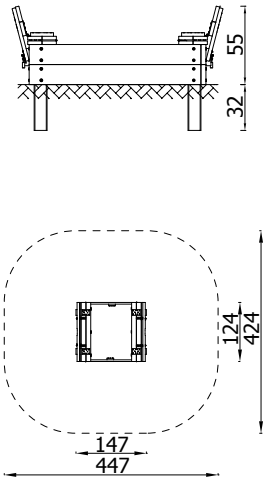

0.55m

17m²

4

0+

Sandkasten aus Bohlen 3 x 3m

3701

Versionen:
Standard - **3701**

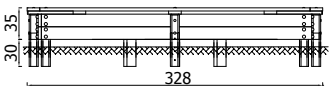

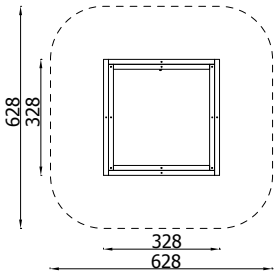

0.35m

37.5m²

10

0+

Sandkasten aus Rundholz 3 x 3m

3703

Versionen:
Standard - **3703**

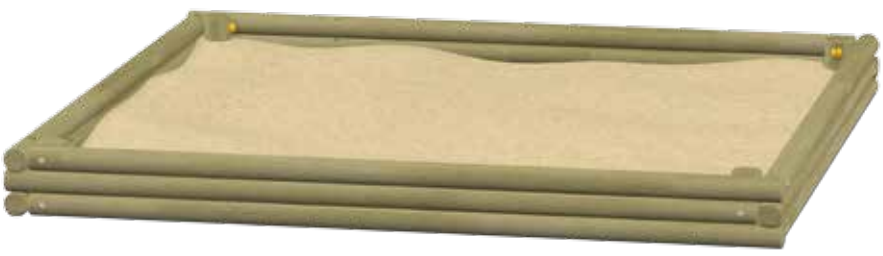

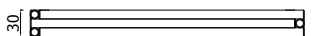

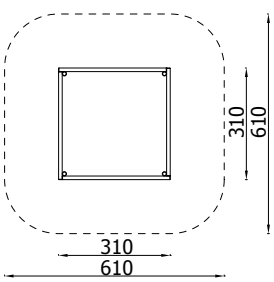

0.3m

35m²

10

0+

Sechseck-Sandkasten

3706

Versionen:
Standard - **3706**

0.28m

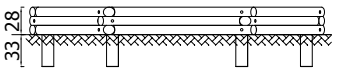

26.5m²

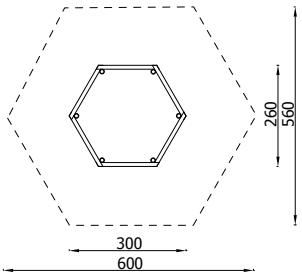

10

0+

Sechseck-Sandkasten mit Sitzen

3713

Versionen:
Standard - **3713EP**

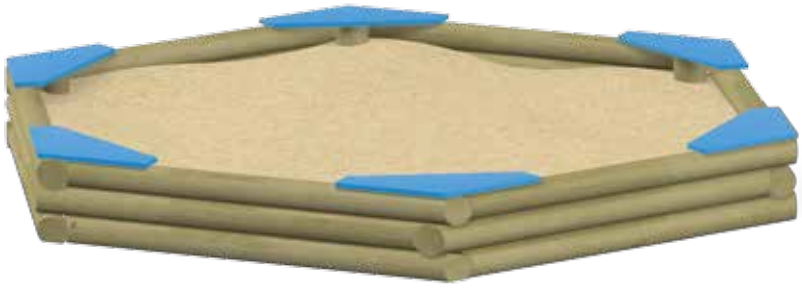

0.3m

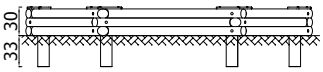

26.5m²

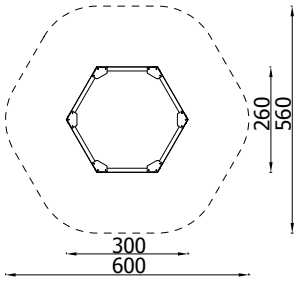

10

0+

Palisaden- Sandkasten 1x lfm

3707

Versionen:
Standard - **3707**

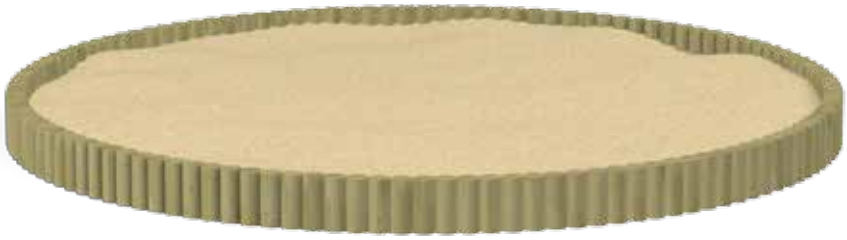

0.3m

50m²

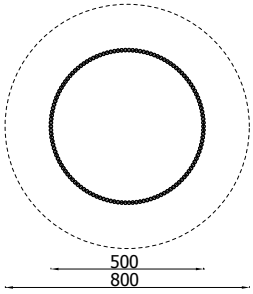

10

0+

Sandkasten mit Sitzbank

3764

Versionen:
*Standard - **3764EP***

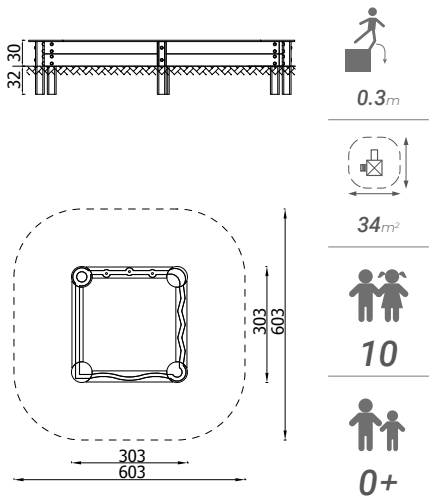

0.3m

34m²

10

0+

Sandkasten 4 Teddys

3702

Versionen:
*Standard - **3702EP***

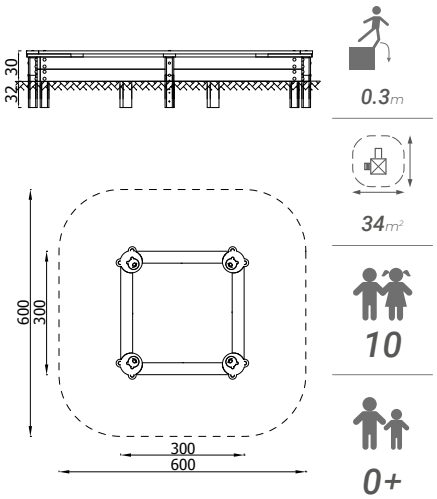

0.3m

34m²

10

0+

Sandkasten 4 Teddys mit Sonnensegel

3714

Versionen:
*Standard - **3714EPZ***

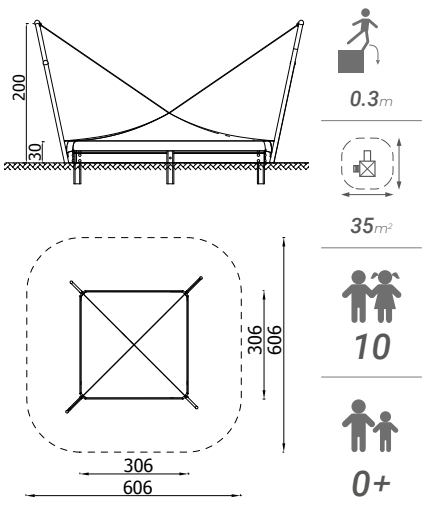

0.3m

35m²

10

0+

Sandkasten Dino

3772

Versionen:
HDPE-Version - **3772EPZ**

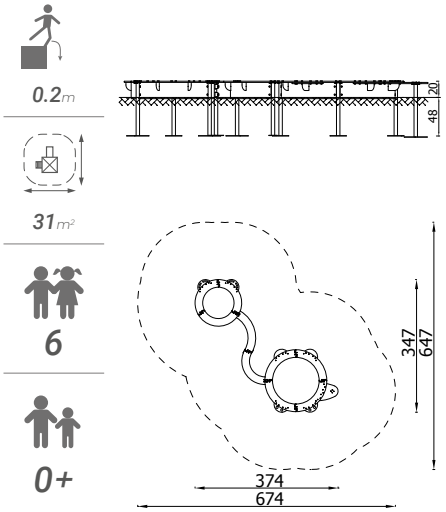

Sandspieltisch Gänseblume

3728

Versionen:
HDPE-Version - **3728EPZ**

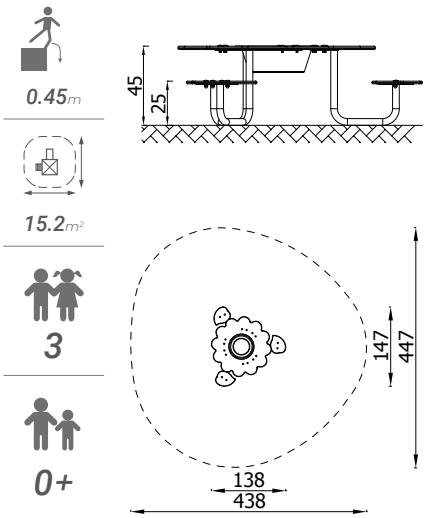

Barrierefreier - Sandkasten

3729

Versionen:
Metall-Version - **3729EPZ**

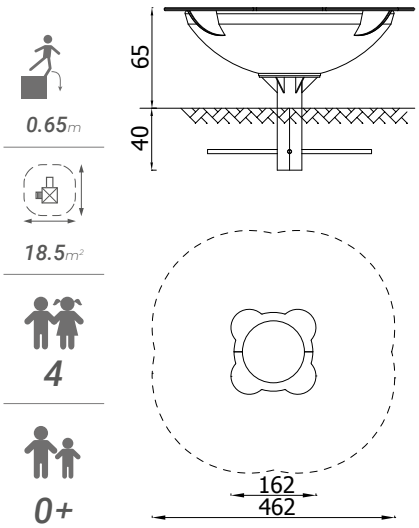

Sandkasten-Abdeckplane 3x3m

3715

Sandkasten-Abdeckplane für 6-Eck-Sandkasten

3706_1

Sandkasten-Abdeckplane 3x3

3715_1

Sandkasten-Abdeckplane 3x3 m

3715_2

Sandkasten-Abdeckplane 2x2 m

3716_1

Sandkasten-Abdeckplane 2x2 m

3716

Sandspiel Orbis II

11587

Versionen:
*Holz-Version - **11587EPZ***
*Metall-Version - **11587MP***

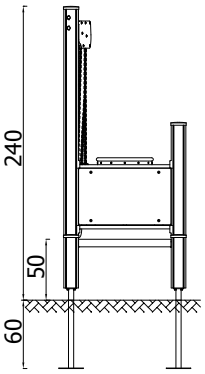

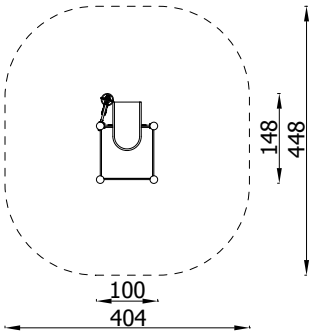

Sandspiel Orbis I

11193

Versionen:
*Holz-Version - **11193EPZN***
*Metall-Version - **11193MPN***

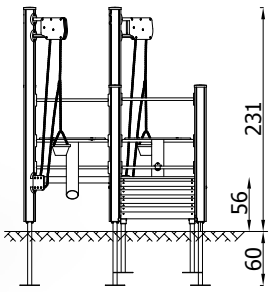

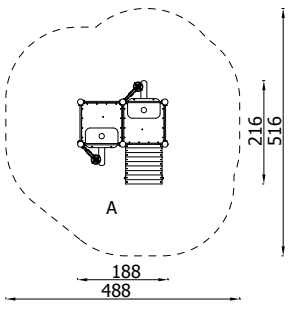

Sonnensegel für Sandkasten

3766Z

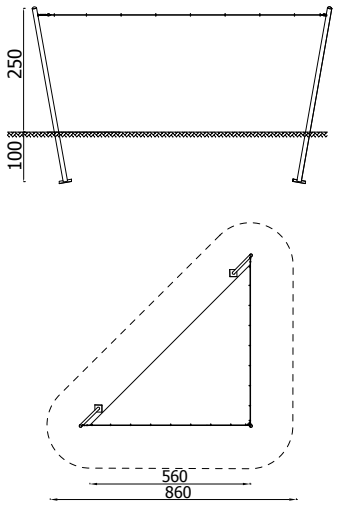

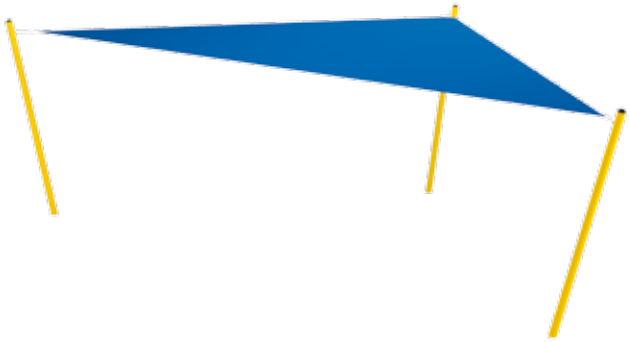

-m

51.5m²

-

0+

Sandspieltisch mit Sieb

3780

Versionen:
Metall-Version - **3780EPZ**

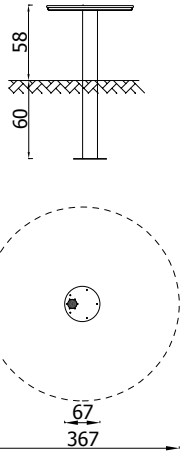

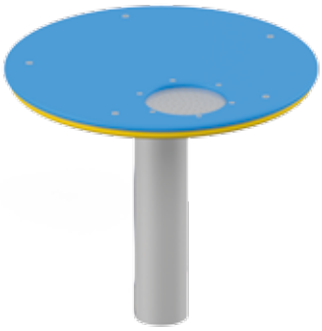

0.58m

10.5m²

3

0+

Wasser-Matsch - Anlage, klein

3918

Versionen:
Metall-Version - **3918MP**

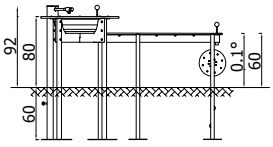

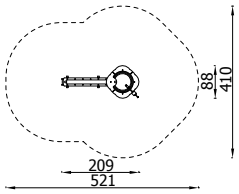

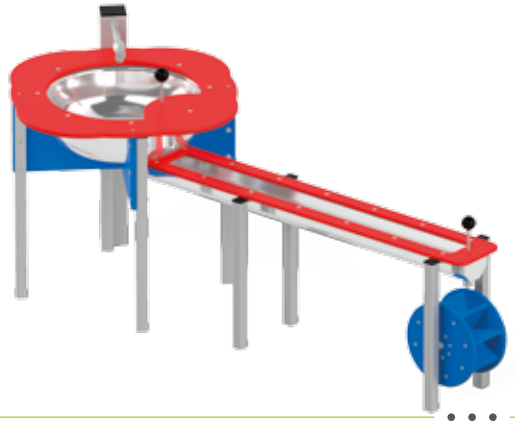

0.8m

16m²

4

3+

Wasser-Matsch - Anlage

3919

Versionen:
Metall-Version - **3919MP**

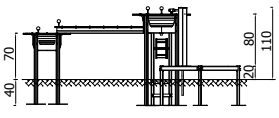

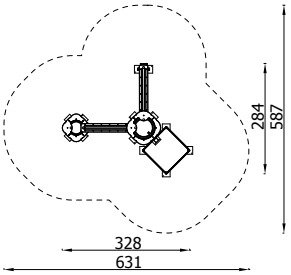

0.8m

25.1m²

7

3+

MOTORIK- SPIELWÄNDE

Motorik-Spiel „Haus”

7203

Versionen:
Metall-Version - **7203EPZ**

9.5m²

2

0+

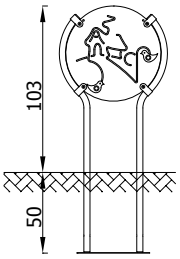

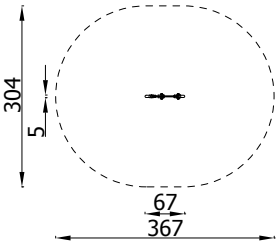

Motorik-Spiel „Auto”

7204

Versionen:
Metall-Version - **7204EPZ**

9.5m²

2

0+

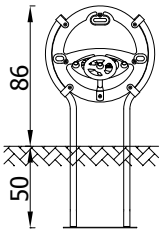

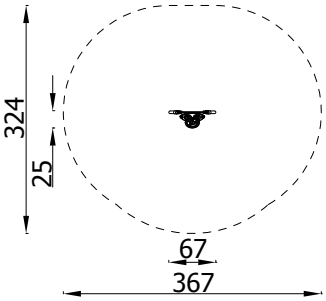

Motorik-Spiel „Labyrinth”

7205

Versionen:
Metall-Version - **7205EPZ**

9.5m²

2

0+

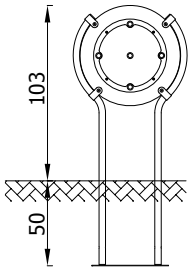

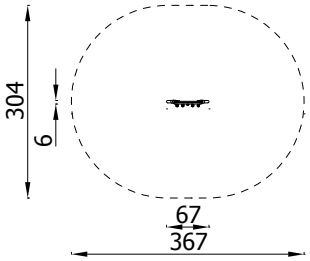

Motorik-Spiel „Formen”

7208

Versionen:
Metall-Version - **7208EPZ**

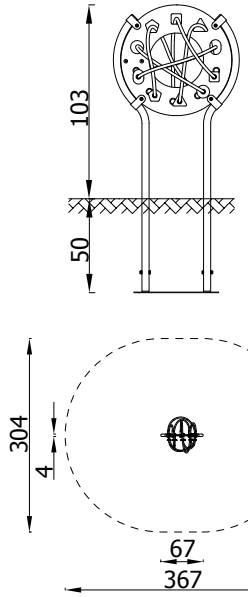

9.5m²

2

0+

Motorik-Spiel „Blümchen”

7209

Versionen:
Metall-Version - **7209EPZ**

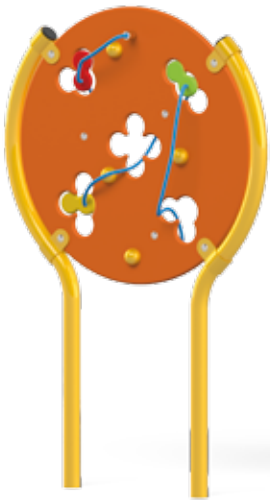

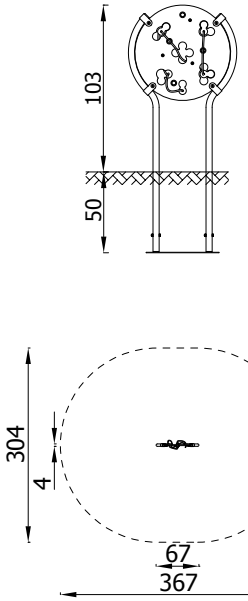

9.5m²

2

0+

Maltafel Dino

3623

Versionen:
Metall-Version - **3623EPZ**

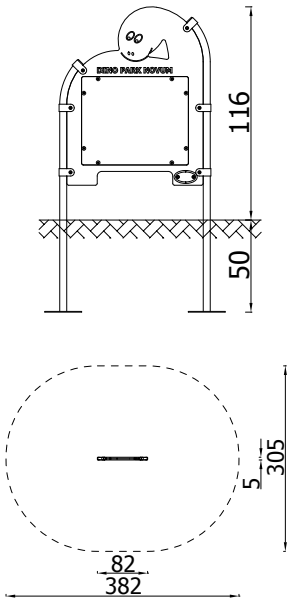

10m²

2

0+

Spielwand Affe

3612

Versionen:
Holz-Version - **3612EP**

10.5m²

2

0+

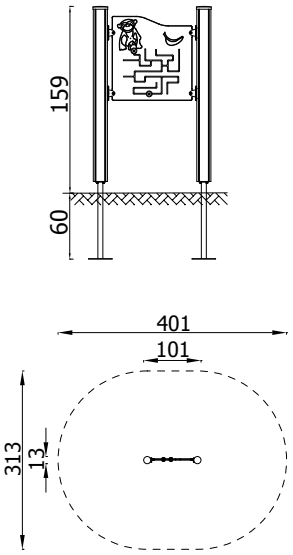

Spielwand Glücksrad

3611

Versionen:
Holz-Version - **3611EP**

10.5m²

2

0+

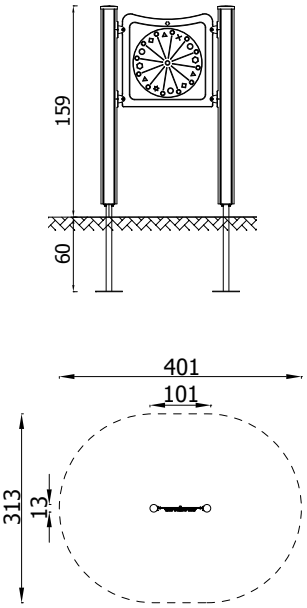

Tic-Tac-Toe Spiel

3603

Versionen:
Holz-Version - **3603EPZ**

10.5m²

2

0+

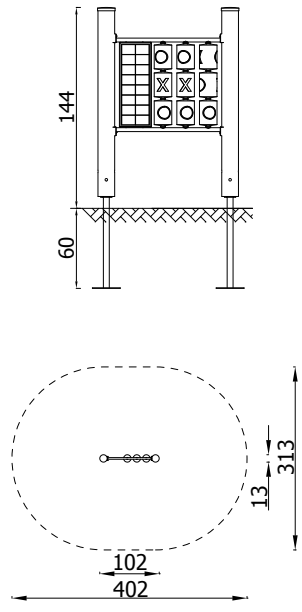

Tic-Tac-Toe Spiel

3619

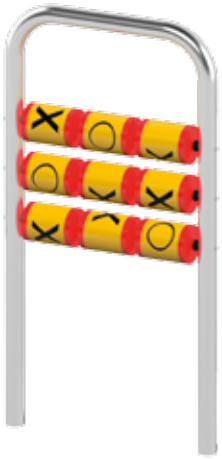

Versionen:
*Metall-Version - **3619SN***

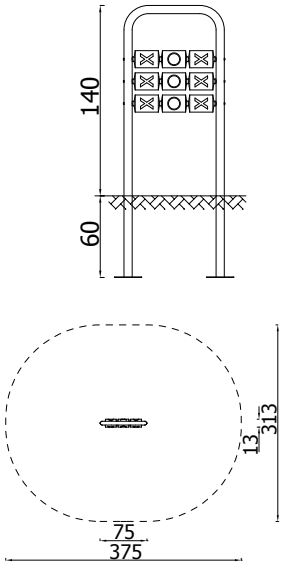

10 m²

2

0+

Spielwand Papagei

3613

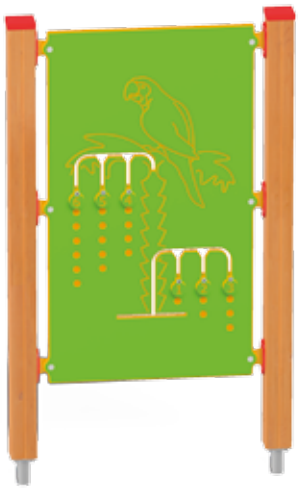

Versionen:
*Holz-Version - **3613EP***

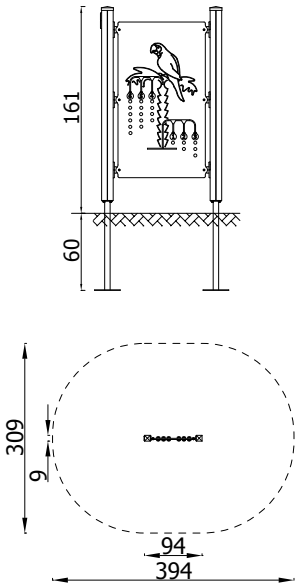

10 m²

2

0+

TIC-TAC-TOE-Spiel mit Malwand

3621

Versionen:
*Holz-Version - **3621EPZ***

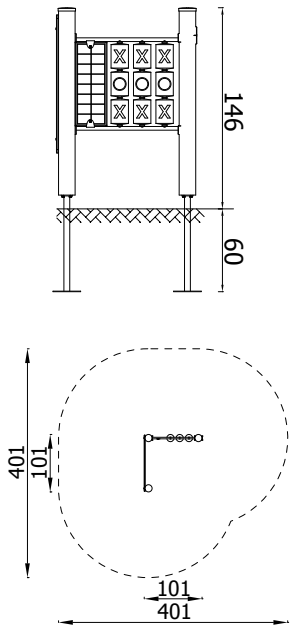

13 m²

3

0+

Spielwände - Kombination

3646

Versionen:
*Holz-Version - **3646EPZN***
*Metall-Version - **3646MP***

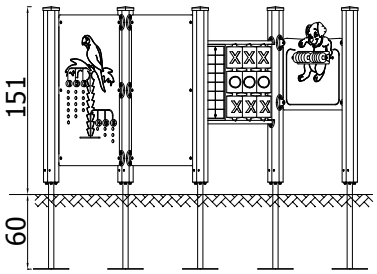

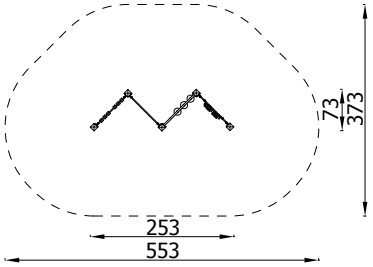

17m²

8

0+

Maltafel

3601

Versionen:
*Holz-Version - **3601E***
*Metall-Version - **3601MP***

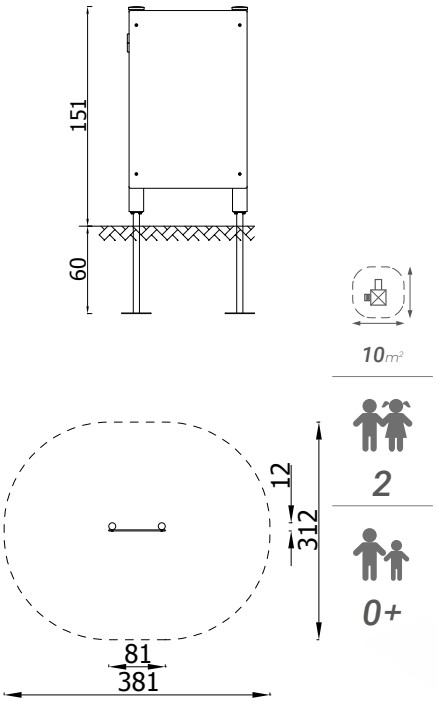

10m²

2

0+

Doppelmaltafel

3602

Versionen:
*Holz-Version - **3602E***
*Metall-Version - **3602MP***

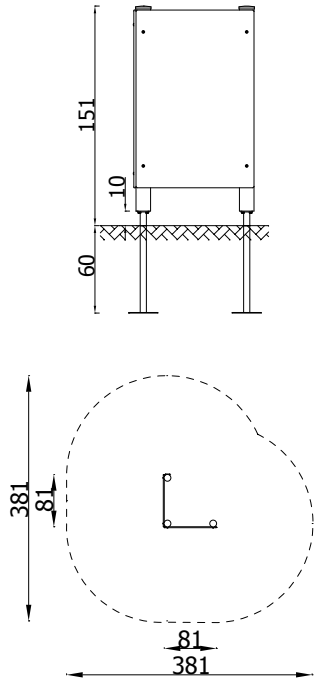

12m²

4

0+

SEILGERÄTE

Seilgerät Kegel

4301

Versionen:
Metall-Version - **4301Z**

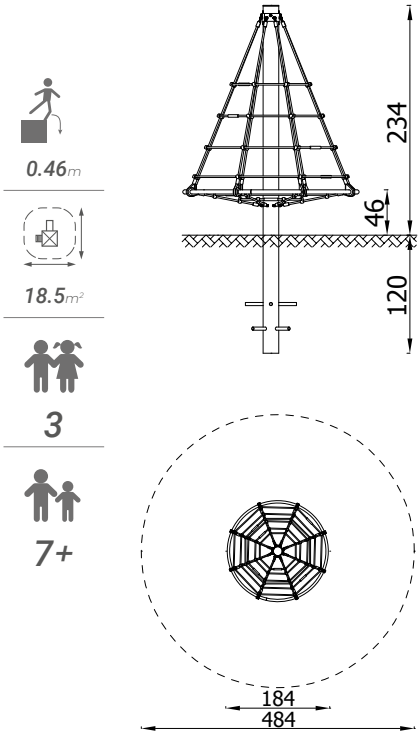

Seilgerät Kegel, drehbar

4311

Versionen:
Metall-Version - **4311Z**

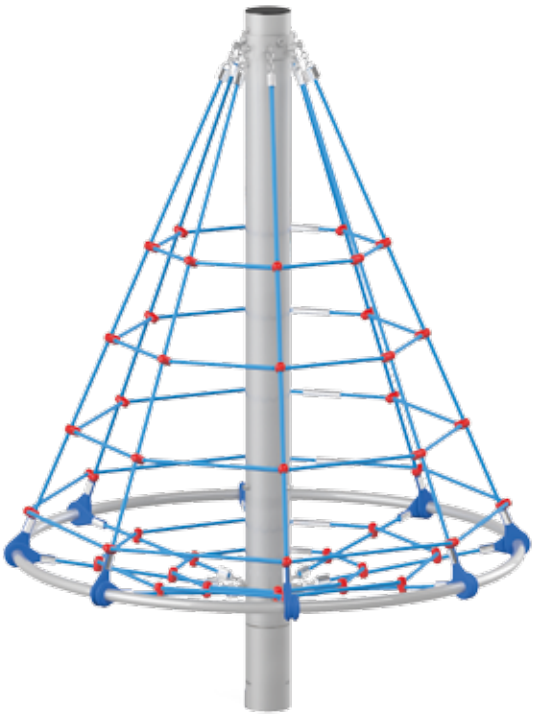

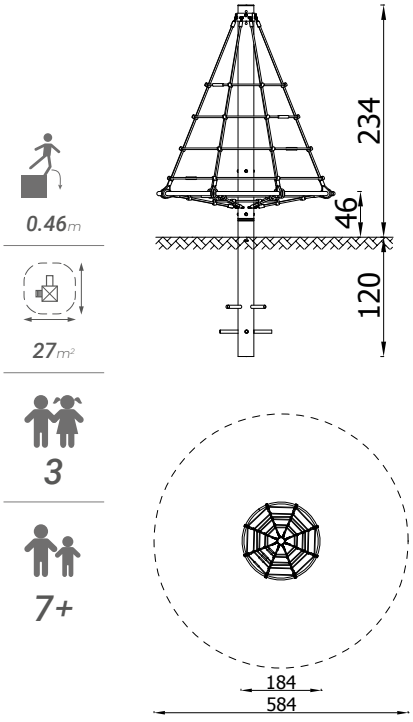

Seilgerät Diamant

4303

Versionen:
*Metall-Version - **4303Z***

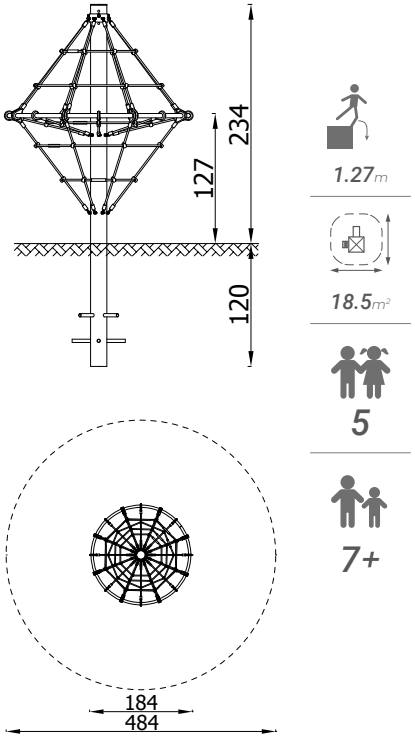

1.27m

18.5m²

5

7+

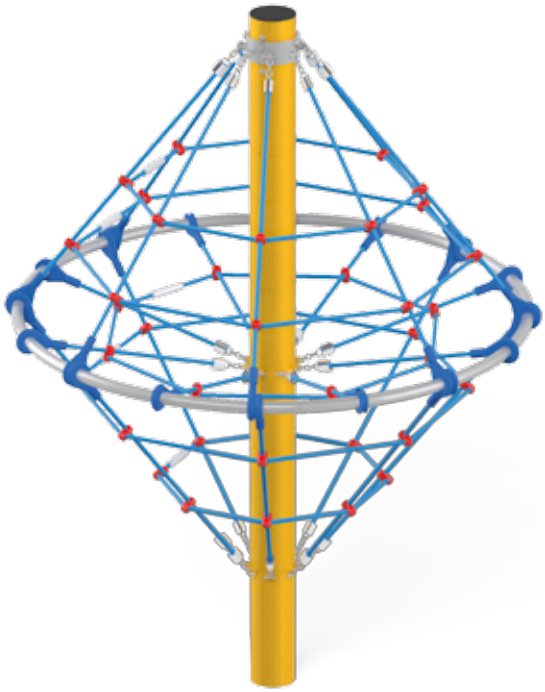

Seilgerät Diamant, drehbar

4313

Versionen:
*Metall-Version - **4313Z***

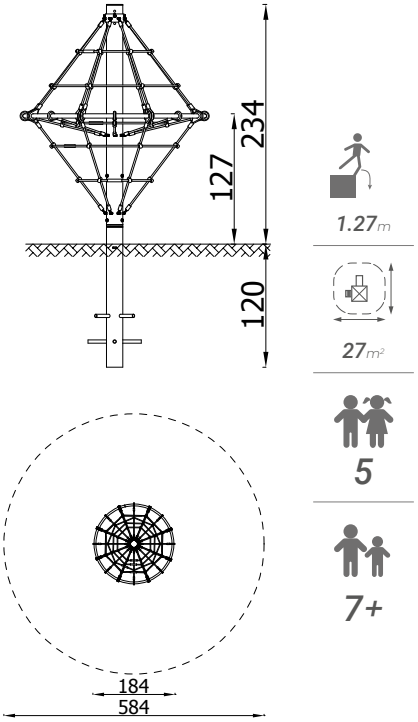

1.27m

27m²

5

7+

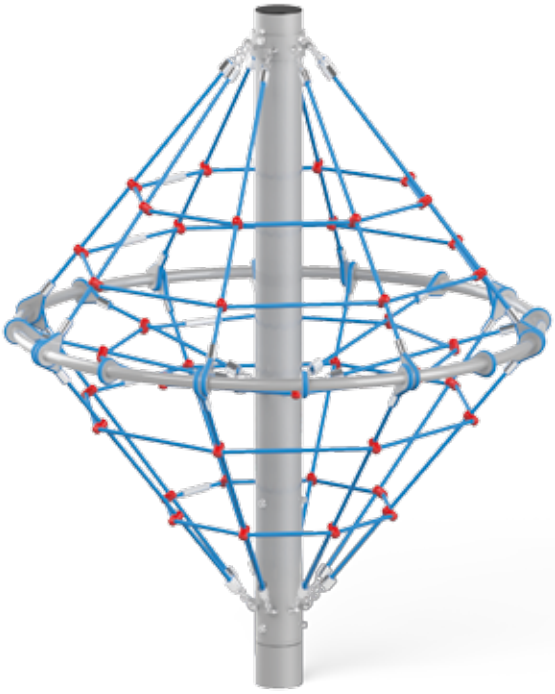

Seilgerät Walze

4304

Versionen:
Metall-Version - **4304Z**

2.07m

24.5m²

5

7+

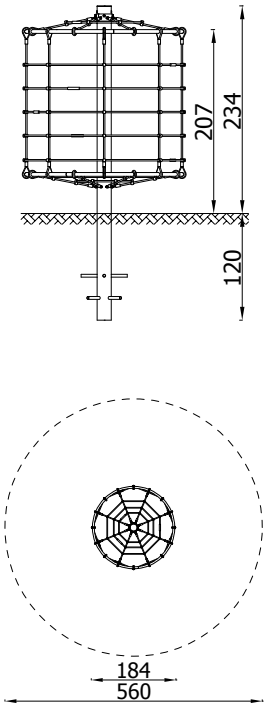

Seilgerät Walze, drehbar

4314

Versionen:
Metall-Version - **4314Z**

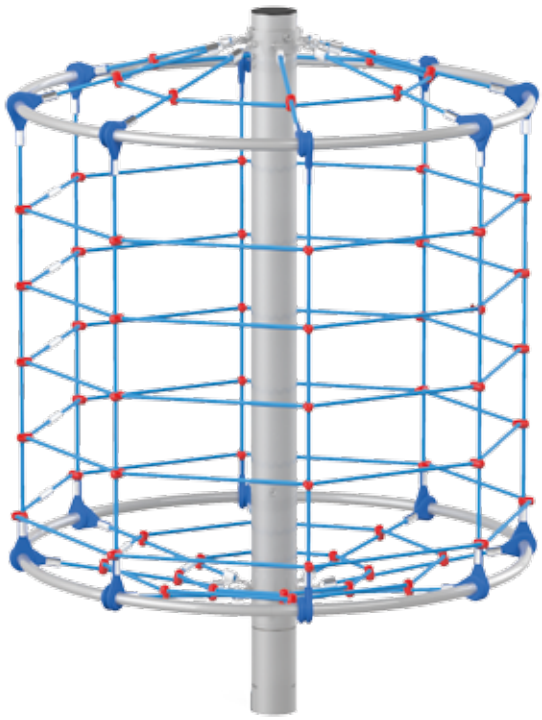

2.07m

27m²

5

7+

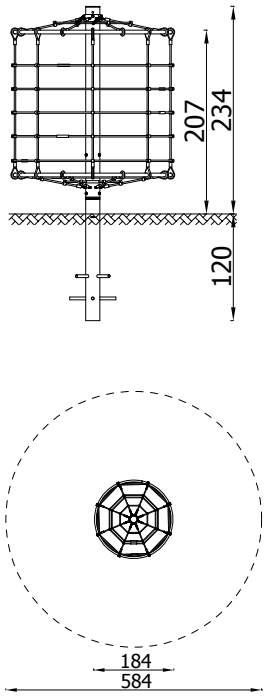

Kleine 4- Eckige Seil-Pyramide

4306

Versionen:
*Metall-Version - **4306Z***

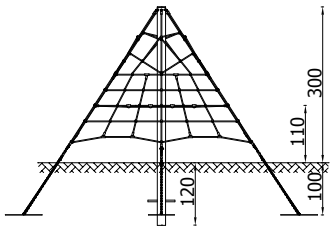

1.1m

47.5m²

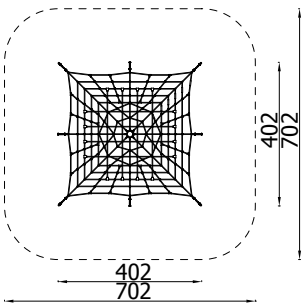

8

7+

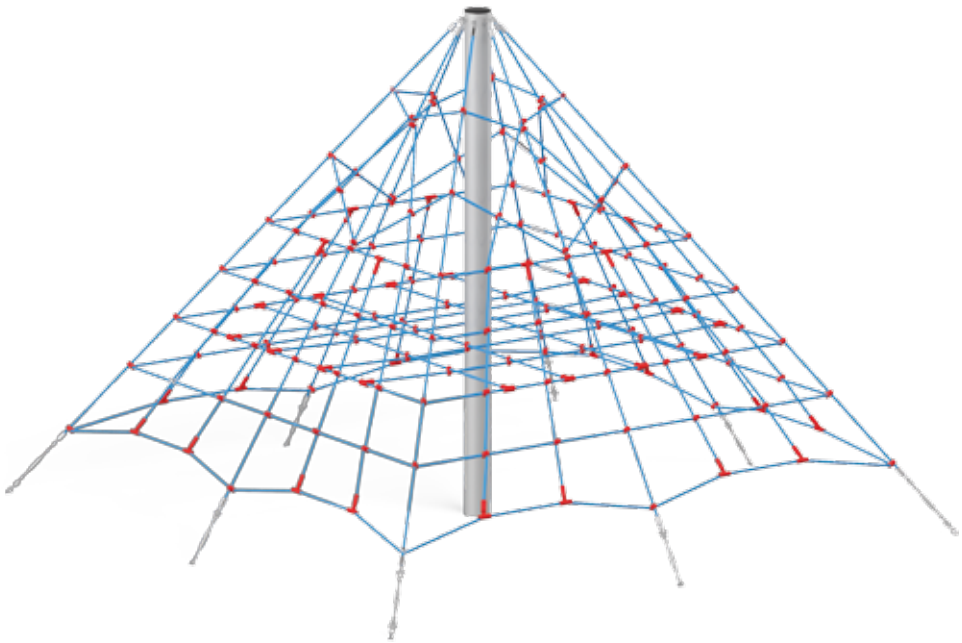

Große 4- Eckige Seil-Pyramide

4329

Versionen:
Metall-Version - **4329Z**

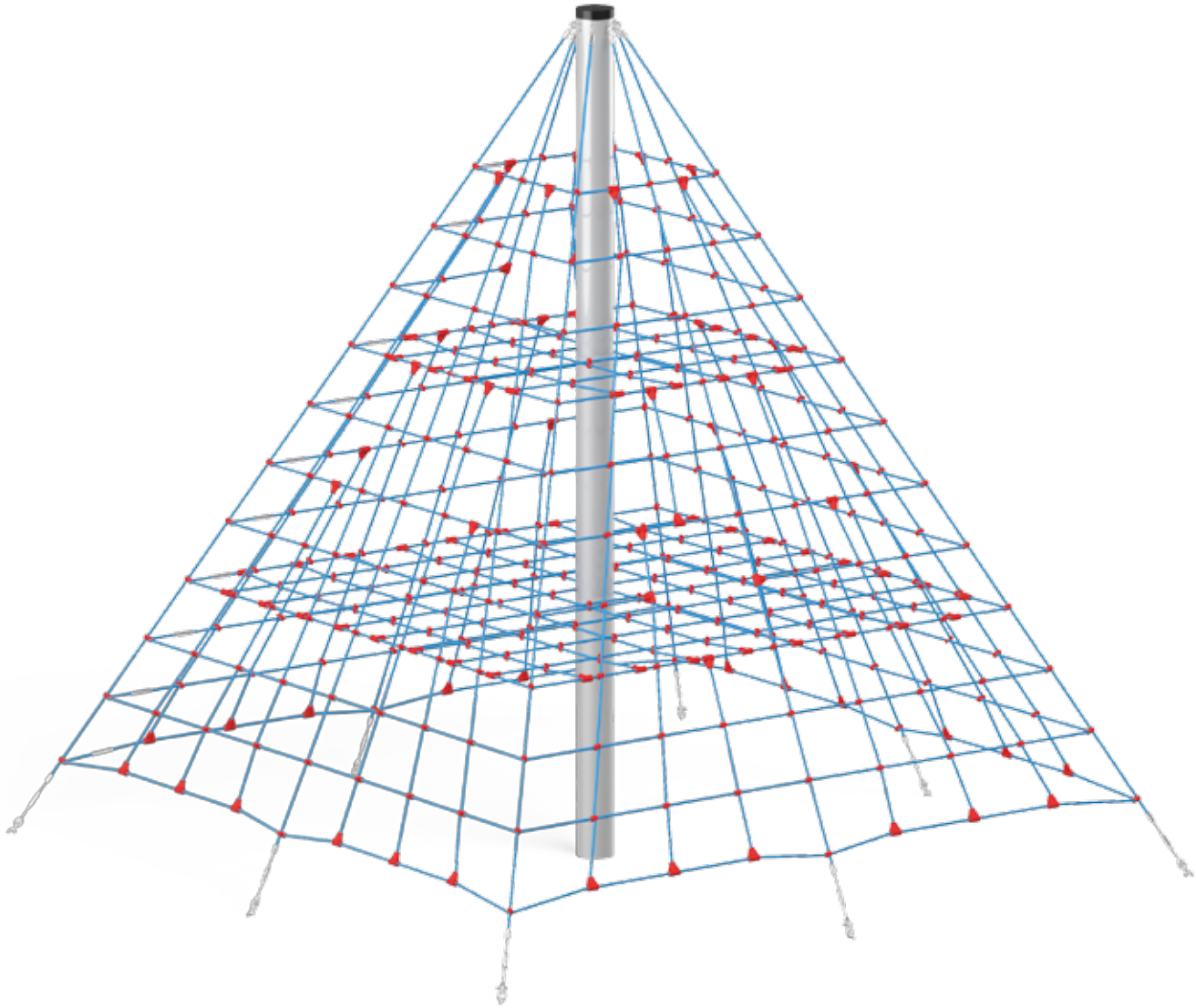

1.58m

62m²

22

7+

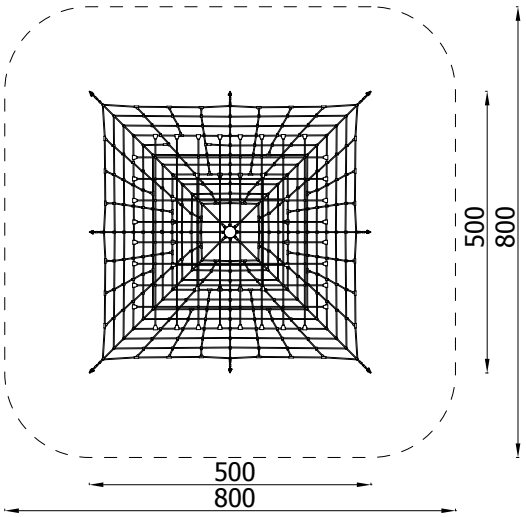

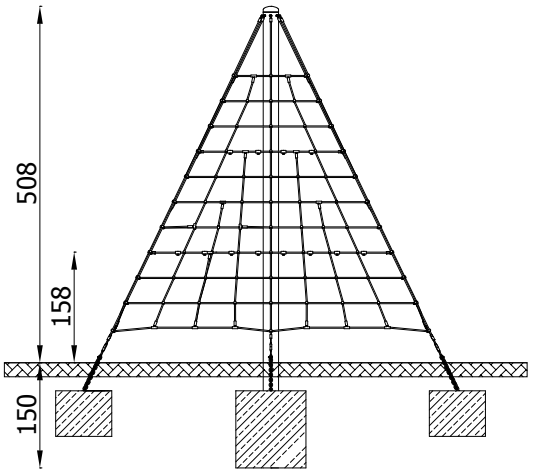

Große 8- Eckige Seil-Pyramide

4307

Versionen:
*Metall-Version - **4307Z***

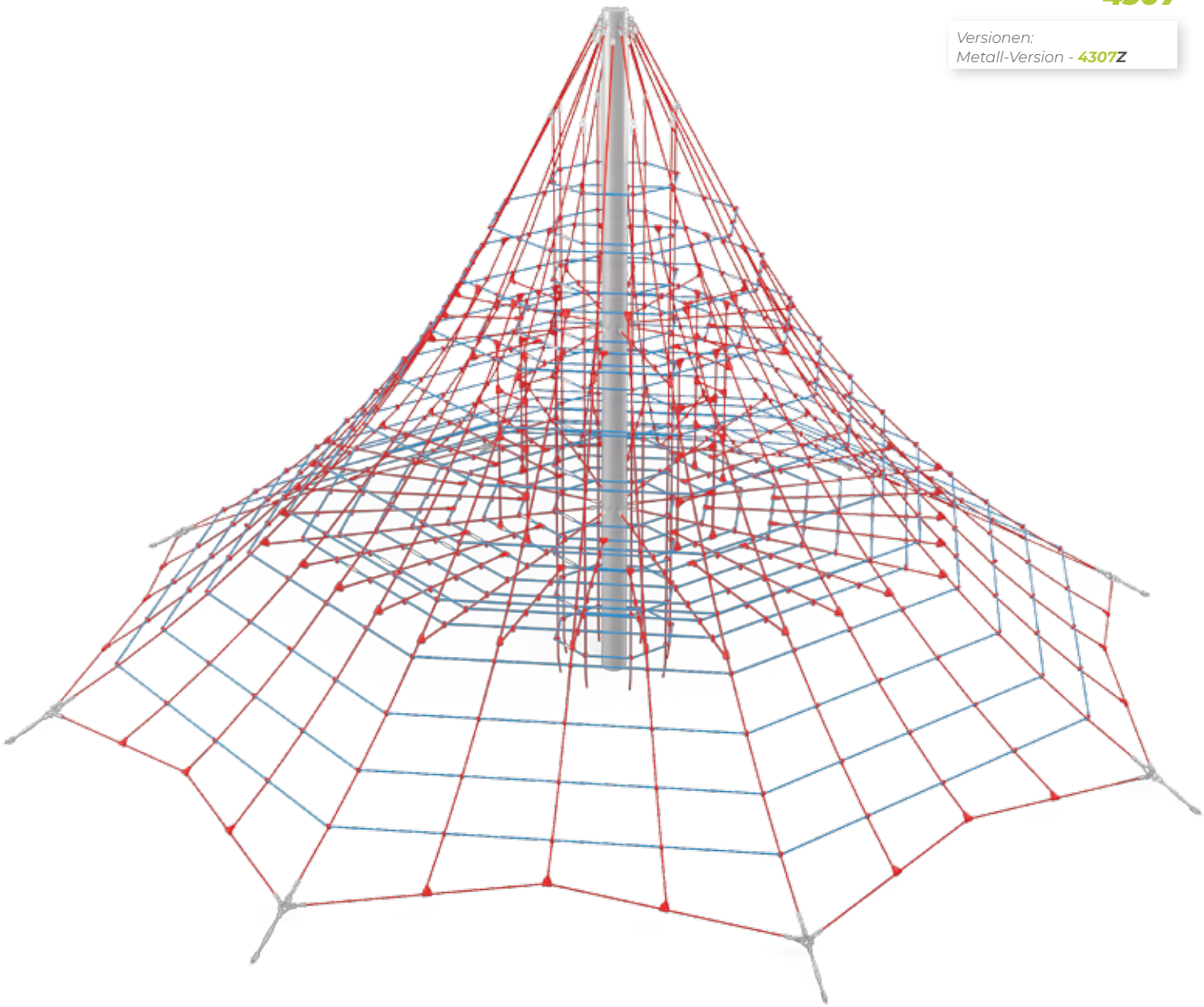

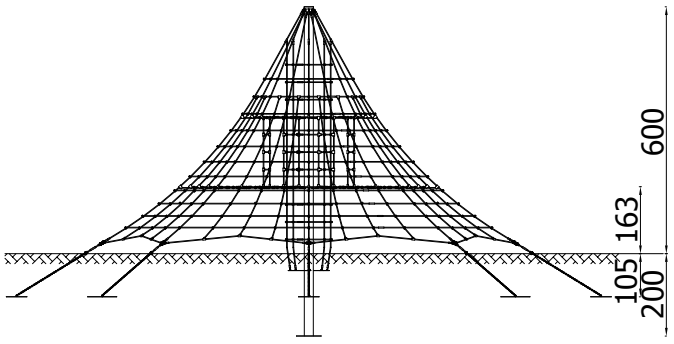

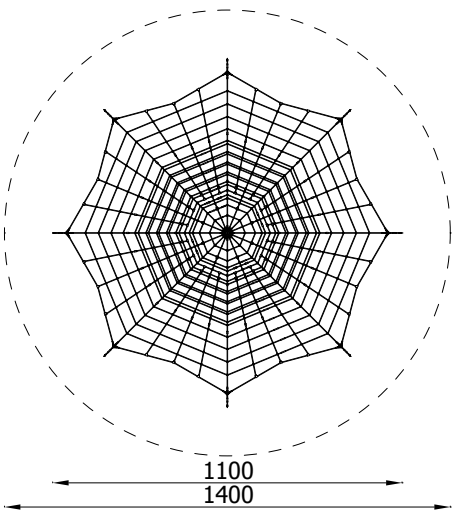

1.63m

154m²

18

7+

Spinnen-Netz-Pyramide

4305

Versionen:
*Metall-Version - **4305Z***

1.1m

59m²

10

7+

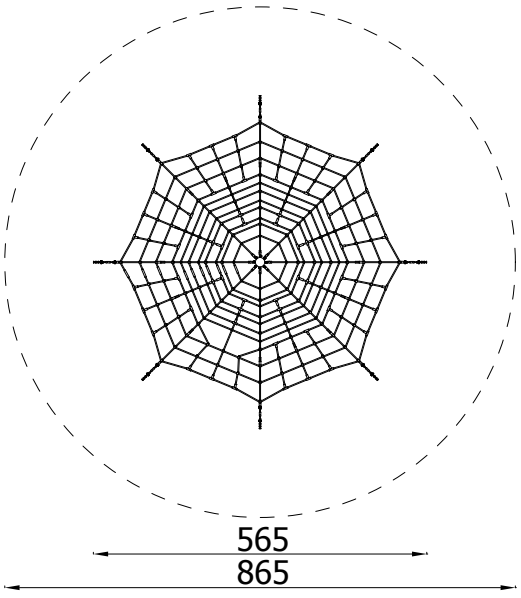

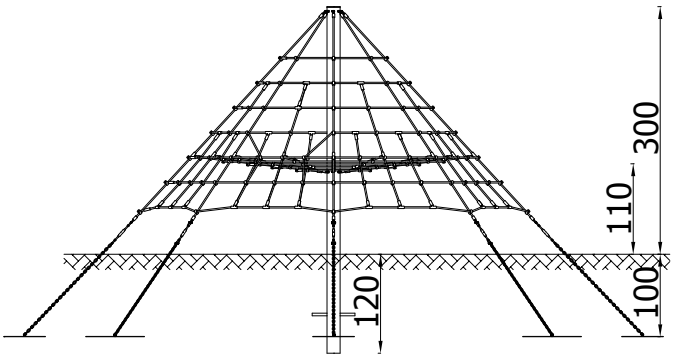

Seilpyramide Zauberhut

4315

Versionen:
*Metall-Version - **4315Z***

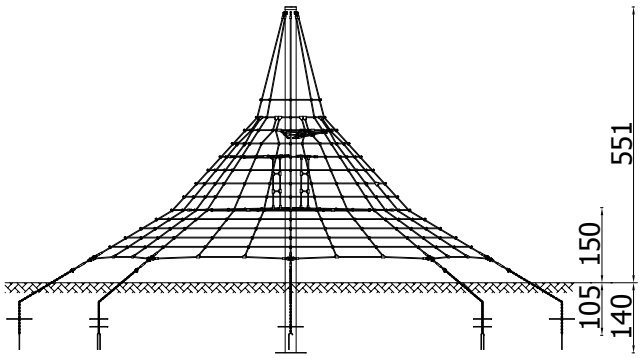

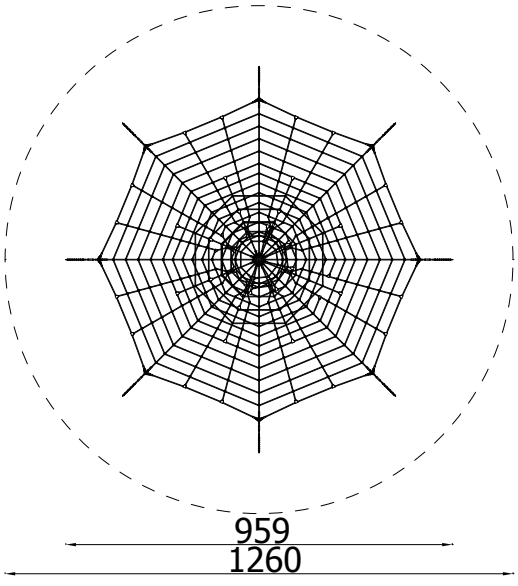

1.5m

124.5m²

20

7+

Klettertunnel Serpentine

42142

Versionen:
*Metall-Version - **42142***

3m

107m²

11

7+

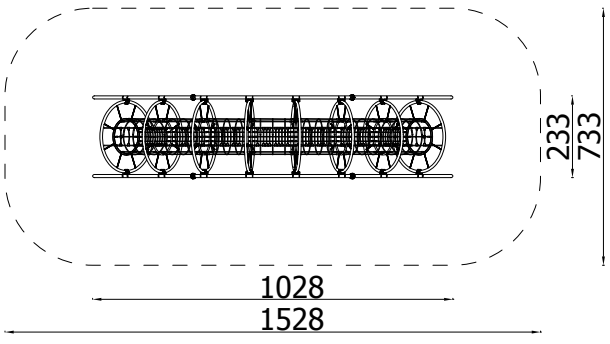

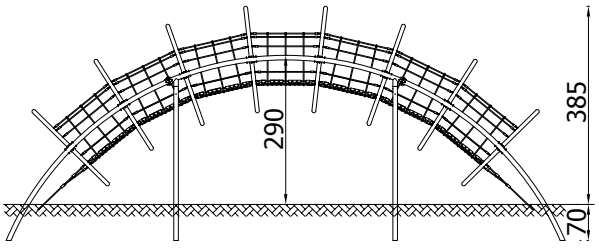

Netz-Kletterbogen

42197

Versionen:
*Metall-Version - **42197MP***

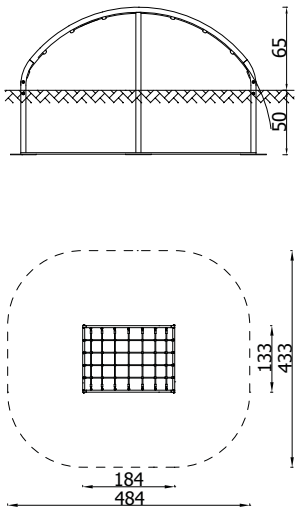

0.65m

19m²

5

3+

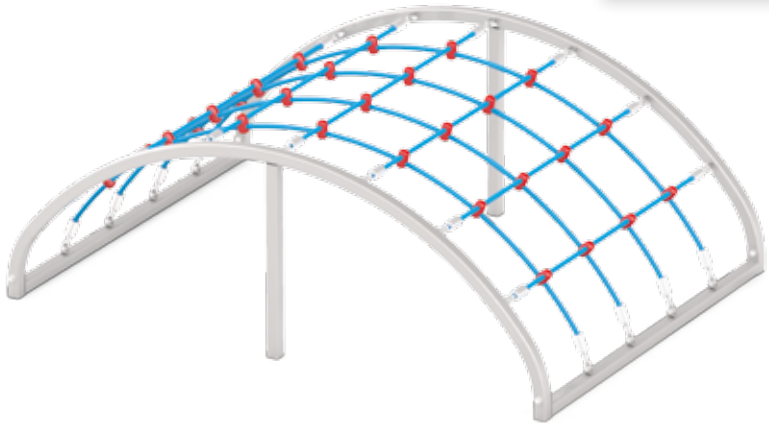

Kletternetz Zelt

4318

Versionen:
*Metall-Version - **4318MP***

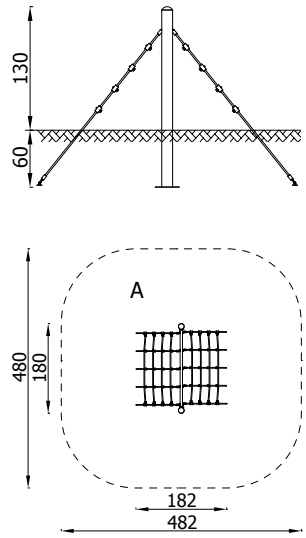

1.3m

21m²

2

3+

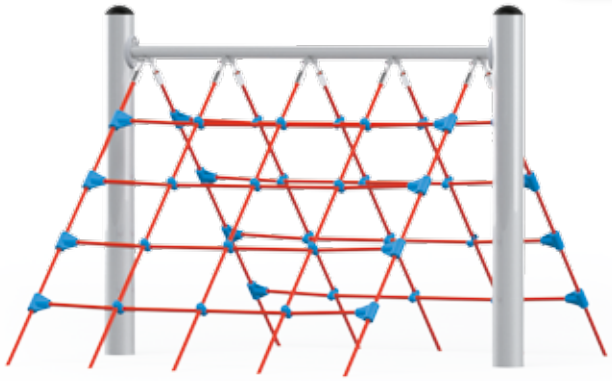

Seilgerät Trichter

4336

Versionen:
*Metall-Version - **4336***

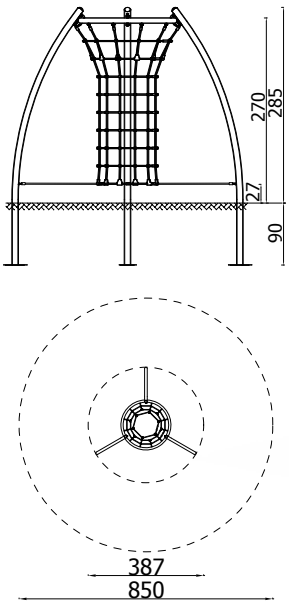

2.7m

57m²

6

7+

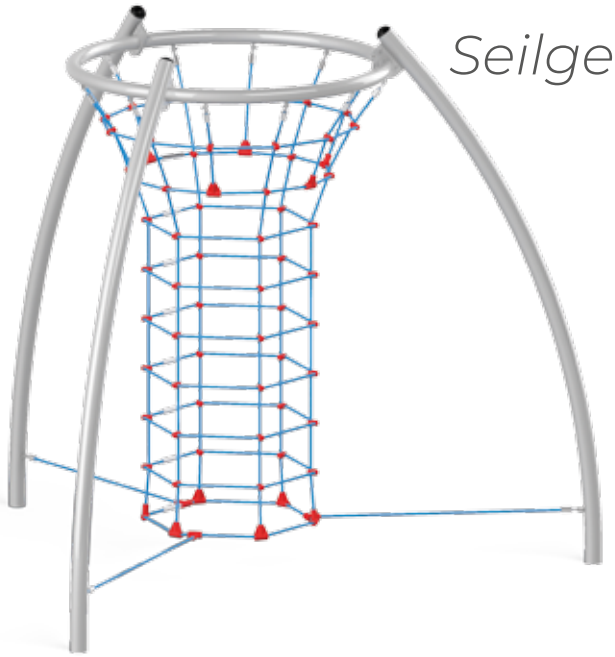

Klettersechseck Spinnennetz

4226

Versionen:
*Holz-Version - **4226EPZ***
*Metall-Version - **4226MP***

1.93m

30.5m²

12

3+

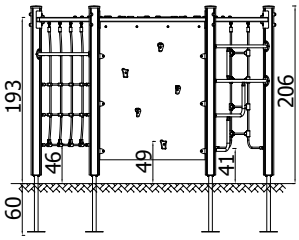

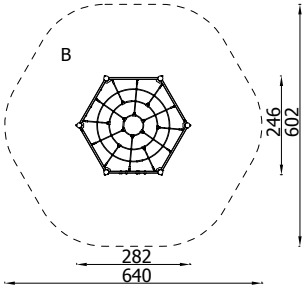

Kletterquader

4266

Versionen:
*Holz-Version - **4266EPZ***

2.35m

38m²

12

3+

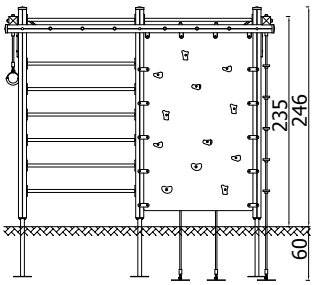

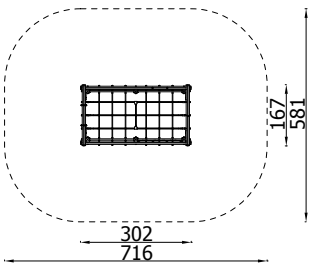

Kletterwürfel

1702

Versionen:
*Metall-Version - **1702EPZ***

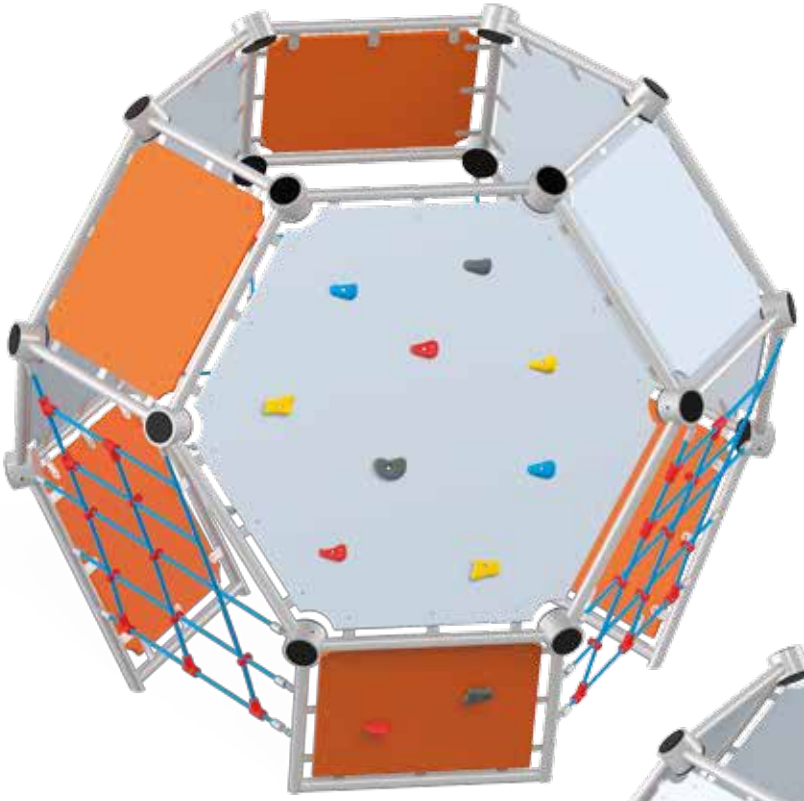

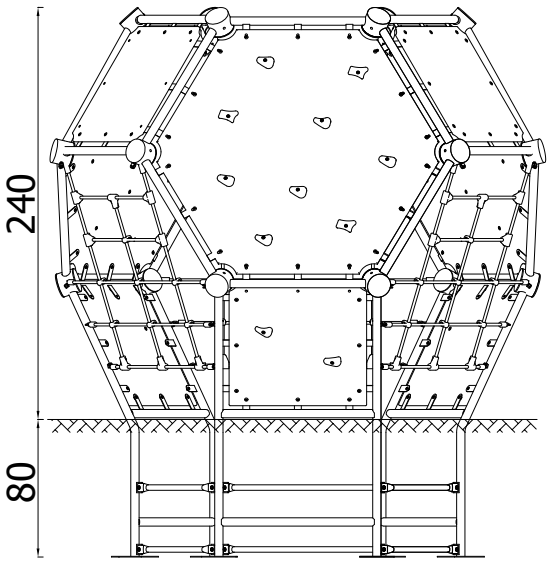

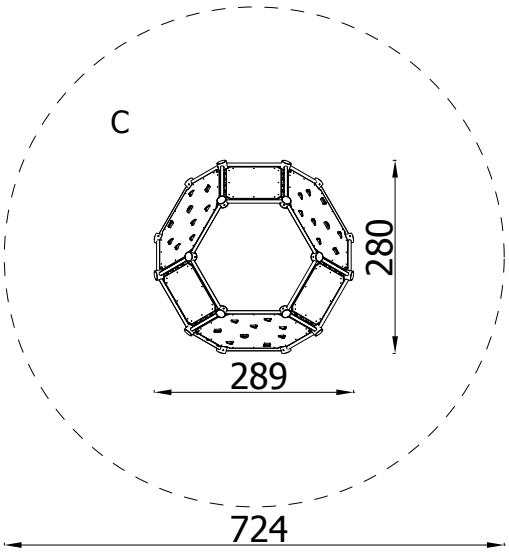

2.4m

41.2m²

17

3+

Dreieckige Kletterwand

4222

Versionen:
Holz-Version - **4222EPZ**

2.7m

28.5m²

6

7+

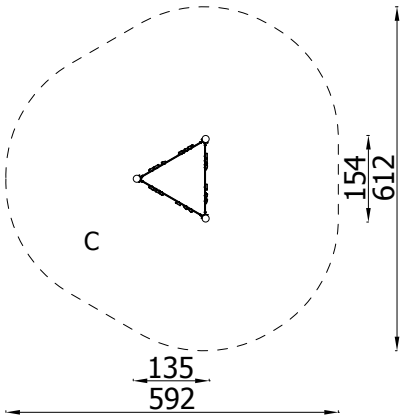

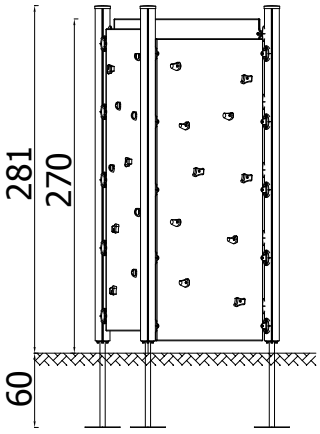

Action4kids

1938

Versionen:
Metall-Version - **1938**

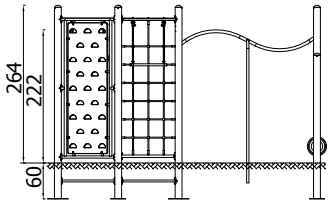

2.64m

51m²

15

3+

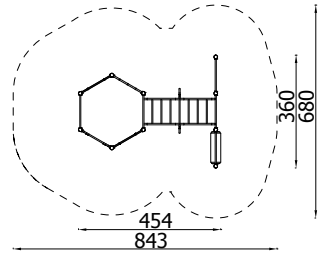

3-Seiten-Kletterwand

42208

Versionen:
Metall-Version - **42208MP**

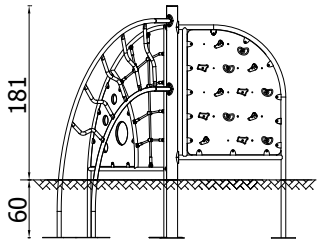

1.81m

28.8m²

6

3+

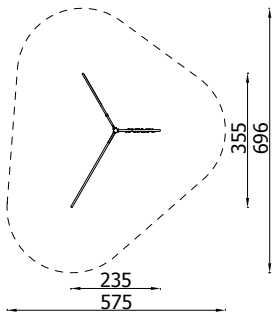

Wellen-Klettewand

4506

Versionen:
*Metall-Version - **4506***

2.02m

37.3m²

4

5+

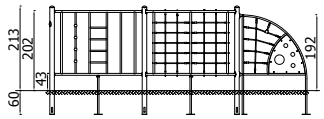

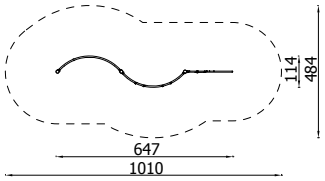

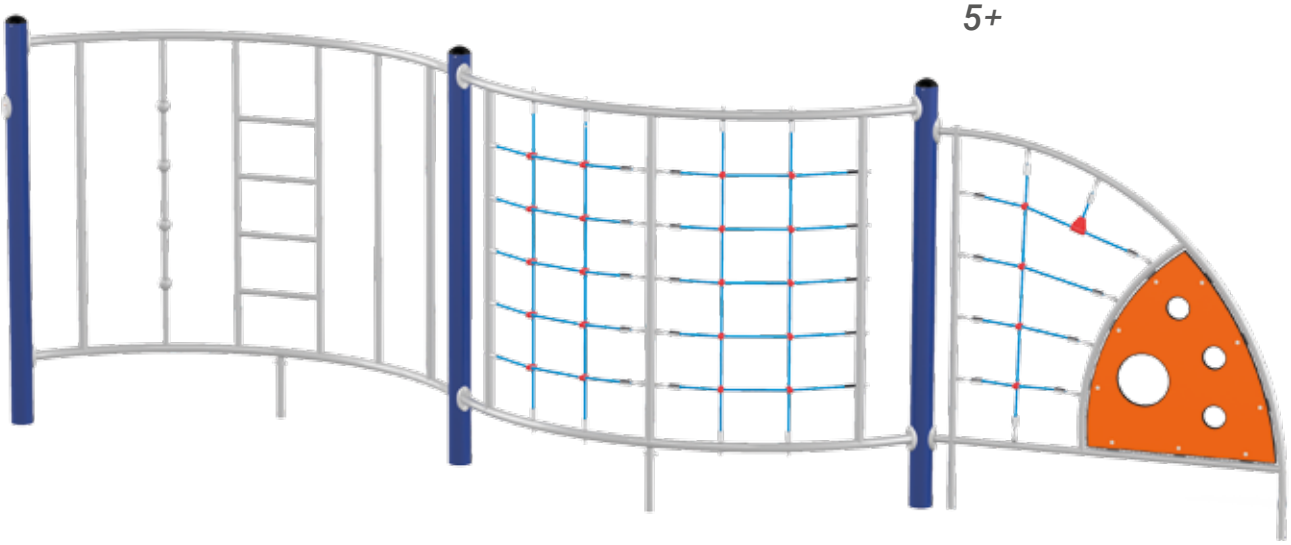

Doppeltes Kletternetz mit Leiter

42305

Versionen:
*Metall-Version - **42305***

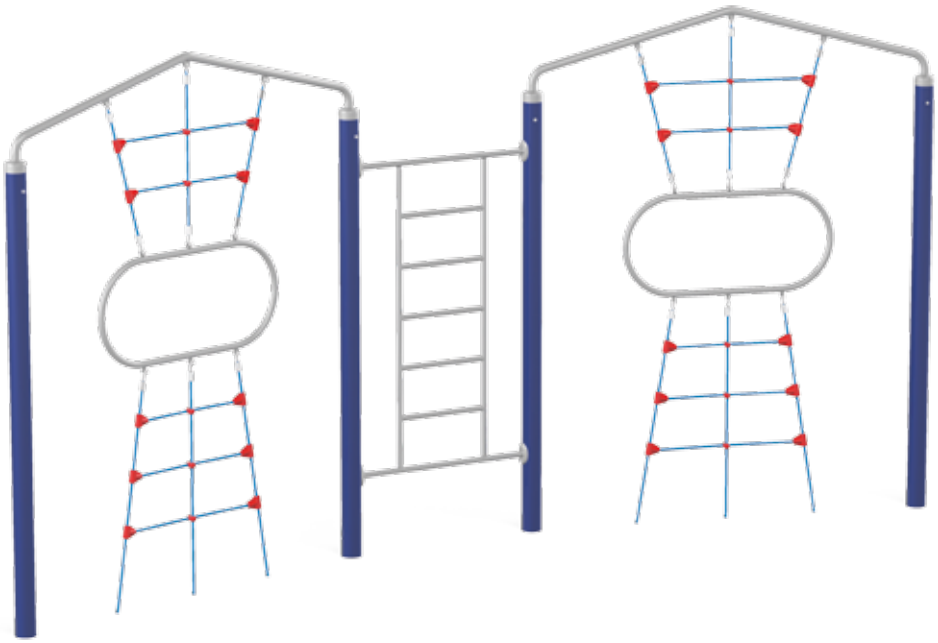

3m

50.4m²

6

3+

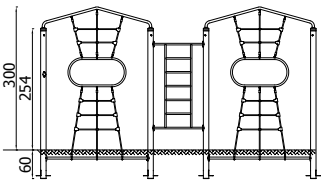

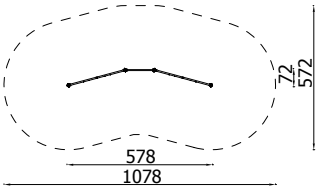

FITNESSGERÄTE

Liegestützbarren I

42345

Versionen:
Metall-Version - **42345**

0.43m

10.1m²

1

3+

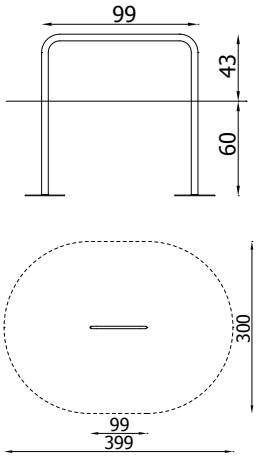

Liegestützbarren II

42346

Versionen:
Metall-Version - **42346**

0.28m

10.1m²

1

3+

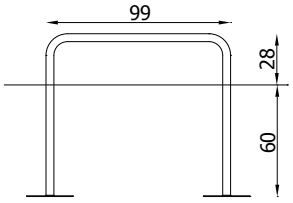

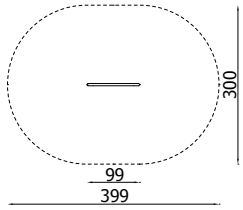

Reck aus Metall

42335

Versionen:
Metall-Version - **42335**

1.42m

11.3m²

1

3+

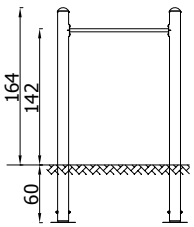

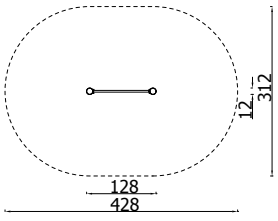

Doppelreck aus Metall

42336

Versionen:
Metall-Version - **42336**

1.42m

14.9m²

2

3+

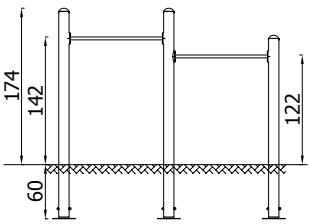

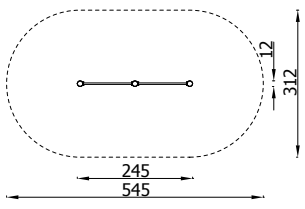

Dreifachreck aus Metall

42233

Versionen:
Metall-Version - **42233**

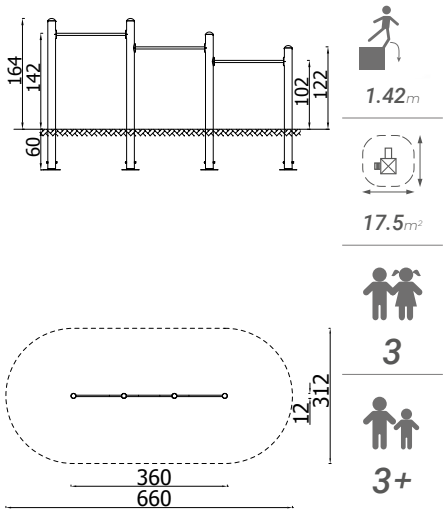

Dreifach Pfostenreck

4272

Versionen:
Metall-Version - **4272**

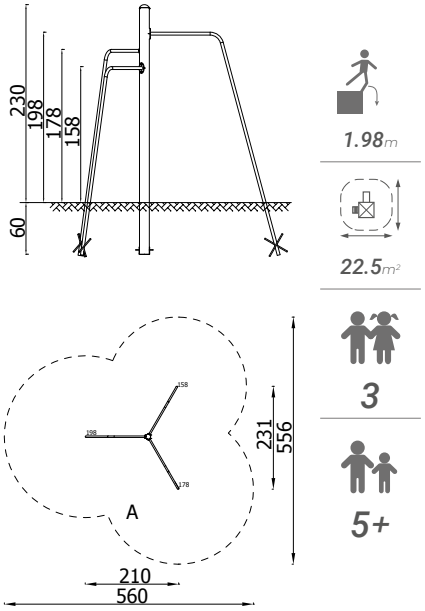

Sechseck-Reckstangen

42347

Versionen:
Metall-Version - **42347**

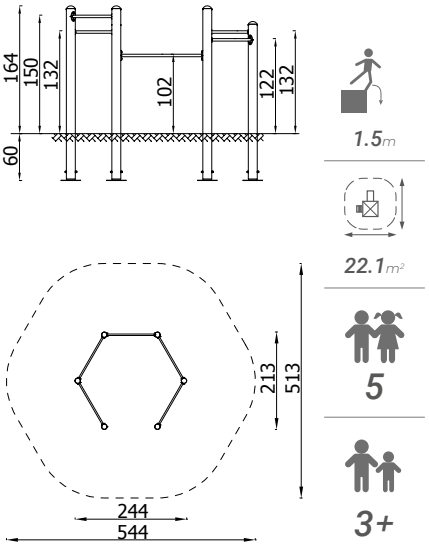

Balancierbalken

42309

Versionen:
*Metall-Version - **42309***

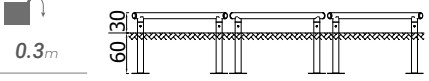

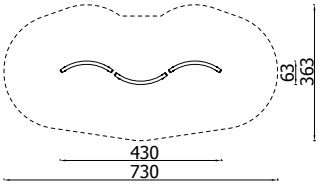

Hüpf- und Slalompfosten

42340

Versionen:
*Metall-Version - **42340***

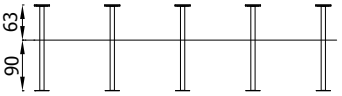

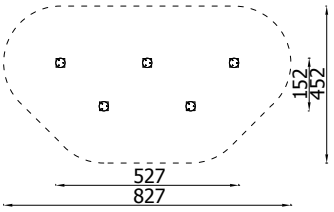

Hürdenset

42344

Versionen:
*Metall-Version - **42344***

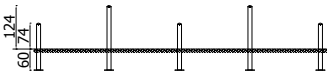

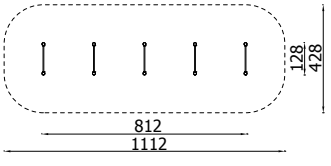

Slalom-Poller

4207

Versionen:
Holz-Version - **4207E**

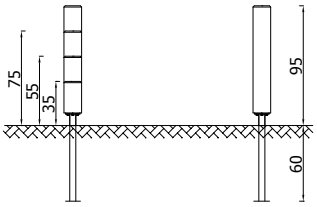

0.95m

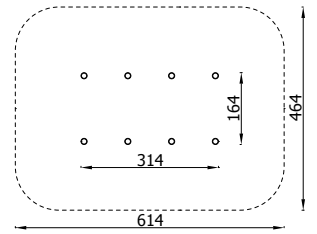

28m²

6

3+

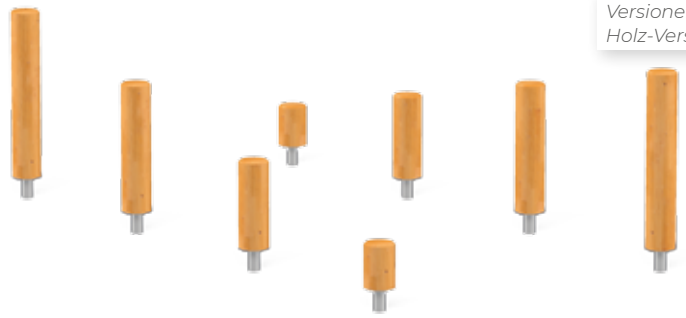

Balancierbalken

4208

Versionen:
Holz-Version - **4208E**

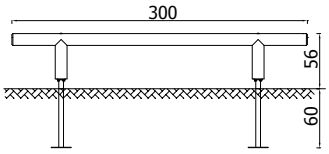

0.55m

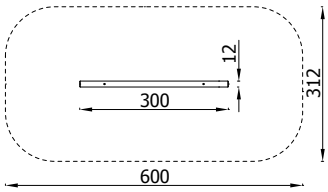

17m²

5

3+

gefederter Balancierbalken, wellenförmig

4291

Versionen:
Holz-Version - **4291Z**

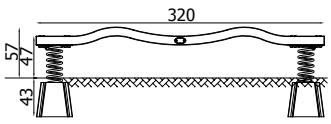

0.6m

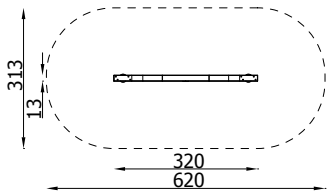

17.5m²

2

3+

gefederter Balancierbalken, gerade

4228

Versionen:
Holz-Version - **4228EZ**

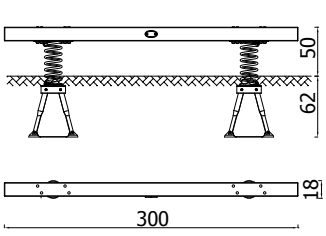

0.5m

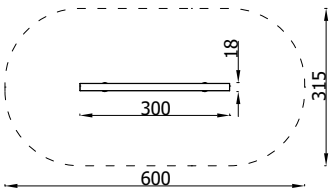

17m²

2

3+

Balancierbalken Zick-Zack

4209

Versionen:
Holz-Version - **4209E**

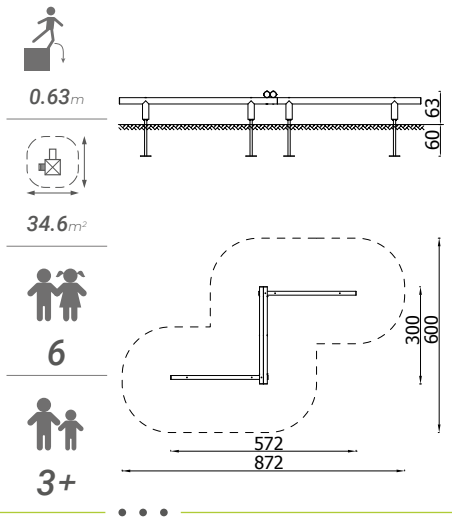

Doppelter Balancierbalken, schräg

4210

Versionen:
Holz-Version - **4210E**

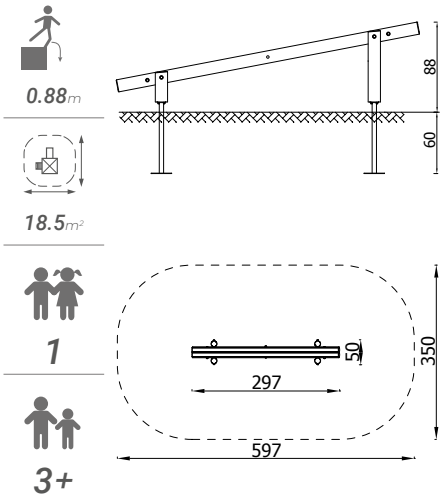

Balancierbalken, parallel

4211

Versionen:
Holz-Version - **4211E**

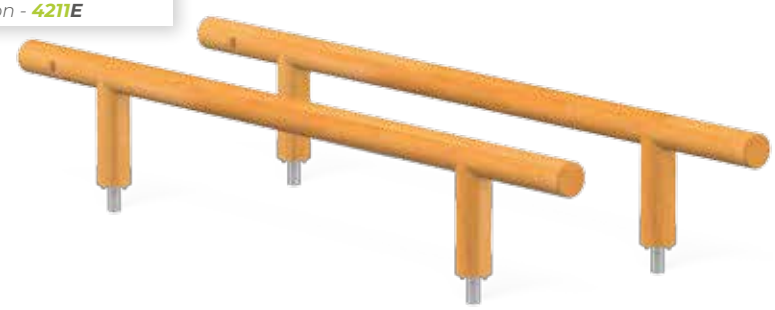

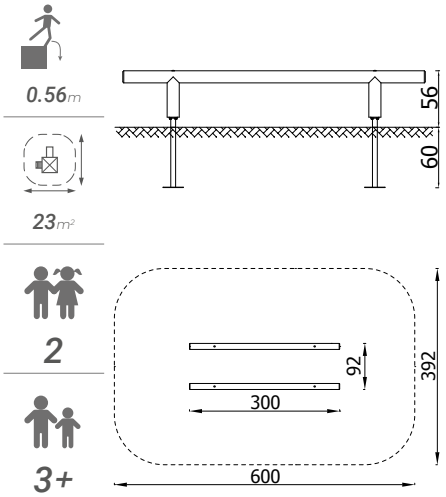

Hürdenset

4212

Versionen:
Holz-Version - **4212E**

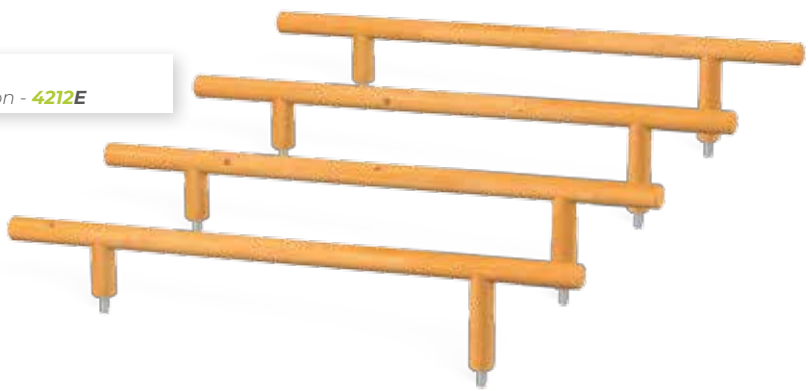

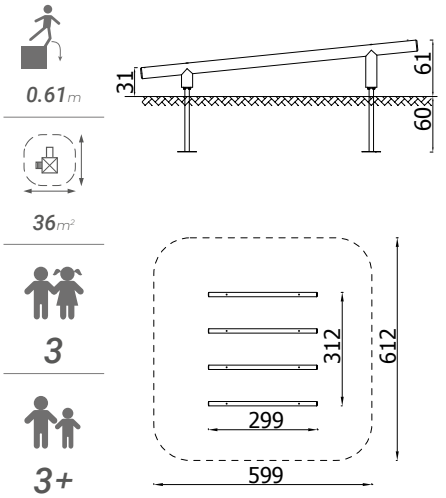

Gymnastikbalken

4213

Versionen:
Holz-Version - **4213E**

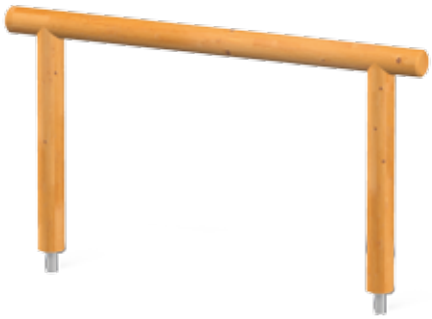

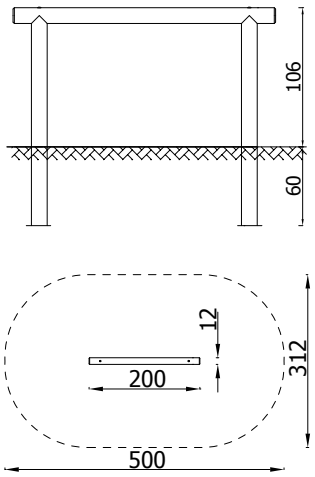

1.06m
14m²
1
3+

Doppelreck

4203

Versionen:
Holz-Version - **4203EZ**

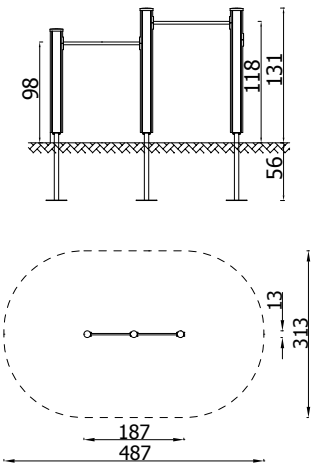

1.18m
13.5m²
2
3+

Gymnastikbarren

4205

Versionen:
Holz-Version - **4205EZ**

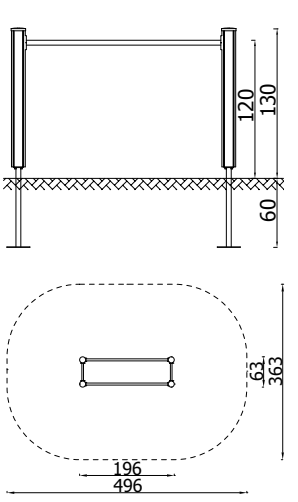

1.2m
16.5m²
2
3+

Turnringe

4206

Versionen:
Holz-Version - **4206E**

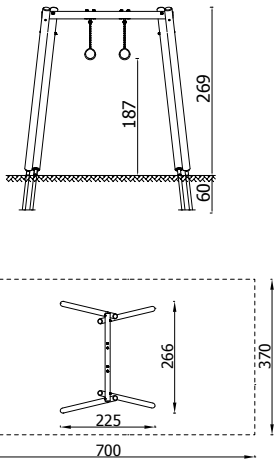

1.87m
26m²
2
3+

Hangelleiter

4202

Versionen:
Holz-Version - **4202EPZ**

1.85m

27.5m²

3

3+

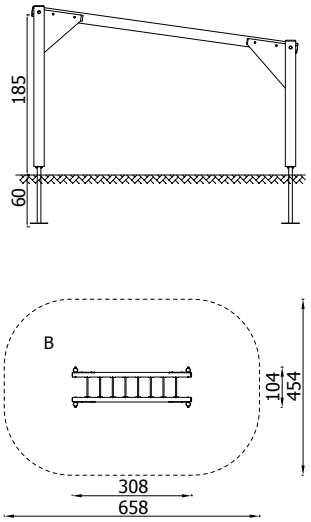

Fitness-Kletter-Station 3

42261

Versionen:
Holz-Version - **42261EPZN**
Metall-Version - **42261MPN**

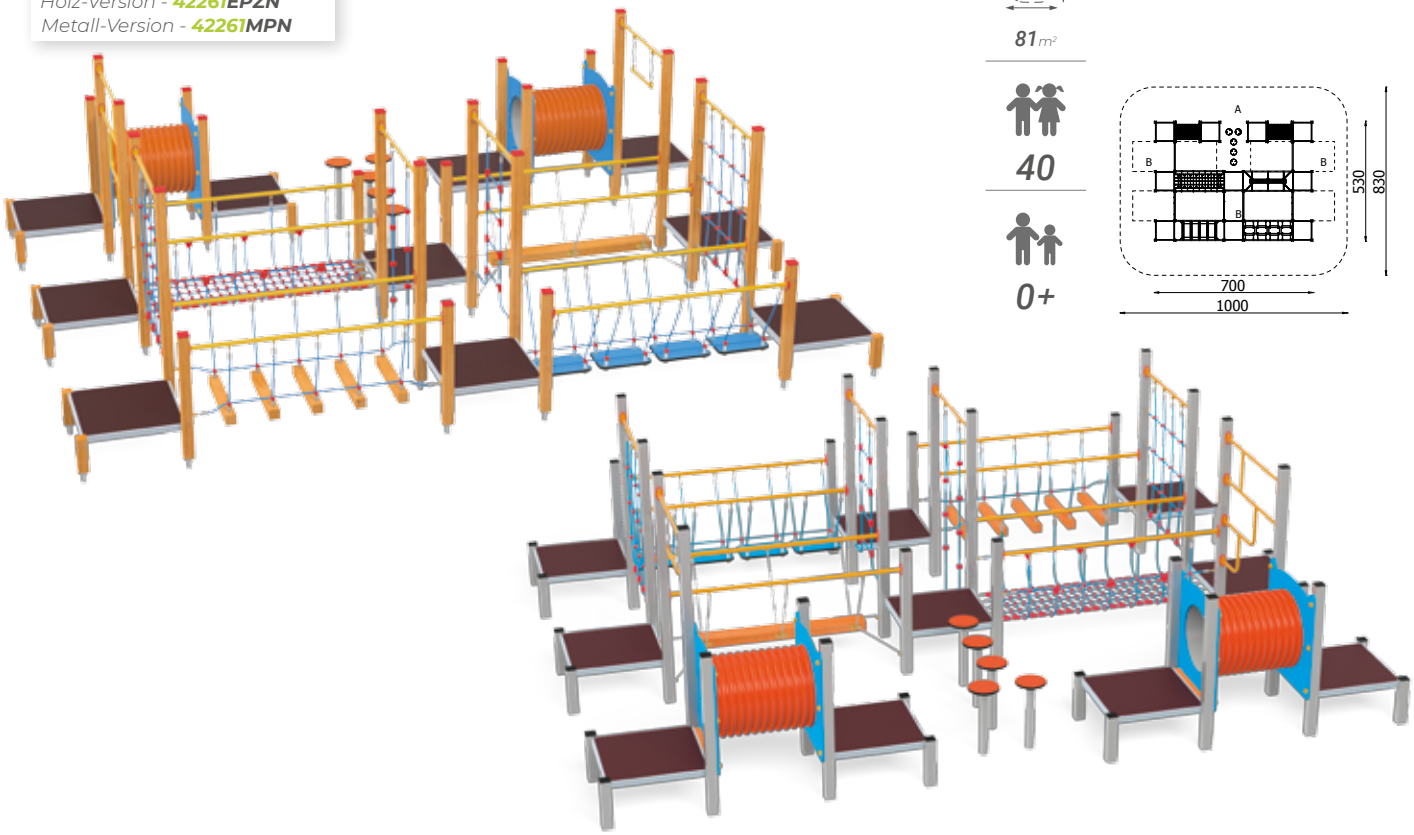

1.9m

81m²

40

0+

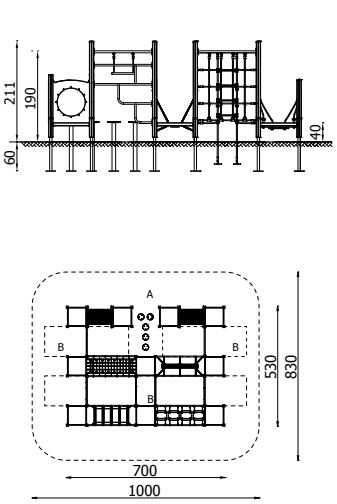

Orbis 11319

11319

Versionen:
*Holz-Version - **11319EPZN***
*Metall-Version - **11319MPN***

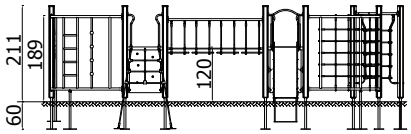

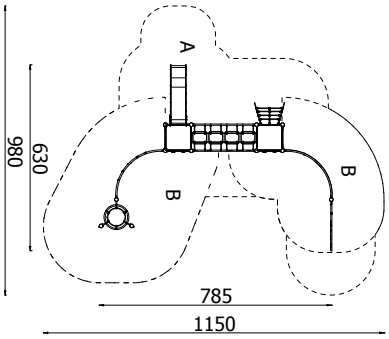

1.89m

67.5m²

25

3+

Seilbahn

4225

Versionen:
*Holz-Version - **4225EPZ***
*Metall-Version - **4225MP***

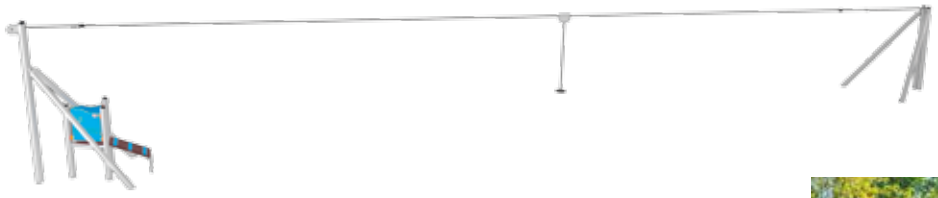

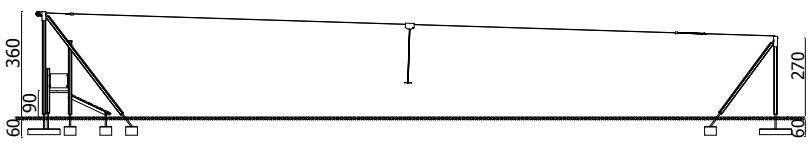

0.9m

116.5m²

1

3+

BRÜCKEN UND TUNNELS

Seilbrücke mit Rampen

4240

Versionen:
*Holz-Version - **4240EPZ***

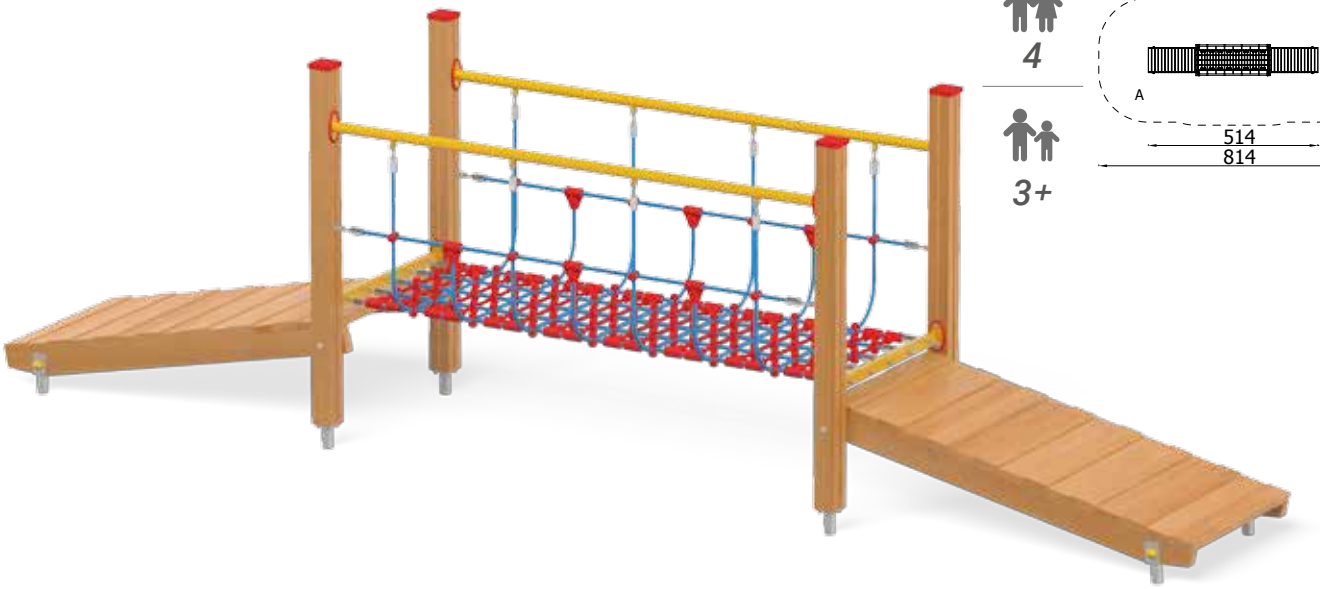

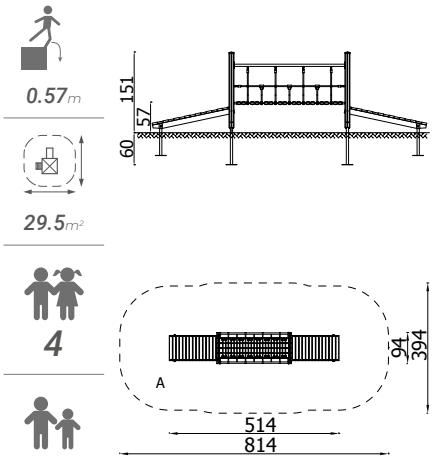

Kriechtunnel mit 2 Kletterrampen

4239

Versionen:
*Holz-Version - **4239EPZ***

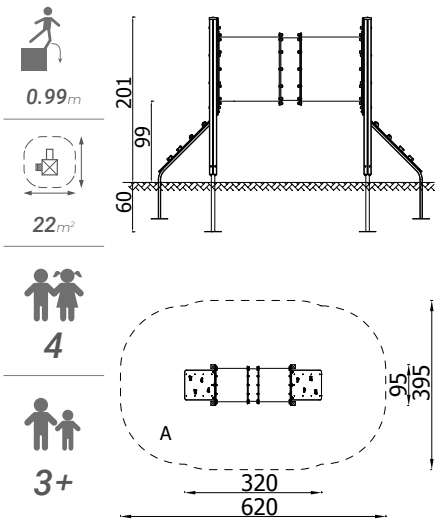

Kriechtunnel

42221

Versionen:
*Metall-Version - **42221EP***

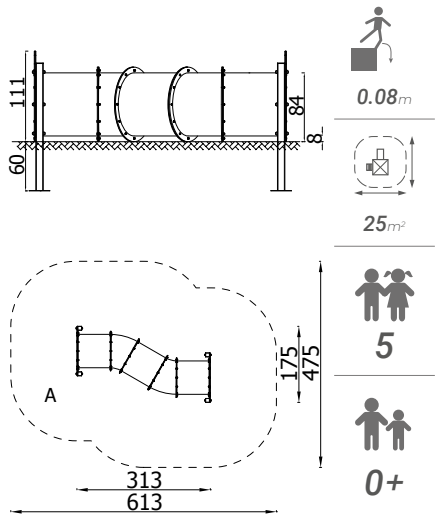

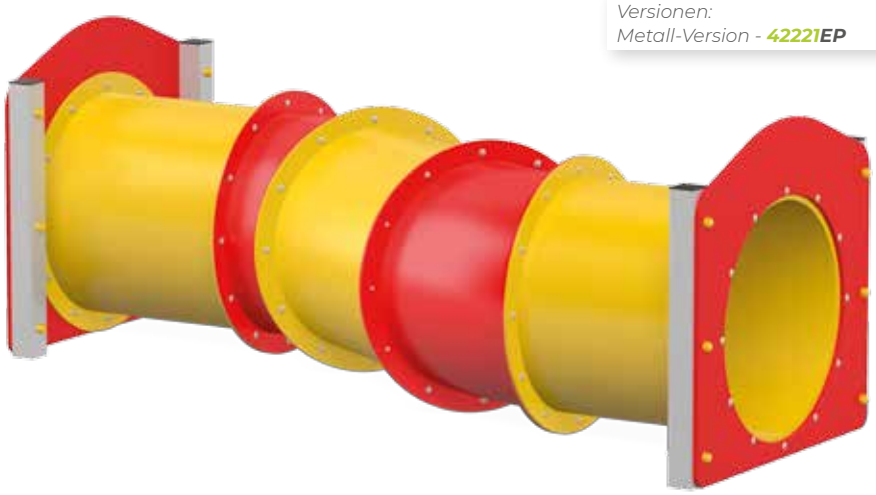

Wackelsteg

42308

Versionen:
*Metall-Version - **42308***

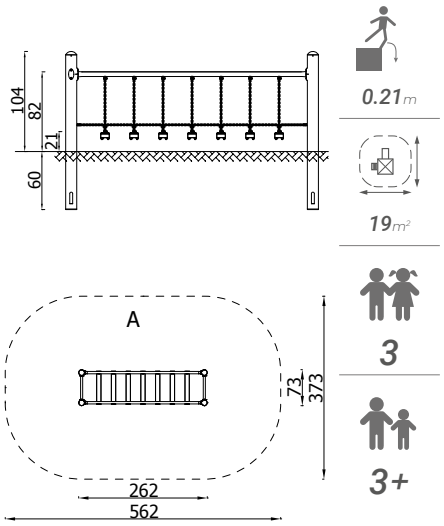

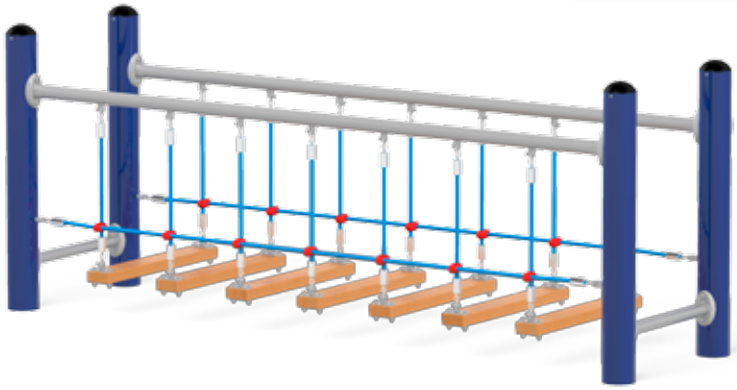

Seiltunnel

42310

Versionen:
*Metall-Version - **42310***

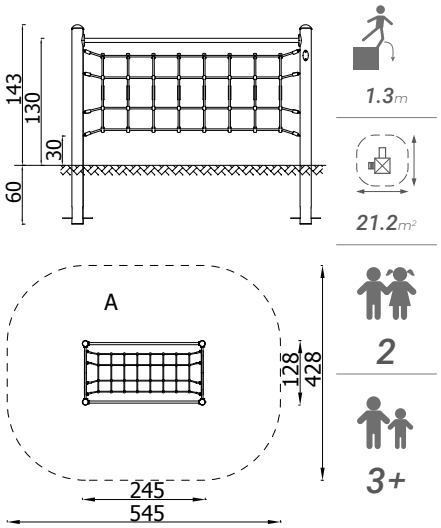

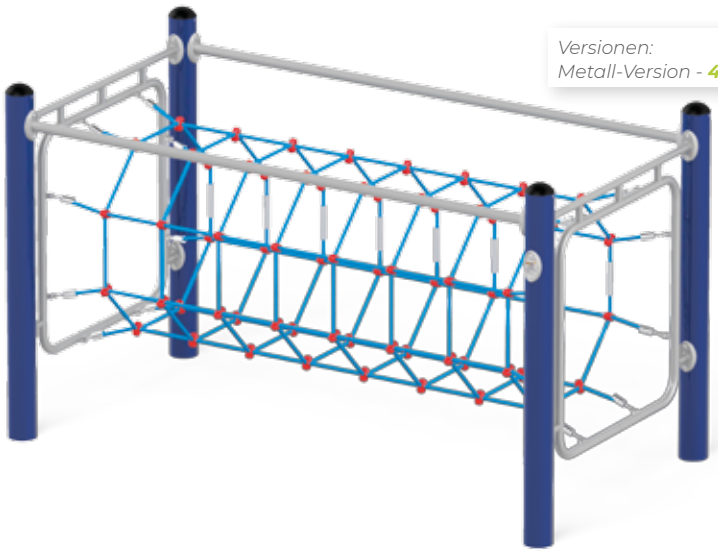

TRAMPOLINE

Quadrat-Trampolin

42139

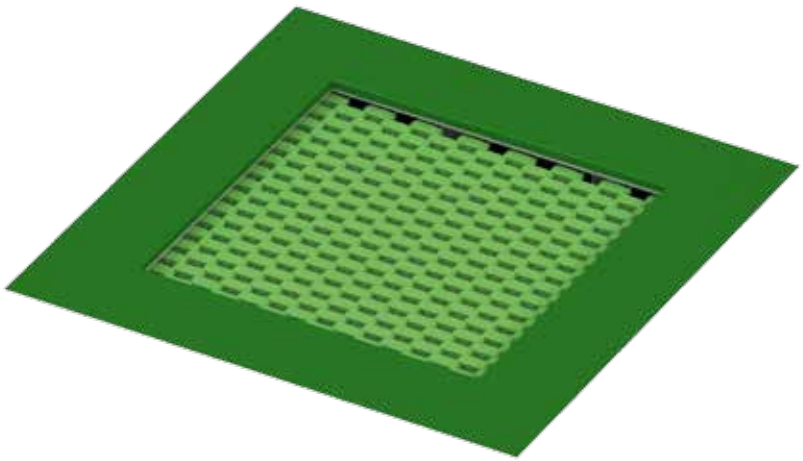

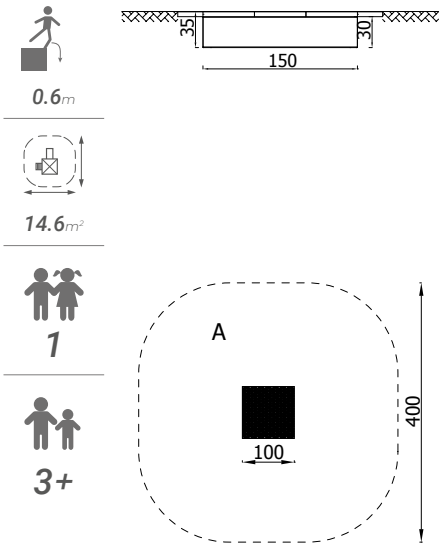

Rund-Trampolin

42140

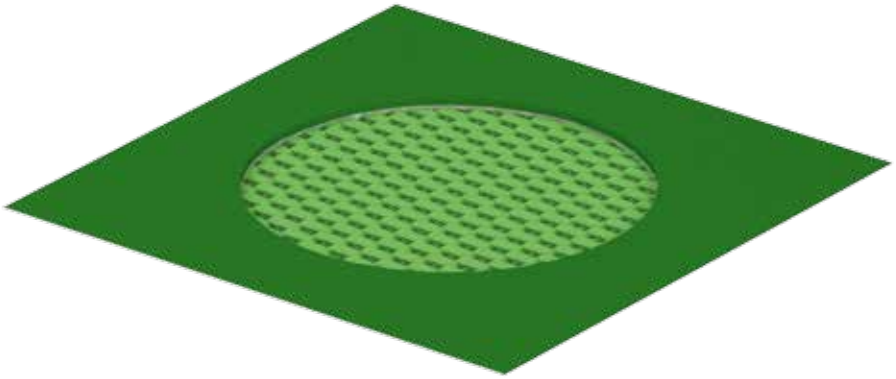

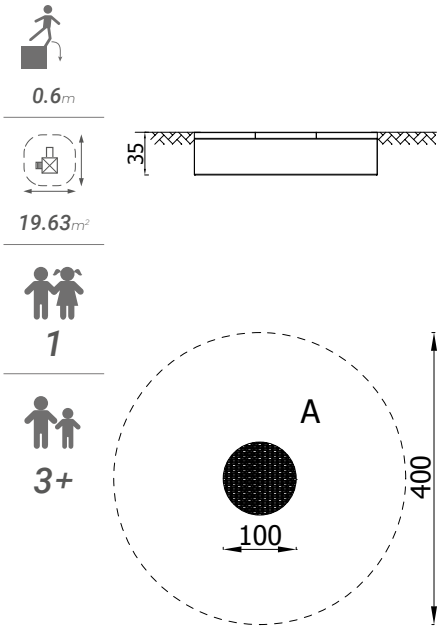

TEAM SPIELE

Basketballkorb mit Tafel

4103

Versionen:
*Standard-Version - **4103EP***

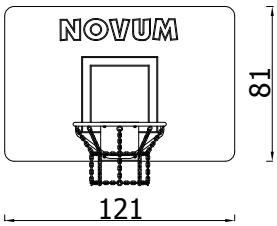

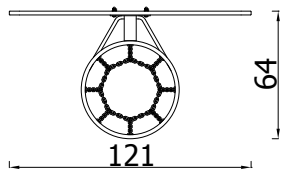

Basketballkorb mit ovale Tafel

4104

Versionen:
*Standard-Version - **4104EP***

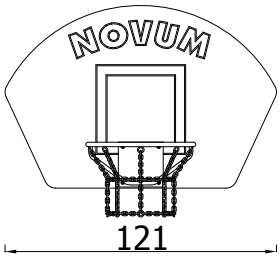

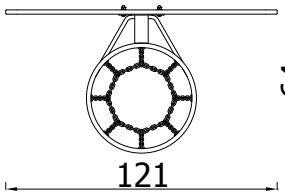

Basketballkorb

4101

Versionen:
*Standard-Version - **4101EPZ***

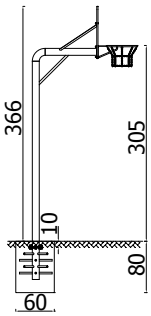

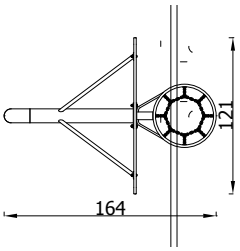

Fun-Basketballkorb

4102

Versionen:
*Standard-Version - **4102Z***

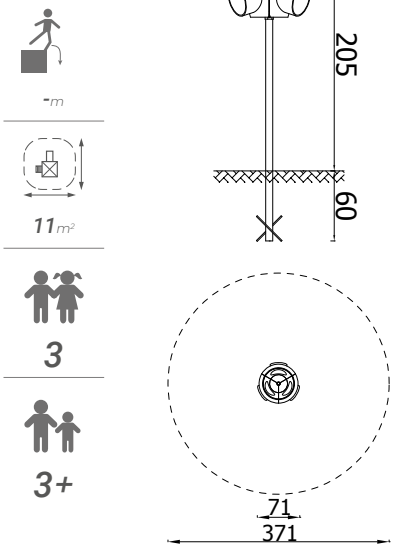

Volleyball - Pfosten

4107

Versionen:
*Metall-Version - **4107Z***

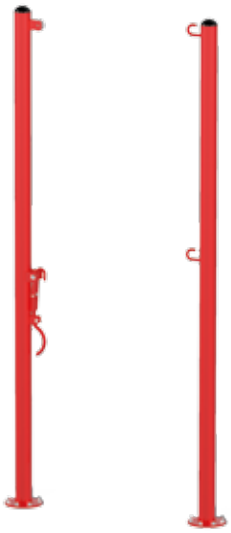

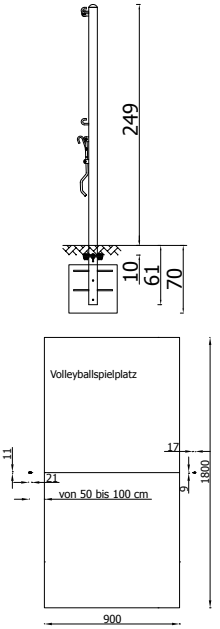

Volleyball - Netz

4108

Fußballtor, klein

4846

Versionen:
Metall-Version - **4846**

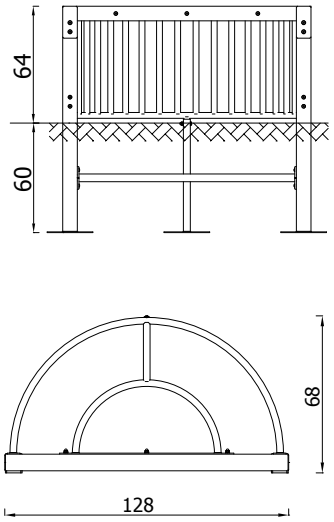

0.64m

13.4m²

-

3+

Fußballtor, groß

4847

Versionen:
Metall-Version - **4847**

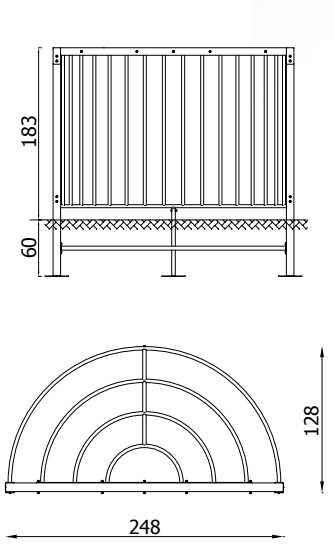

1.83m

23.6m²

-

3+

Sport Duo- Anlage
für Fuß- und Basketball, mini

4848

Versionen:
Metall-Version - **4848**

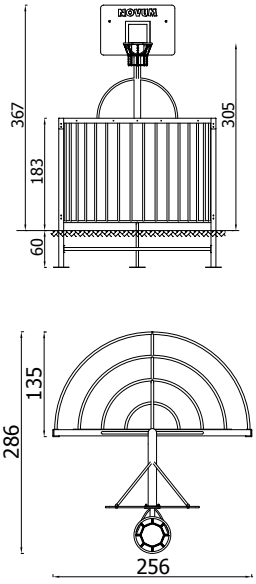

1.83m

28.5m²

-

3+

Sport Duo- Anlage
für Fuß- und Basketball, klein

4853

Versionen:
*Metall-Version - **4853***

-m

26.3m²

-

0+

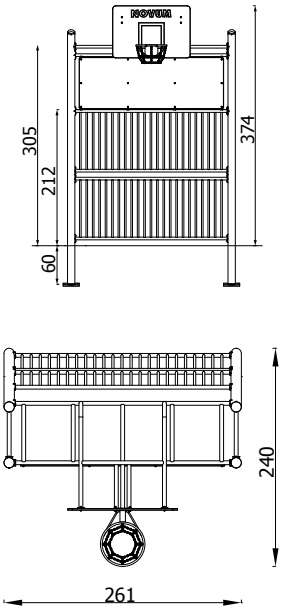

Sport Duo- Anlage
für Fuß- und Basketball, groß

4144

Versionen:
*Metall-Version - **4144***

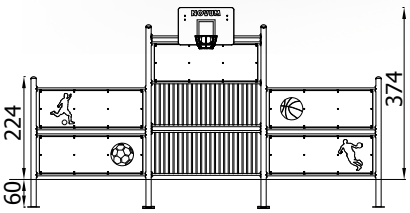

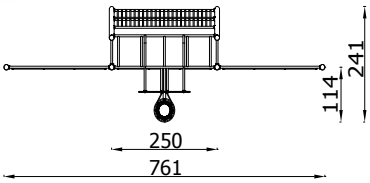

Football Arena

4708

Versionen:
*Metall-Version - **4708***

0.72m

28.3m²

-

3+

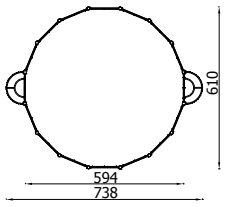

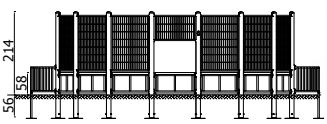

Multiarena

4703

Versionen:
Metall-Version - **4703**

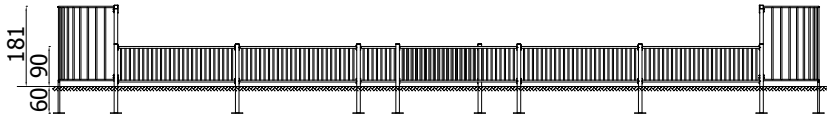

0.9m

116m²

-

3+

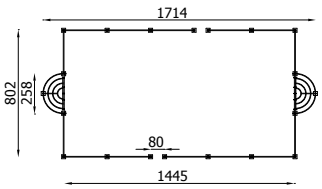

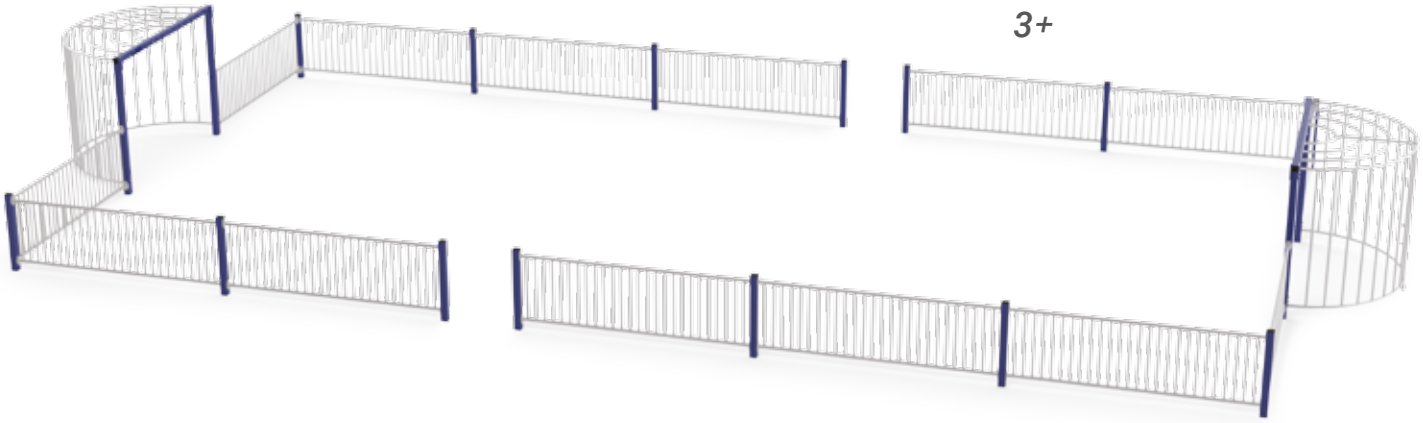

Multiarena 25x16

4714

Versionen:
Metall-Version - **4714**

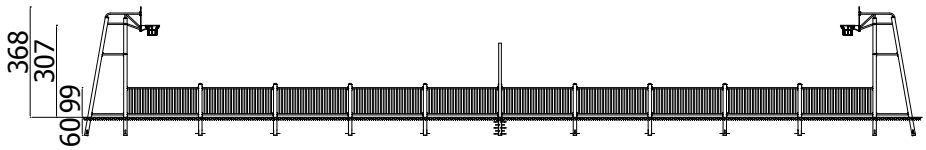

0.99m

400m²

-

3+

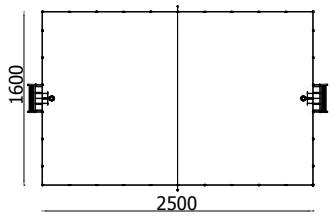

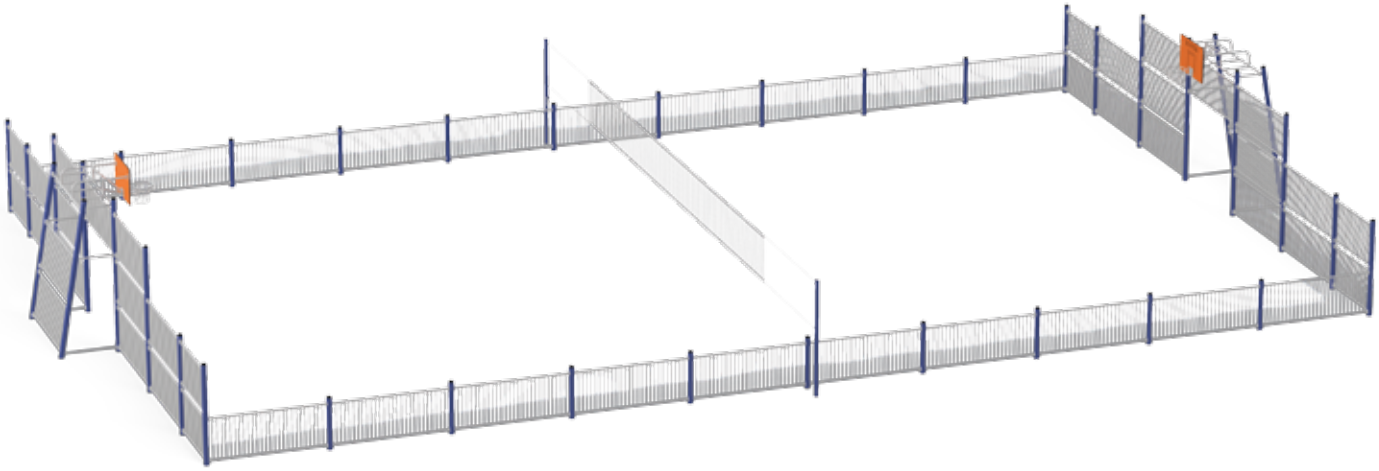

Multiarena

4709

Versionen:
*Metall-Version - **4709***

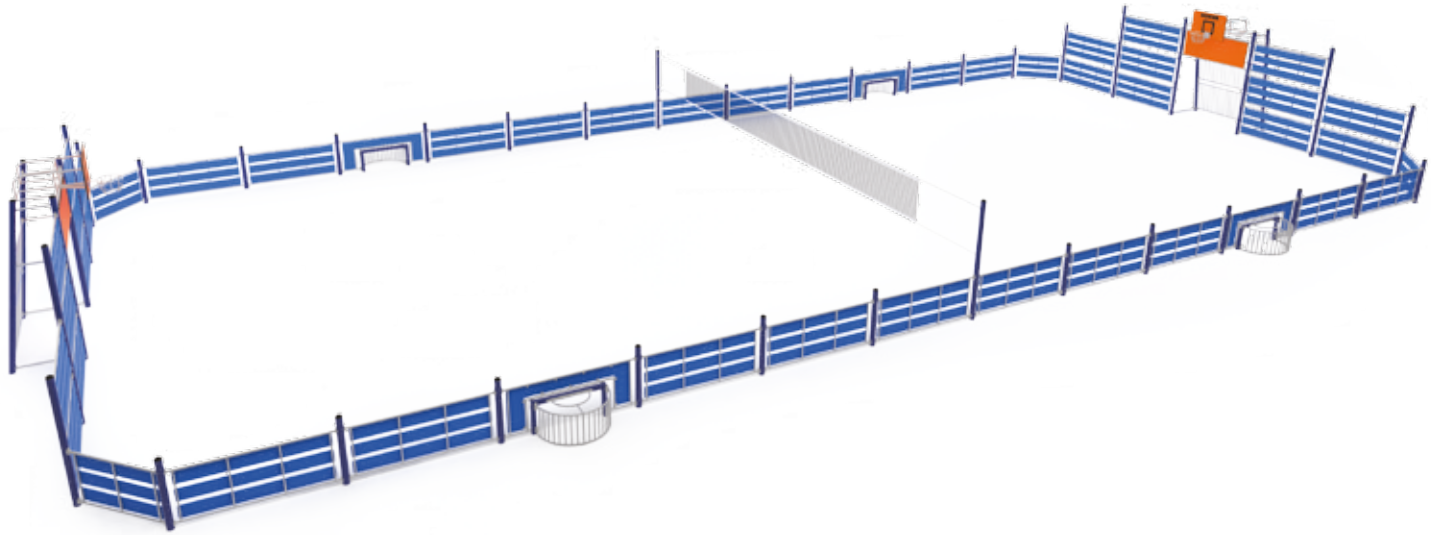

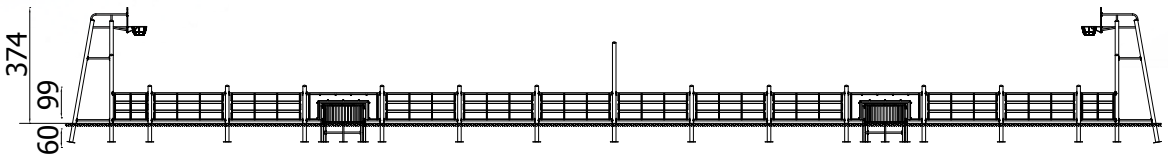

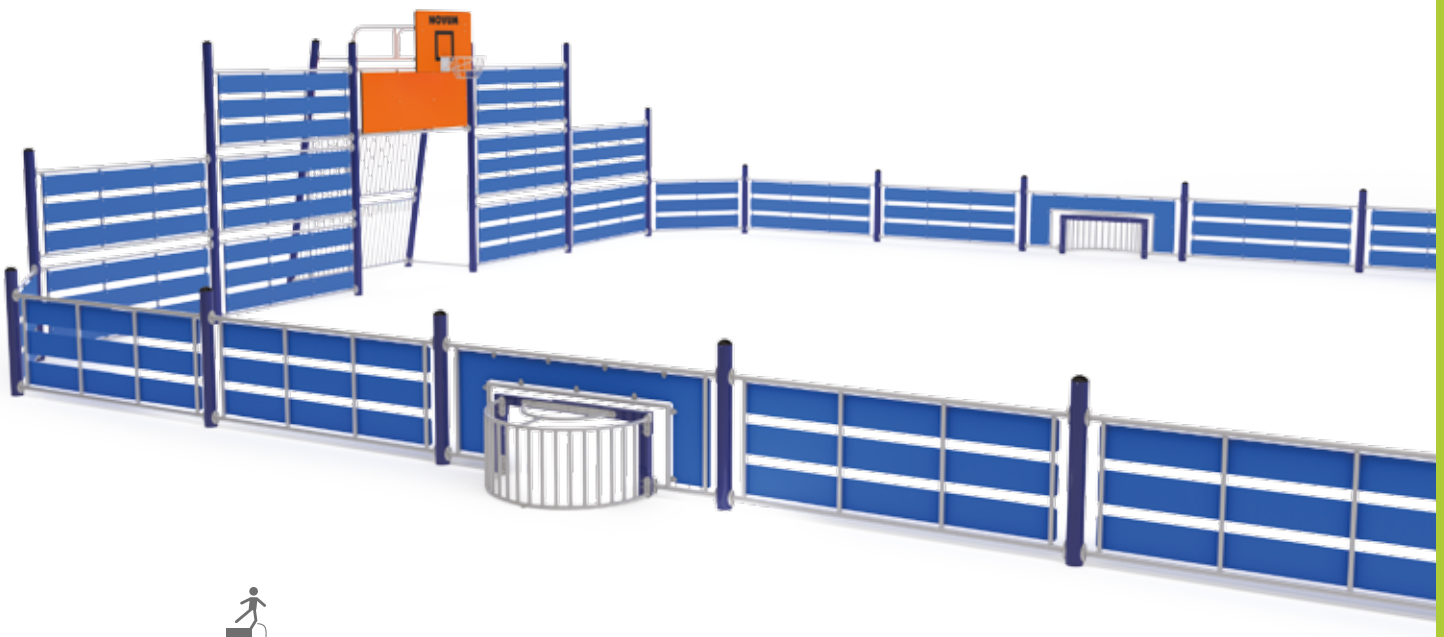

0.99m

486m²

-

3+

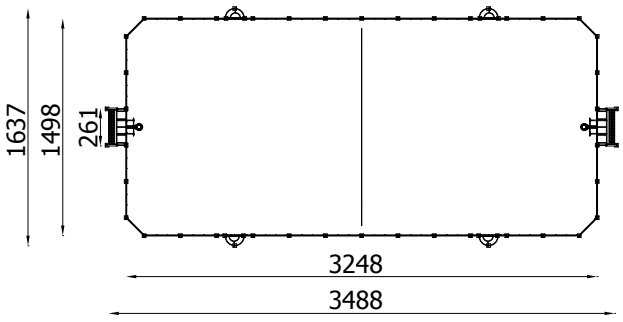

Tischtennisplatte

4109

0.76m

48.5m²

2

0+

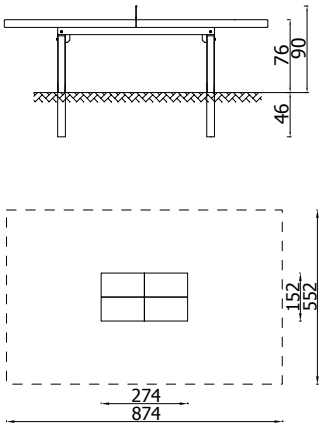

Freistehende Tischtennisplatte

4110

0.76m

48.5m²

2

0+

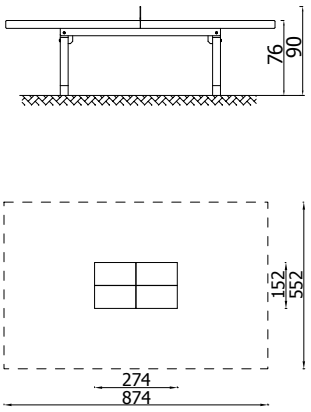

Schachspieltisch

4111

0.75m

-m²

4

0+

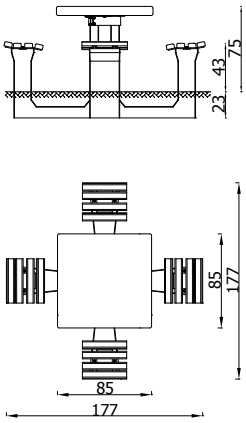

Schach- und Mensch-ärgere-dich-nicht-Spieltisch

4112

0.76m

-m²

4

0+

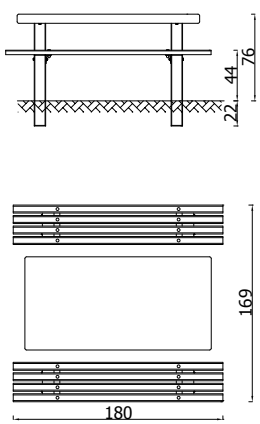

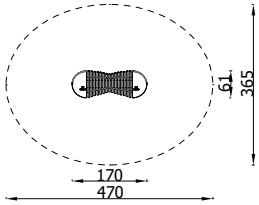

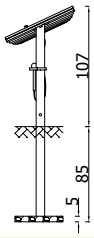

-m

13.5m²

2

3+

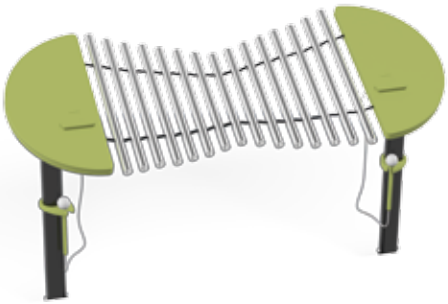

Marimba

3814

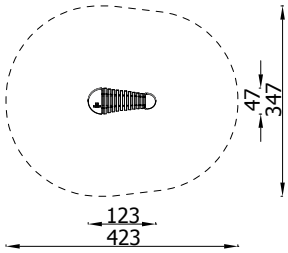

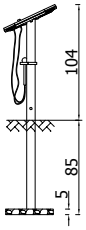

-m

12m²

2

3+

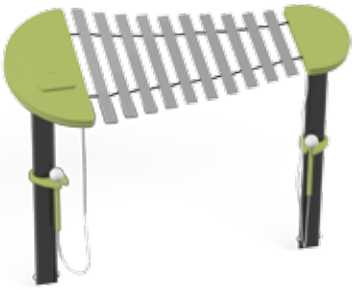

Xylophon

3813

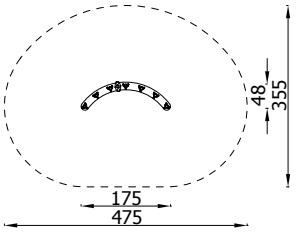

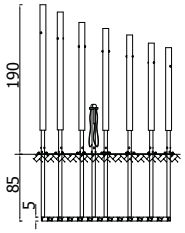

-m

14m²

2

3+

Chimes

3815

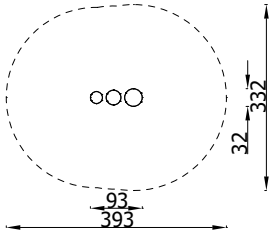

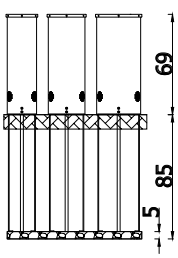

-m

10.6m²

2

3+

Trommeln

3816

Berühre nicht das Rohr Spiel

9018

Versionen:
*Metall-Version - **9018Z***

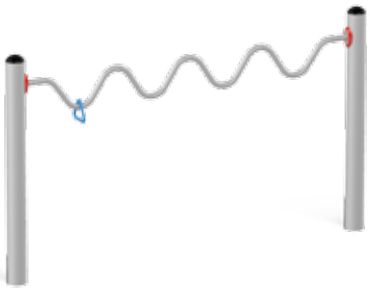

1.23m

14.5m²

1

3+

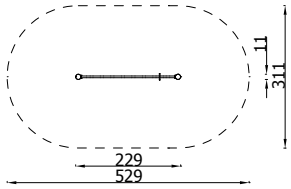

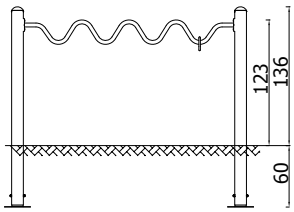

Sprachröhre

9020

Versionen:
*Metall-Version - **9020Z***

-m

20m²

2

3+

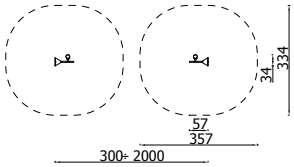

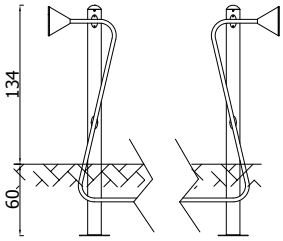

Freistehendes Kaleidoskop

9045

Versionen:
*Holz-Version - **9045EPZ***
*Metall-Version - **9045MP***

-m

9m²

1

1+

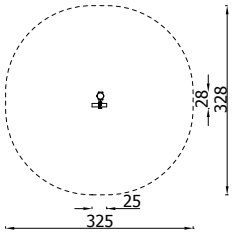

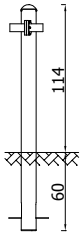

Freistehendes Fernglas

9027

Versionen:
*Holz-Version - **9027Z***

-m

9m²

1

3+

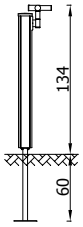

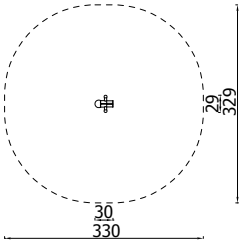

Für den urbanen Raum

Zäune

Abfalleimer

Sitzbänke

Fahrradständer

Sitzbank ohne Rückenlehne A05

50120Z

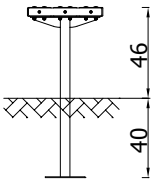

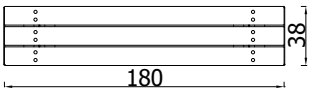

Sitzbank Vertical

50122Z

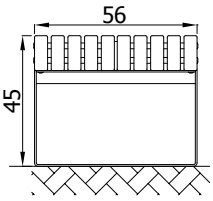

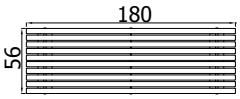

Spartanische Bank

50106

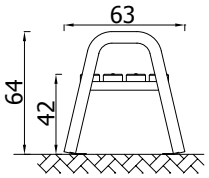

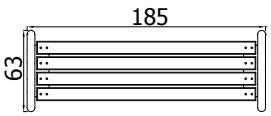

Bank mit Stahlgestell

5005Z

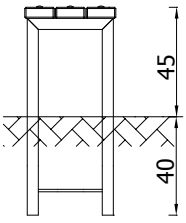

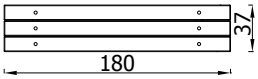

Jugendbank zum Einbetonieren

5030

Versionen:
*Extra Plus Zink - **5030Z***

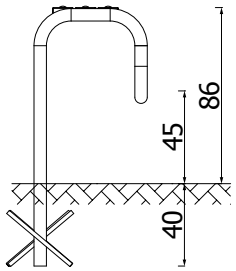

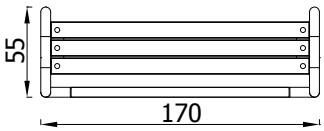

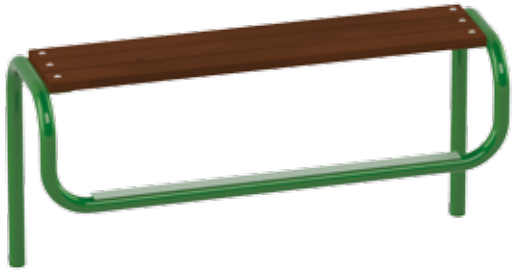

Bank auf Beton

5008

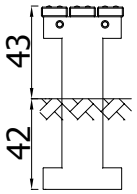

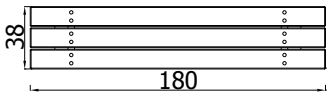

Sitzbank Dino

5052

Versionen:
*Extra Plus Zink - **5052EPZ***

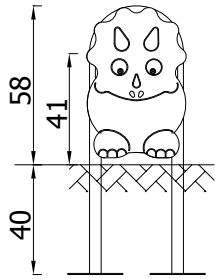

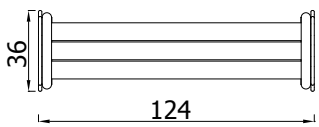

Sitzbank mit Stahlrohrgestell, mobil

5007

Versionen:
*Extra Plus Zink - **5007Z***

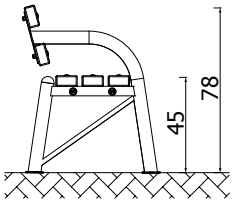

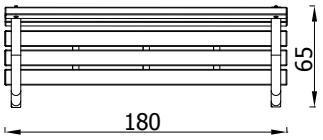

Sitzbank mit Stahlrohrgestell, festmontiert

5006

Versionen:
*Extra Plus Zink - **5006Z***

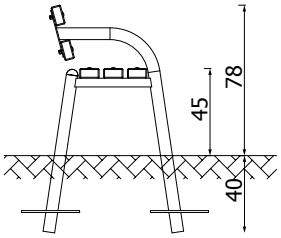

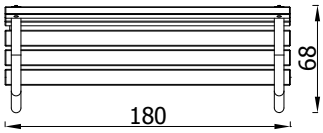

Sitzbank Spartan mit Rückenlehne

50105

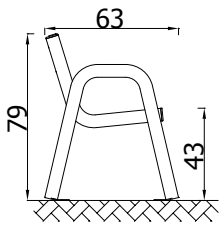

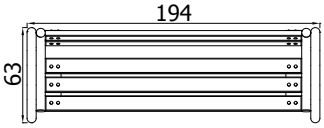

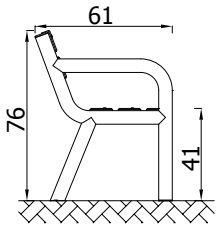

Sitzbank Viking
mit Rückenlehne 1

50107

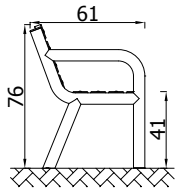

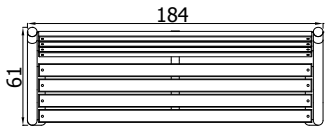

Sitzbank Viking
mit Rückenlehne 2

50108

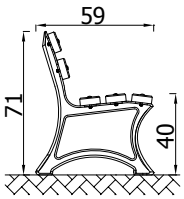

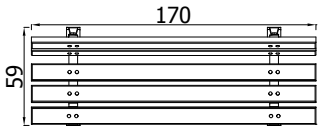

Sitzbank rustikal,
mit Rücklenlehne

50110

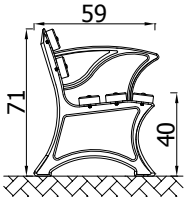

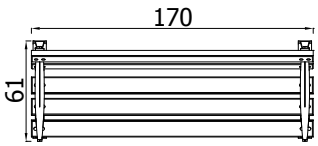

Sitzbank rustikal,
mit Rücken- und Arm- Lehne

50111

Sitzbank B01 festmontiert

5018

Versionen:
*Extra Plus Zink - **5018Z***

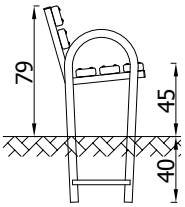

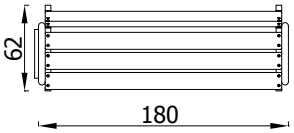

Sitzbank B01 zum Aufschrauben

5019

Versionen:
*Extra Plus Zink - **5019Z***

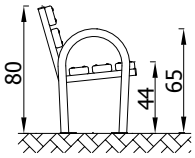

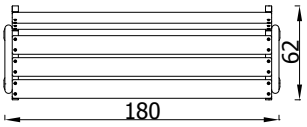

Sitzbank E01 festmontiert

5011

Versionen:
*Extra Plus Zink - **5011Z***

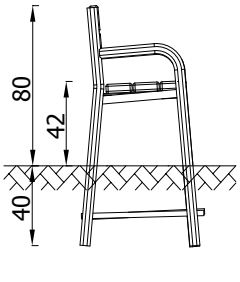

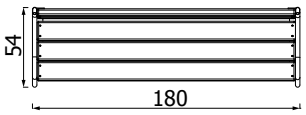

Sitzbank mit Lehne E01
zum Aufschrauben

5012

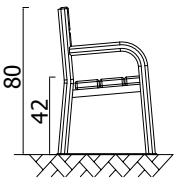

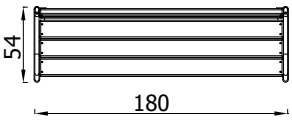

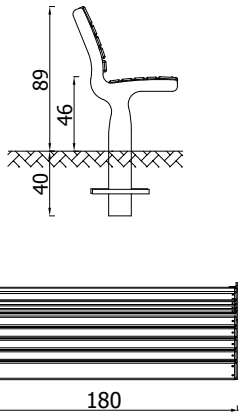

Sitzbank F01 festmontiert

5024

Versionen:
*Extra Plus Zink - **5024Z***

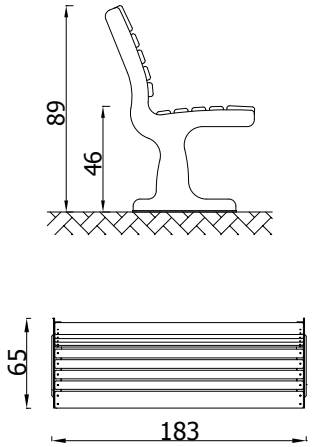

Sitzbank mit Lehne
zum Aufschrauben

5025

Versionen:
*Extra Plus Zink - **5025Z***

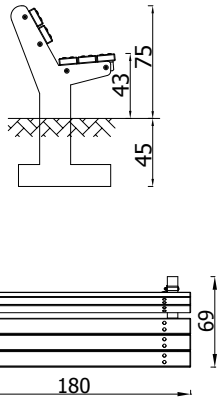

Bank auf Beton mit Lehne

5009

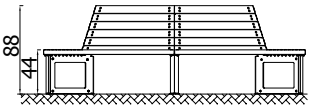

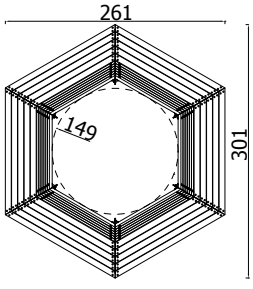

Sechseck-Bank, freistehend

5038

Versionen:
*Extra Plus Zink - **5038Z***

Sitzbank mit Wickeltisch

3343

Versionen:
*Holz-Version - **3343***

0.8m

19m²

2

0+

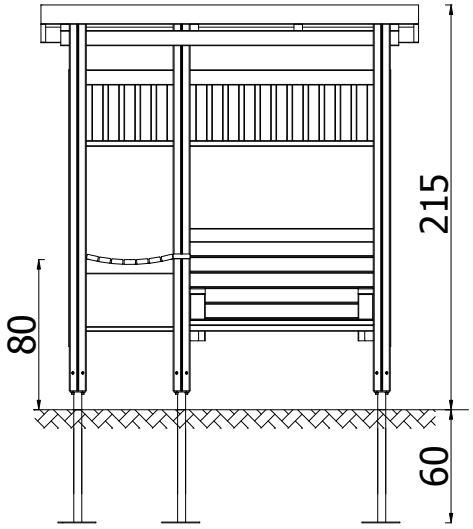

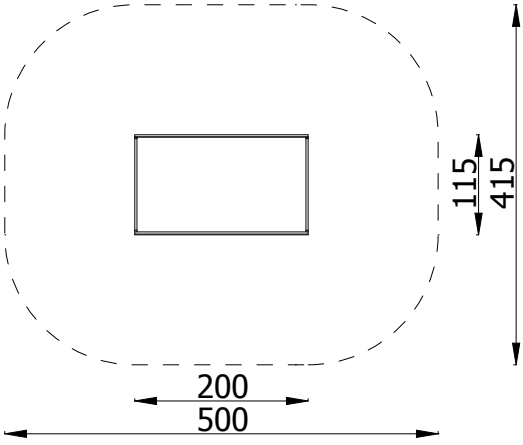

Sitzgruppe Mikrus

5102

Versionen:
*Extra Plus Zink - **5102EPZ***

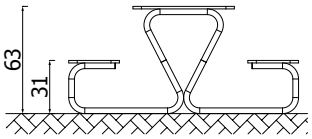

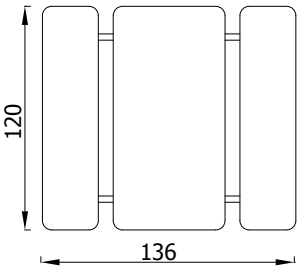

Sitzgruppe, Bänke ohne Rückenlehne

5117Z

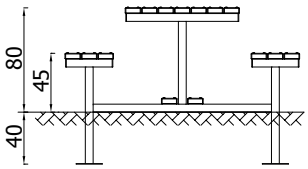

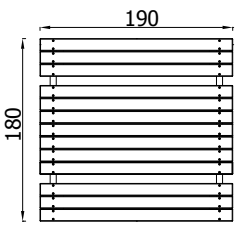

Sitzgruppe, Bänke mit Rückenlehne

5137

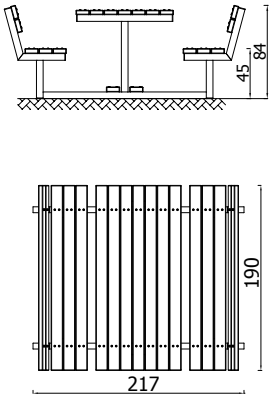

Sitzgruppe inkl. Rollstuhlplatz

5138Z

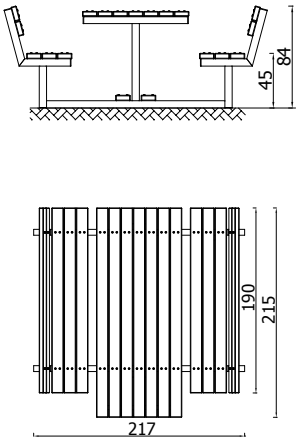

Gartentisch Gladiator

5135

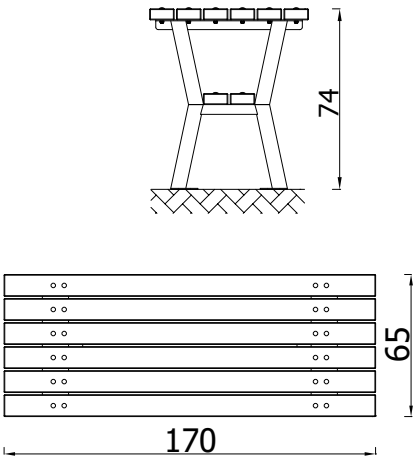

Gartentisch Spartan

5136

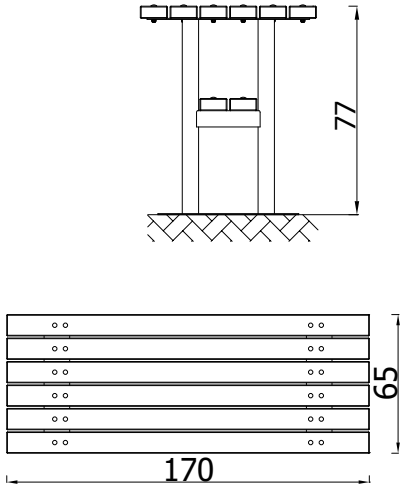

ABFALLBEHÄLTER

Abfalleimer ohne Deckel

5202

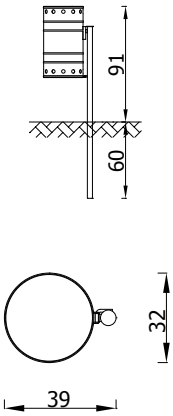

Abfalleimer ohne Deckel

5218

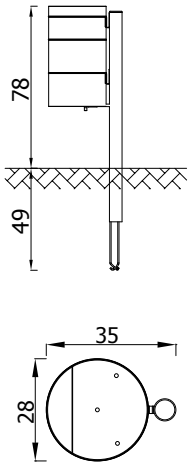

Abfalleimer mit Deckel

5217

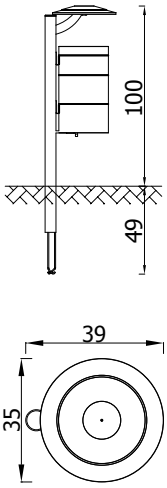

Abfalleimer

5216

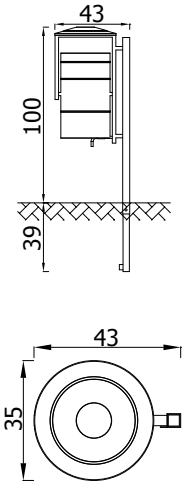

Abfallbehälter

5210

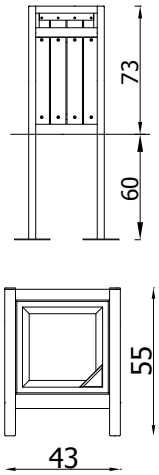

Abfalleimer aus Halbrundprofilen

ohne Einsatz 5205

5205

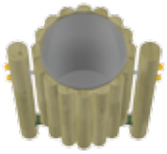

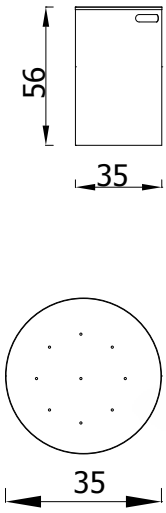

Abfalleimer mit Deckel

5206Z

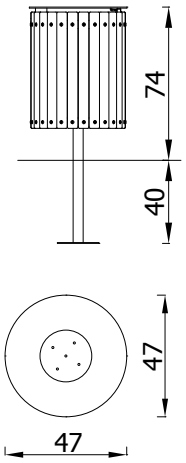

Abfalleimer KM-2

5203

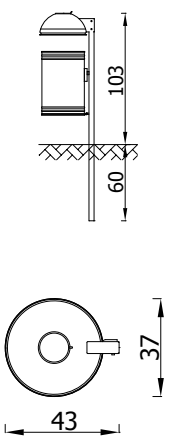

Abfalleimer KM-3

5204

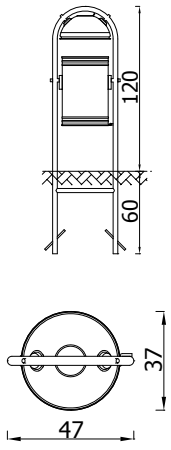

FAHRRADSTÄNDER

Fahrradständer A01

5405

Versionen:
*Metall-Version - **5405Z***

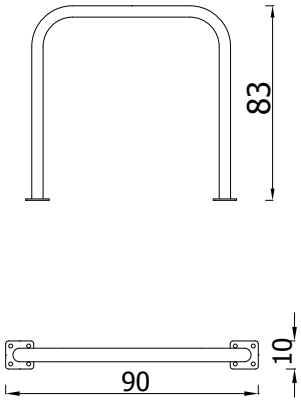

Fahrradständer A01

5406

Versionen:
*Metall-Version - **5406Z***

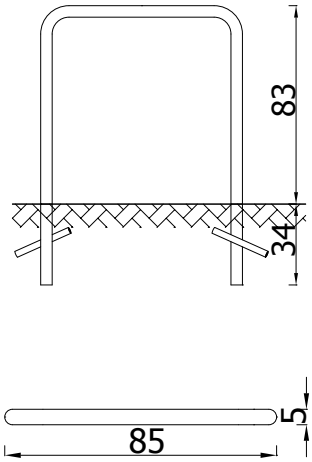

Fahrradständer

5429

Versionen:
*Metall-Version - **5429Z***

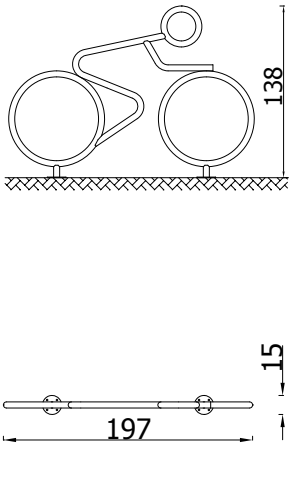

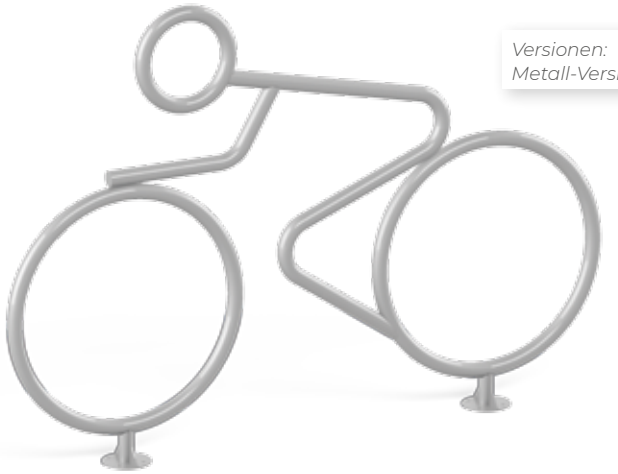

Fahrradständer 4er

5402

Versionen:
*Metall-Version - **5402Z***

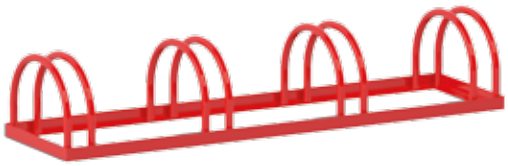

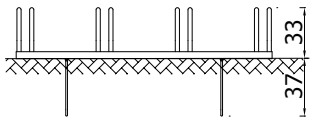

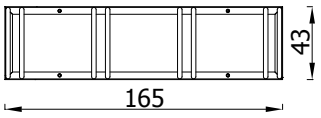

Fahrradständer 6er

5403

Versionen:
*Metall-Version - **5403Z***

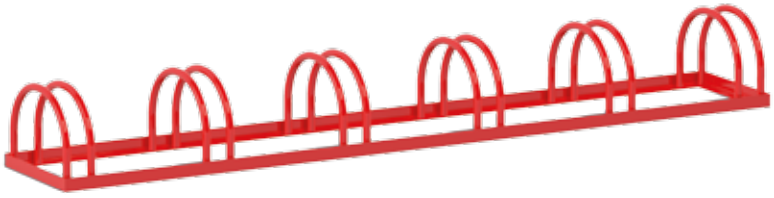

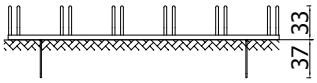

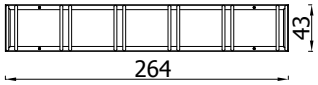

Fahrradständer II

5401

Versionen:
*Metall-Version - **5401Z***

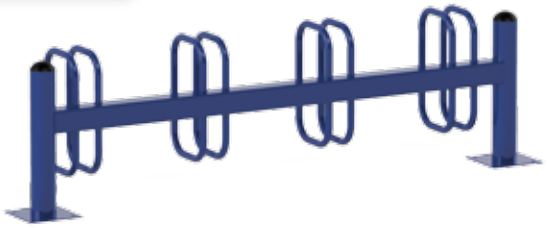

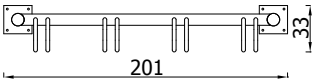

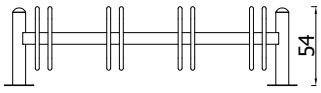

Fahrradständer II

5404

Versionen:
*Metall-Version - **5404Z***

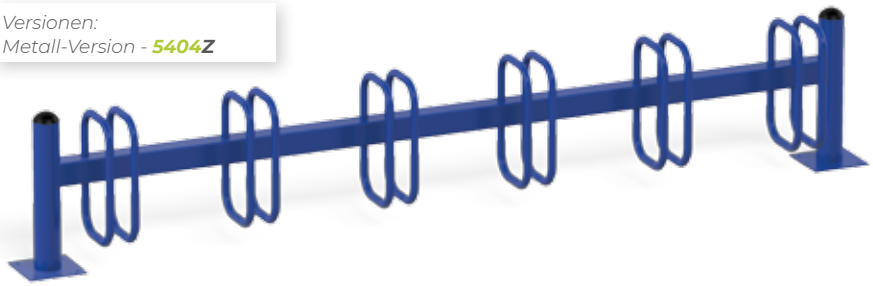

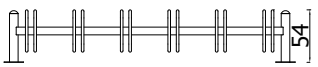

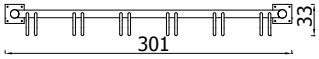

Fahradständer Spartan

5431

Versionen:
*Metall-Version - **5431***

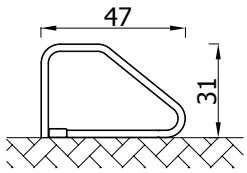

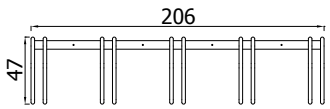

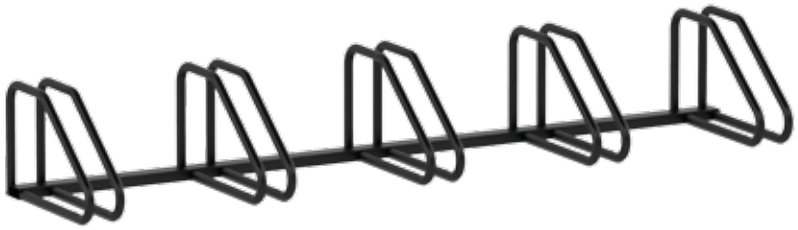

Fahrradständer F01

5413

Versionen:
*Metall-Version - **5413Z***

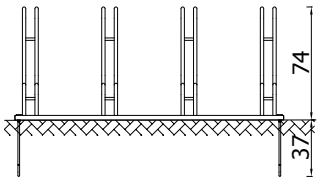

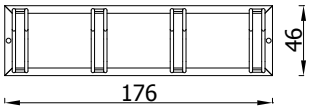

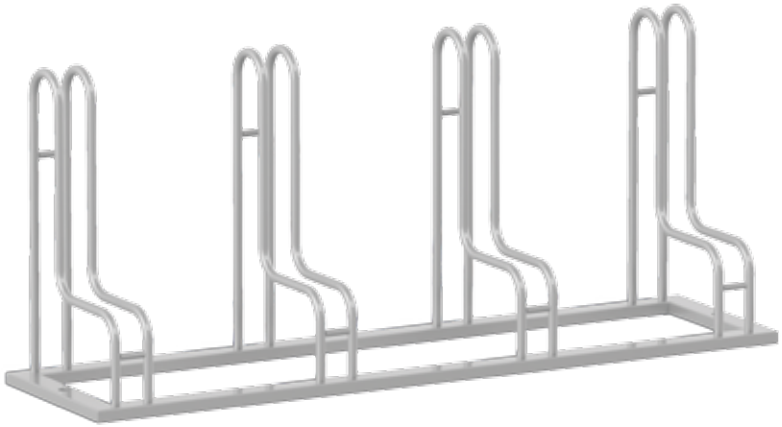

Fahrradständer G01

5414

Versionen:
*Metall-Version - **5414Z***

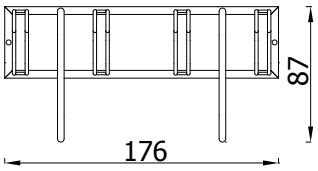

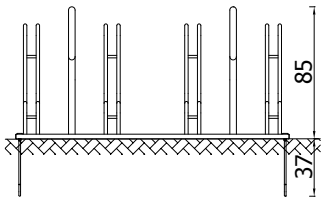

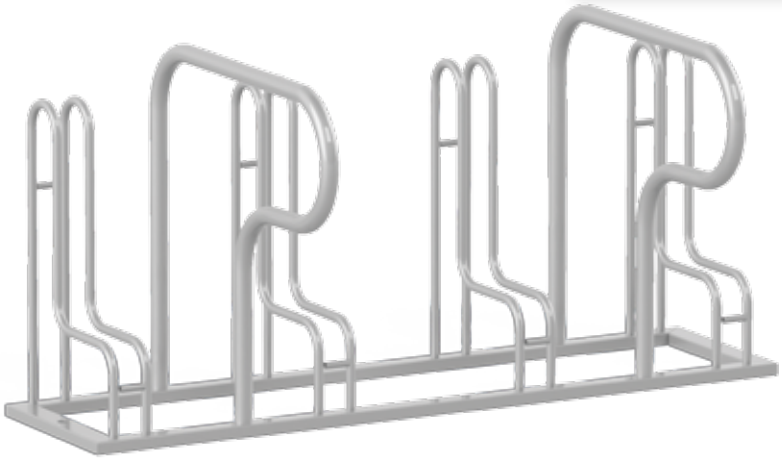

ZÄUNE

Metallzaun

5506

Versionen:
*Metall-Version - **5506Z***

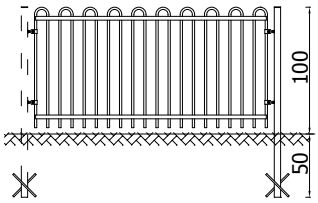

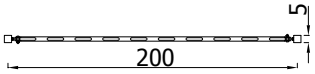

Metall - Zaunpforte

5507

Versionen:
*Metall-Version - **5507Z***

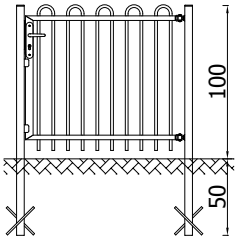

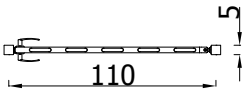

Lattenzaun

5503

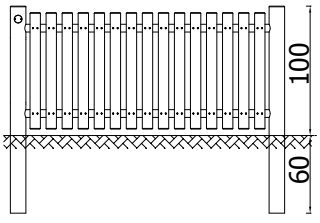

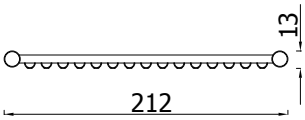

Horizontalzaun

5502

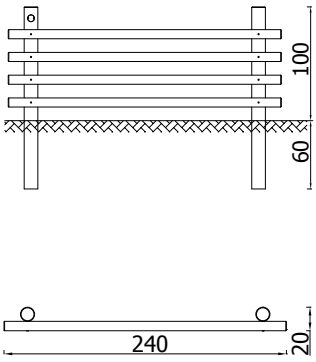

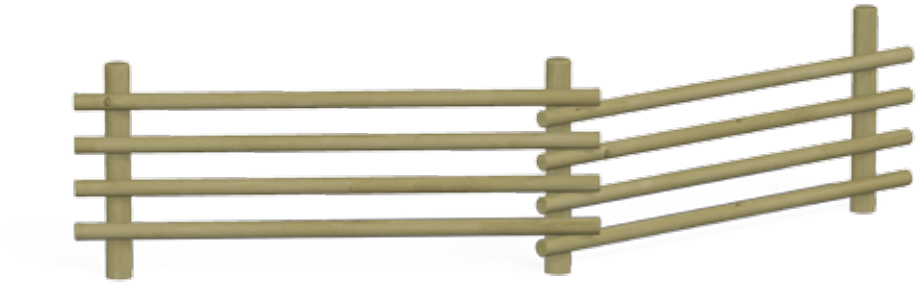

Holz - Zaunpforte

5505

Versionen:
*Metall Plus - **5505Z***

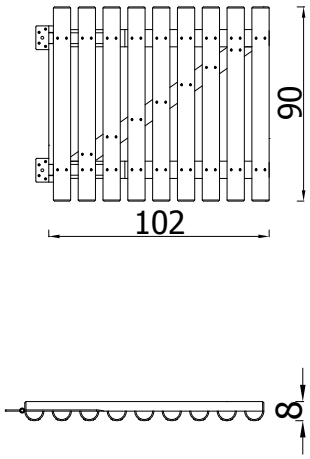

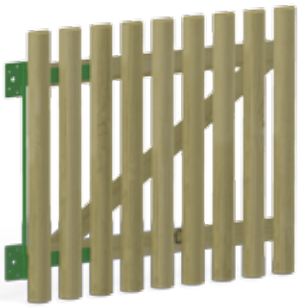

Halbrundprofilen- Rand

5501

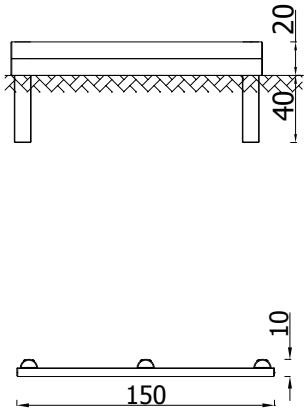

INFORMATIONS- UND WERBETAFELN

Spielplatzschild gebogen

5328

Versionen:
*Metall-Version - **5328***

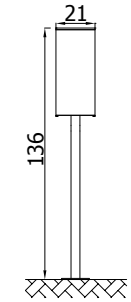

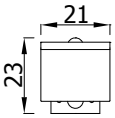

Spielplatzschild gebogen

5340

Versionen:
*Metall-Version - **5340***

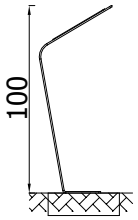

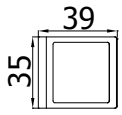

Metall - Infotafel schmal

5348

Versionen:
*Metall-Version - **5348***

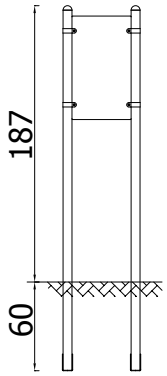

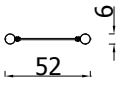

Metall - Infotafel breit

5351

Versionen:
*Metall-Version - **5351***

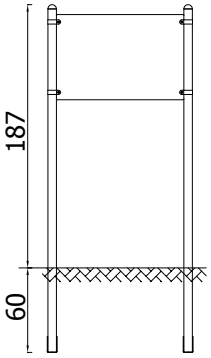

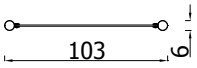

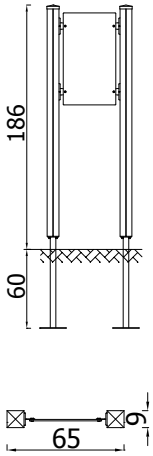

Quadro Infotafel schmal

5346

Versionen:
*Holz-Version - **5346***

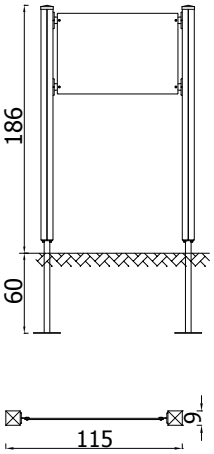

Quadro Infotafel breit

5349

Versionen:
*Holz-Version - **5349***

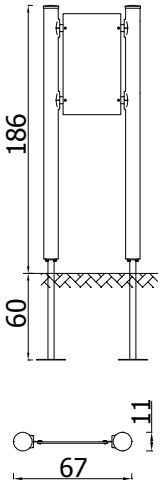

Orbis Infotafel schmal

5347

Versionen:
*Holz-Version - **5347***

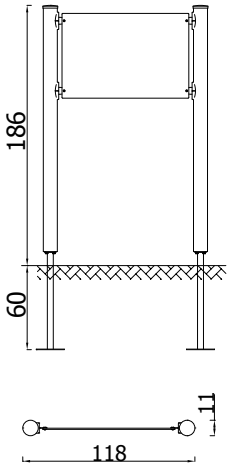

Orbis Infotafel breit

5350

Versionen:
*Holz-Version - **5350***

Moving - Trail - Serie

Moving - Trail ist ein System verschiedener Hindernisse in Form von Leitern, Kletterelementen und beweglichen Brücken, die bodennah angebracht sind.

Niedrig eingestellte Standflächen erfordern keine unterstützende Sicherheit, die rutschfeste Oberflächen erhöhen die Sicherheit der Benutzer. Die Geräte-Serie ist so konstruiert, dass nur eine geringe Wartung notwendig ist.

Weitere Geräte
aus der Moving Trail
-Serie finden Sie auf
unserer Webseite
www.novum4kids.de

1 Die Geräte sind erhältlich

mit Holzpfosten oder Metallpfosten

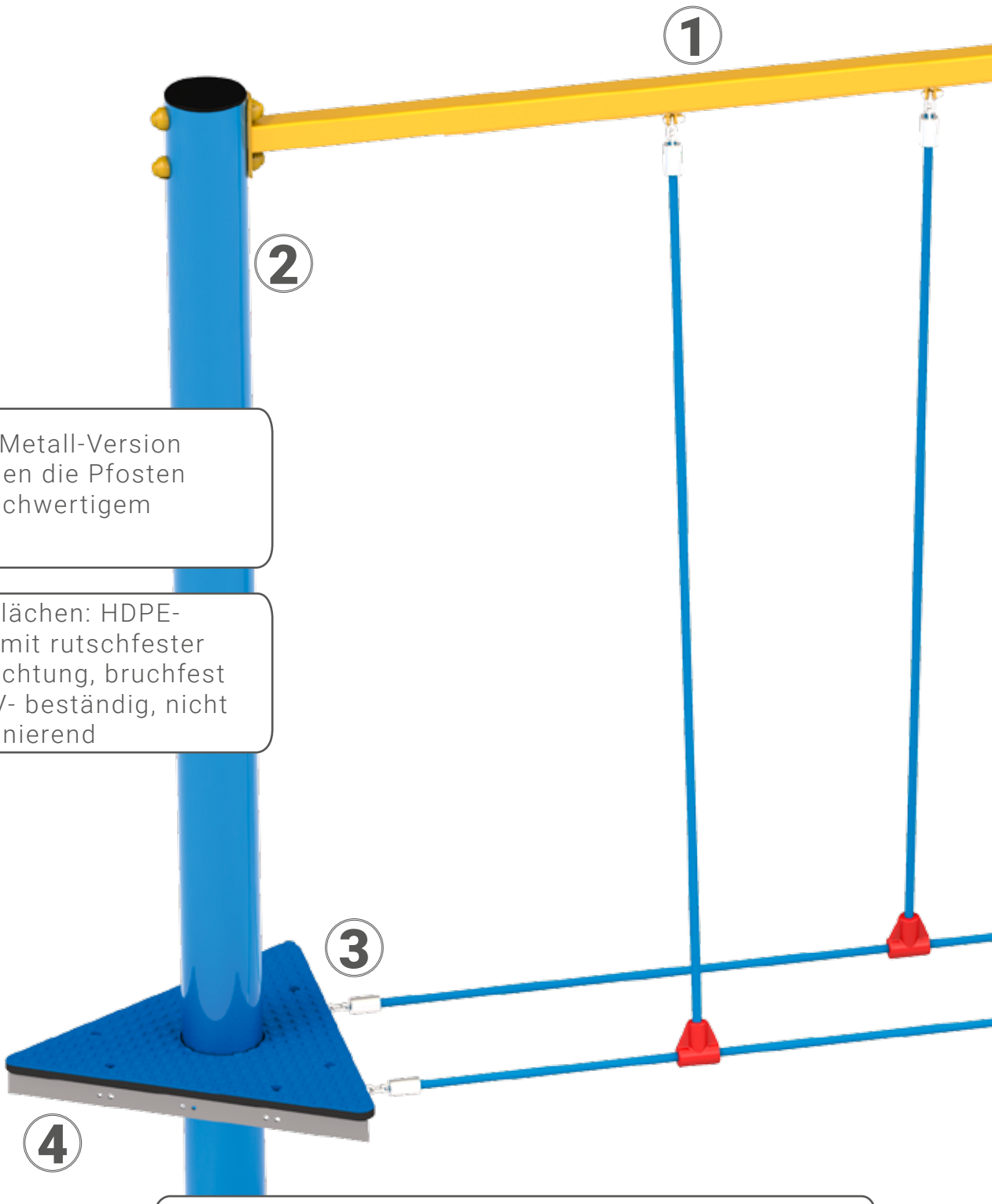

2 In der Metall-Version bestehen die Pfosten aus hochwertigem Stahl

3 Standflächen: HDPE-Platte mit rutschfester Beschichtung, bruchfest und UV- beständig, nicht delaminierend

4 Metall-Stationen: Korrosionsbeständig durch Verzinkung und Pulverbeschichtung mit witterungsbeständigen Polyesterfarben

Moving - Trail - Serie

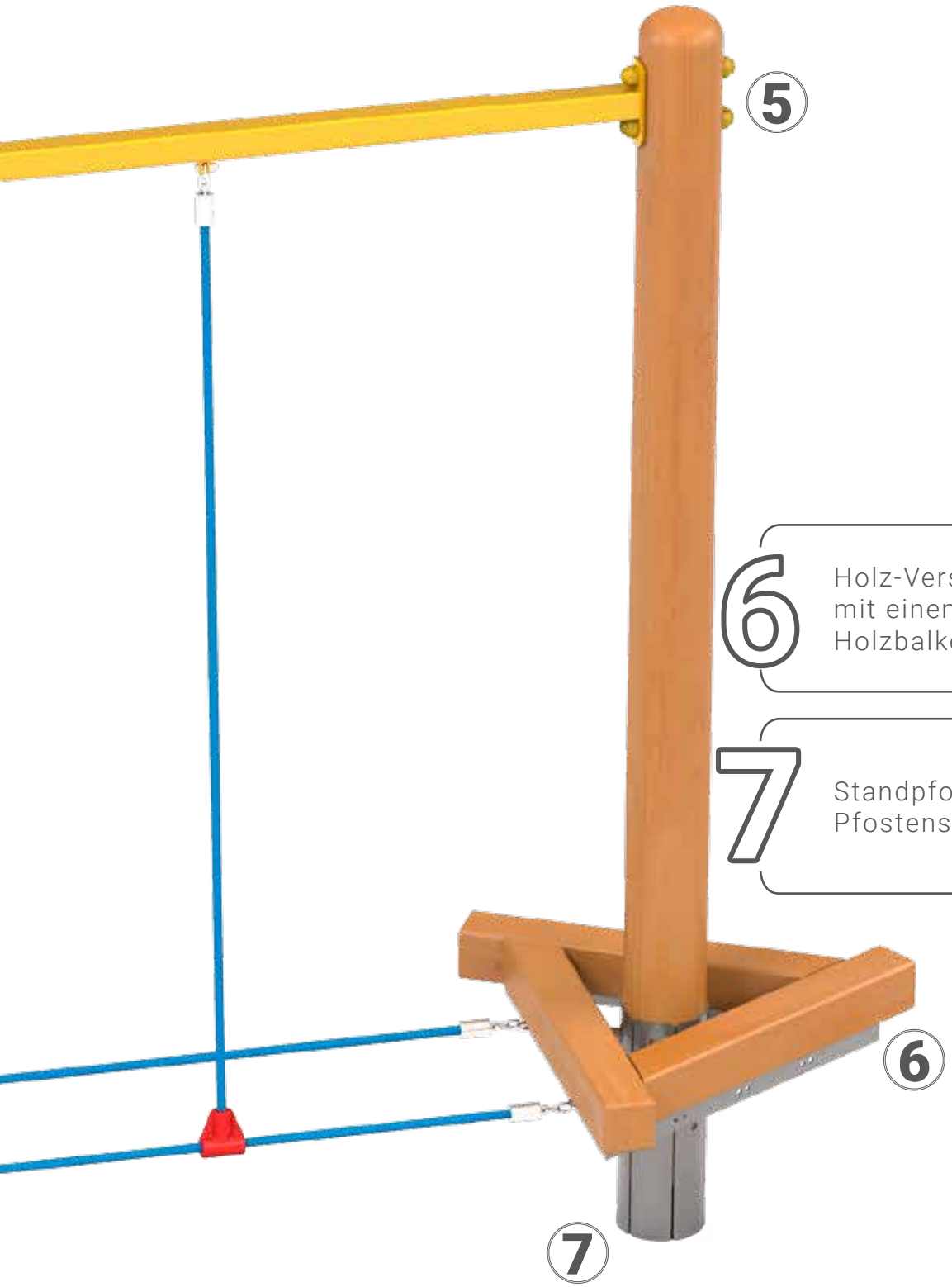

6 Holz-Version: Standflächen mit einem Metallrahmen und Holzbalken

7 Standpfosten: Auf verzinkten Pfostenschuhe aufgeständert

5 Holzpfosten: geleimtes, imprägniertes Kiefernholz

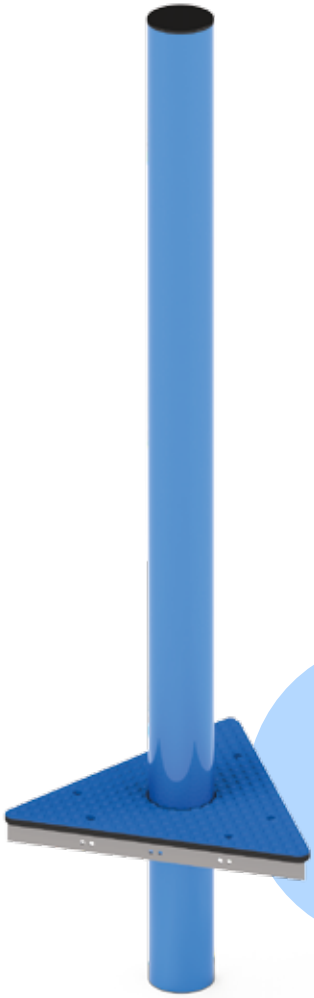

Montage:
direkt im Boden, in einer Tiefe von 80 cm

METALL

HOLZ

Montage:
im Boden auf einem Stahlanker in einer Tiefe von 70 cm

BESTELLHINWEISE

1

WÄHLE DIE STATION
Ausführung aus Metall oder aus Holz

2

WÄHLE EIN MODUL
aus zur Montage zwischen den Stationen

3

SENDEN SIE UNS EINE LISTE DER GERÄTE ...
und wir erledigen den Rest

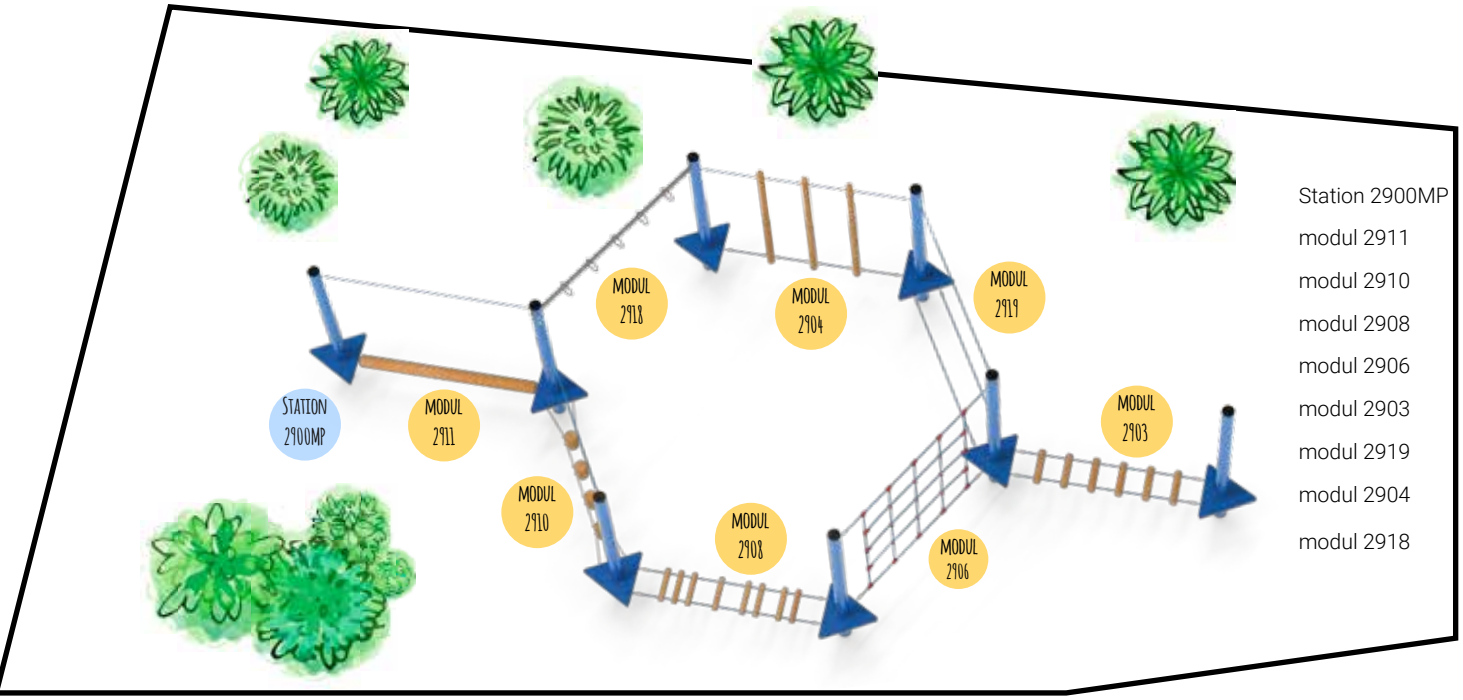

Station 2900MP	x 8
modul 2911	x 1
modul 2910	x 1
modul 2908	x 1
modul 2906	x 1
modul 2903	x 1
modul 2919	x 1
modul 2904	x 1
modul 2918	x 1

Erstellen Sie Ihre eigene Kombination.

Durch Auswahl von Modulen können Sie individuelle Kombinationen erstellen, die auf das Alter, die Bedürfnisse oder Vorlieben der Benutzer zugeschnitten sind!

Metall-Station mit einer HDPE - Standfläche

2900MP

0.43m

11.21m²

1

3+

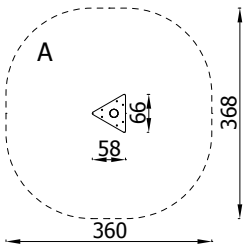

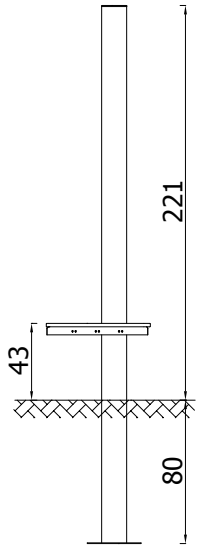

Holz-Station mit einer Holzstandfläche

2900

0.43m

11.95m²

1

3+

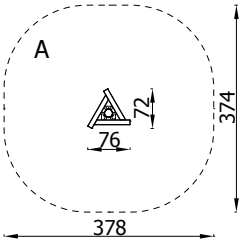

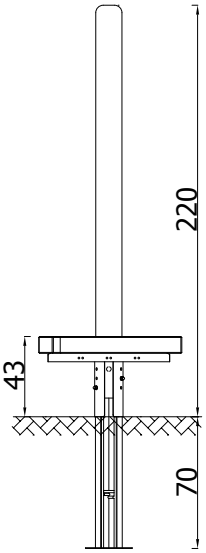

Modul 1 - Poller-Gang

2901

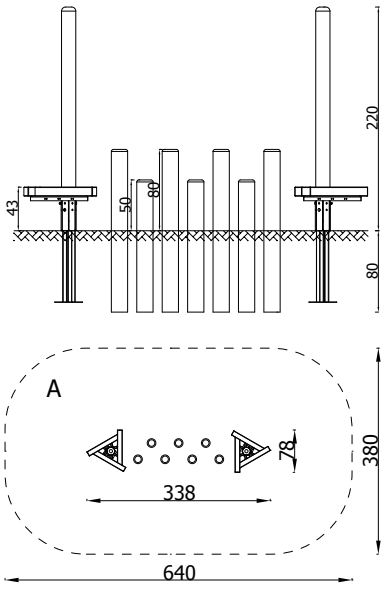

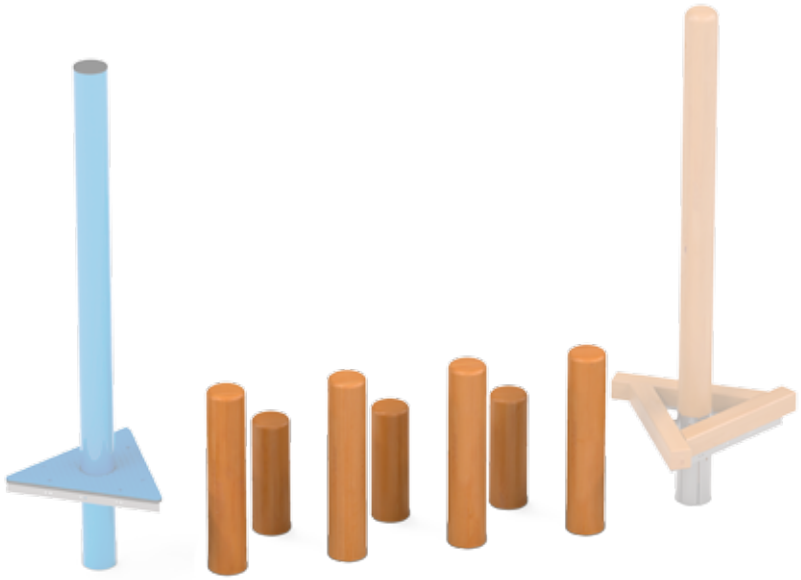

0.8m

22.39m²

4+

3+

Modul 2 - Zick-Zack Steg

2902

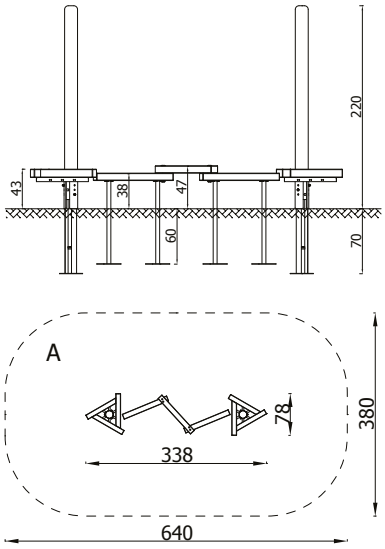

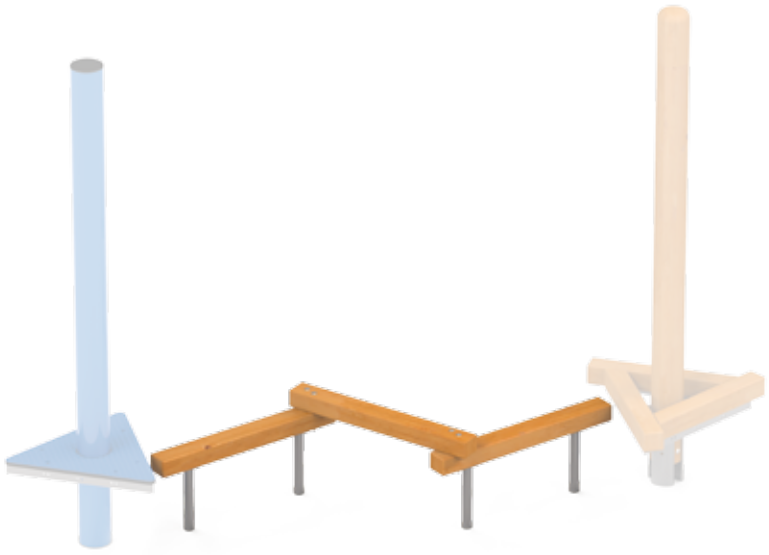

0.47m

22.39m²

4+

3+

Modul 3 - Hängebrücke

2903

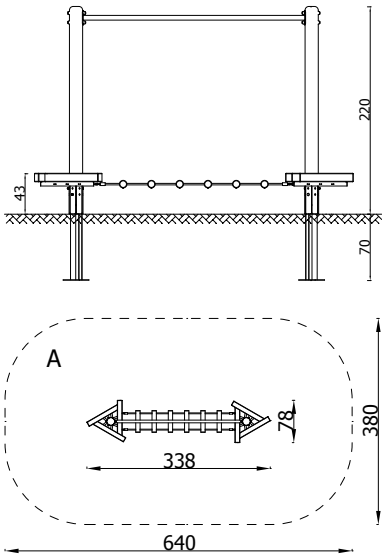

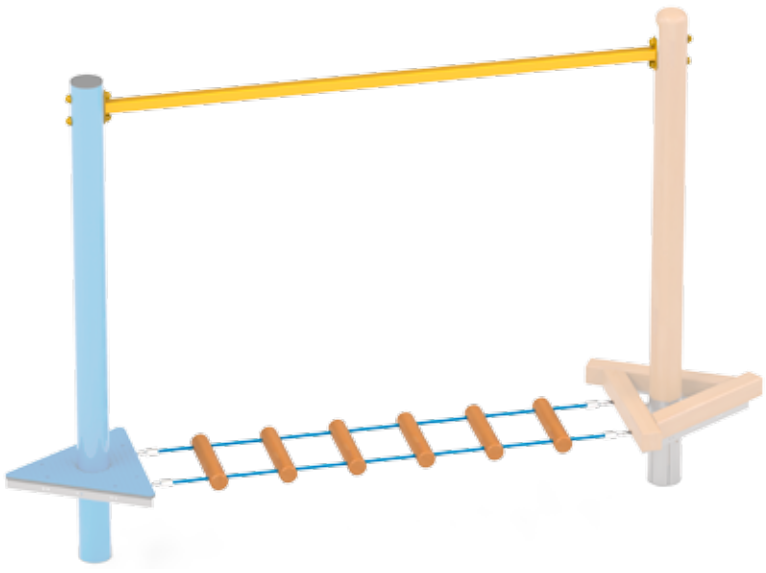

0.43m

22.39m²

4+

3+

Modul 4 - Holz-Slalom-Brücke

2904

0.43m

22.4m²

4+

3+

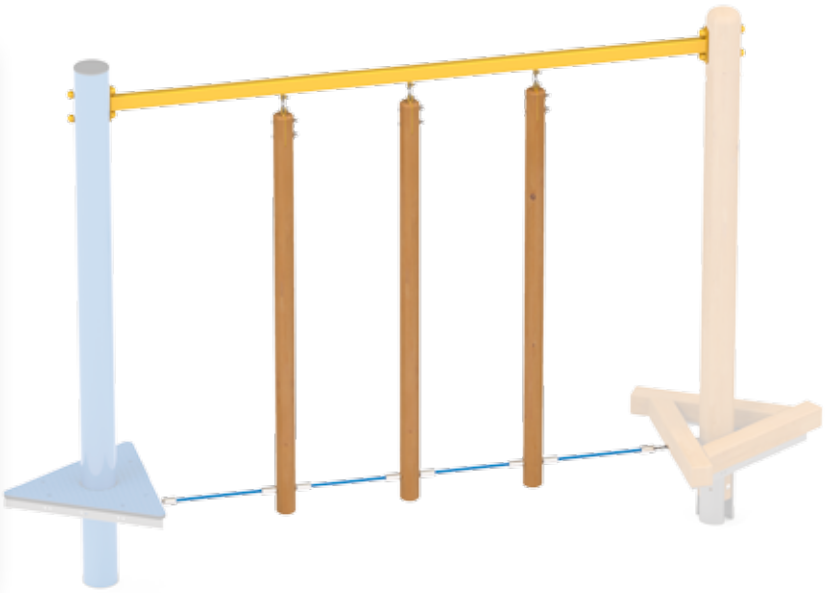

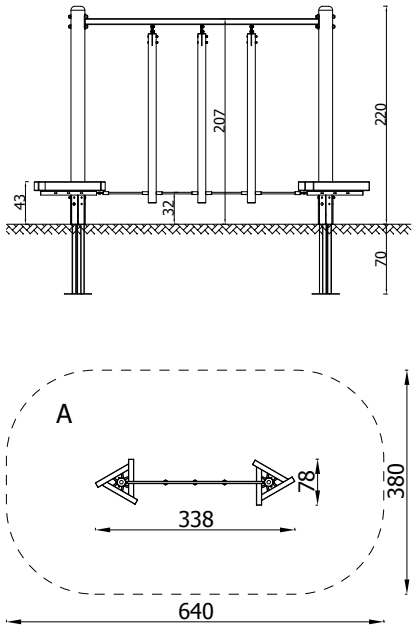

Modul 5 - Diagonalsteg

2905

0.51m

22.39m²

4+

3+

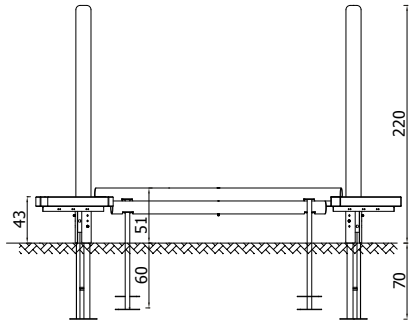

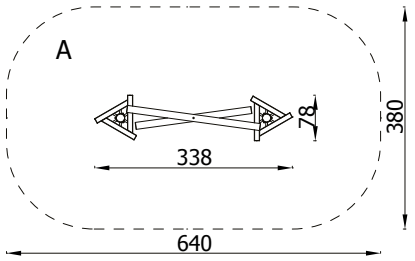

Modul 6 - Netzwand

2906

2.08m

29.67m²

4+

3+

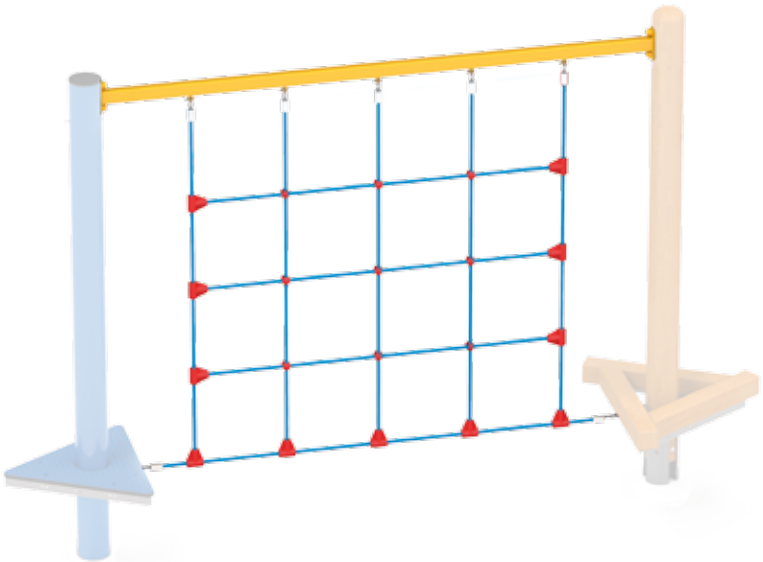

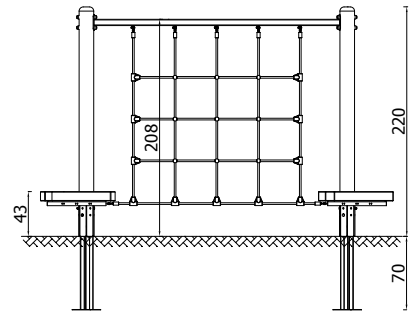

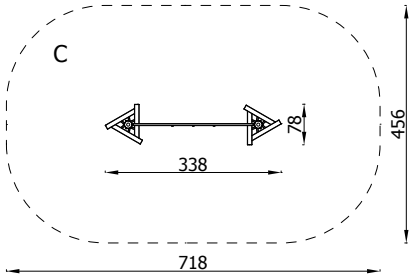

Modul 7 - X-Seil

2907

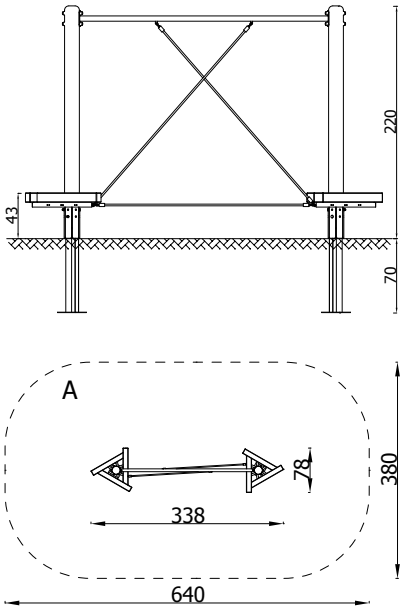

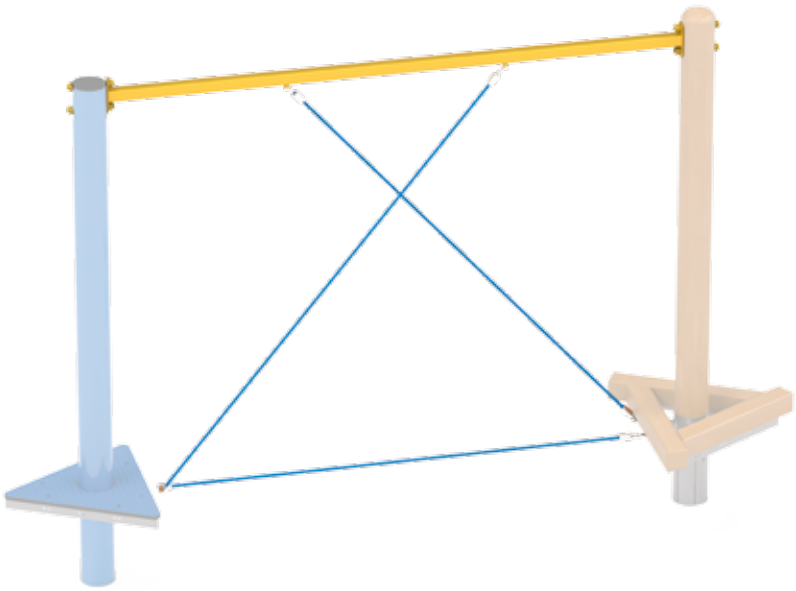

0.43m

22.39m²

4+

3+

Modul 8 - Löchrige Hängebrücke

2908

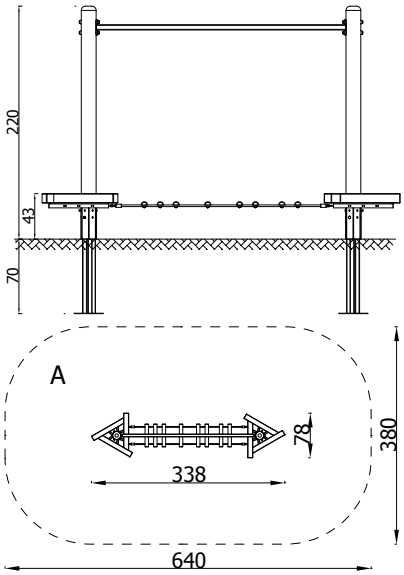

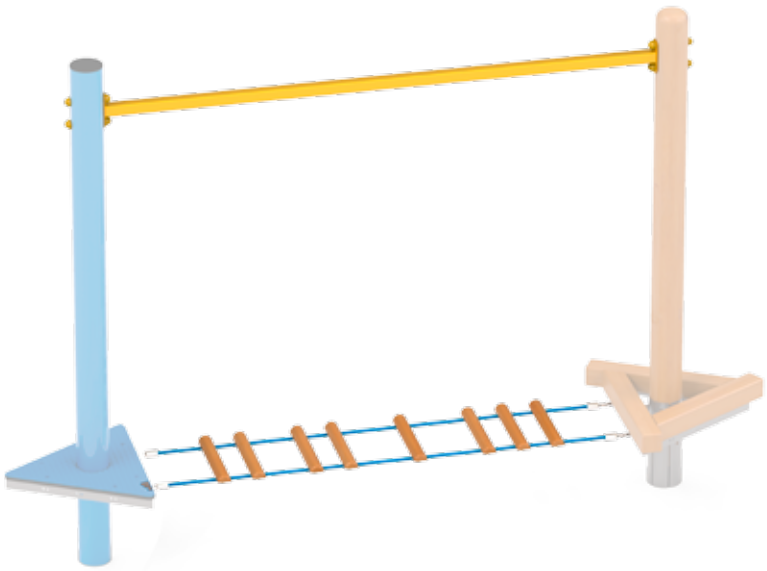

0.43m

22.39m²

4+

3+

Modul 9 - Seil-Slalom-Brücke

2909

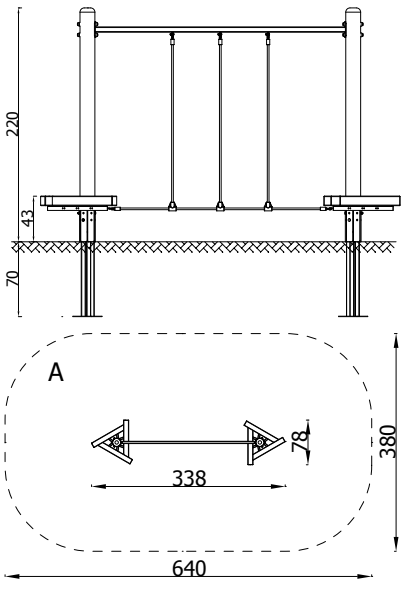

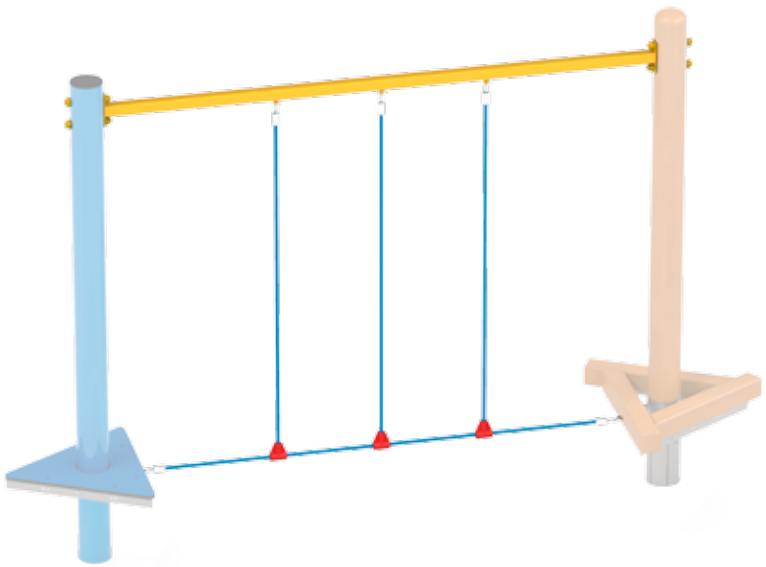

0.43m

22.39m²

4+

3+

Modul 10 - Poller-Brücke

2910

0.43m

22.39m²

4+

3+

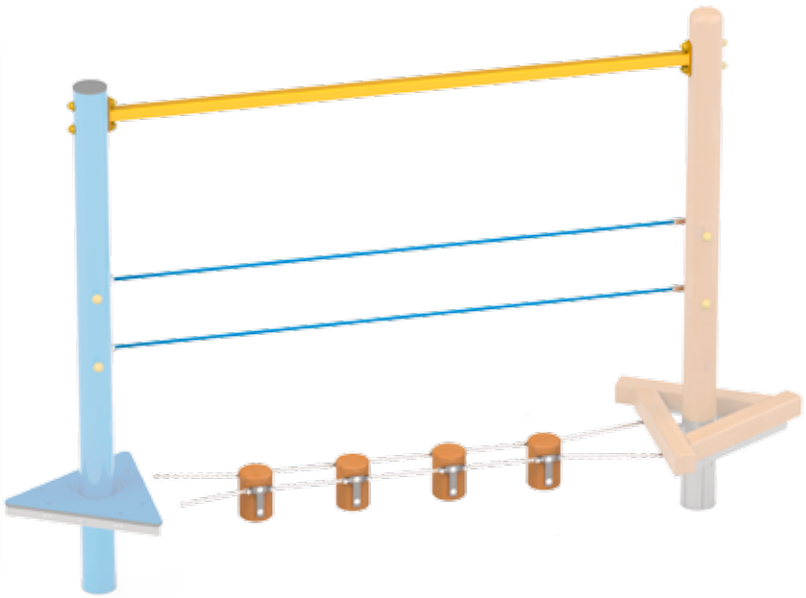

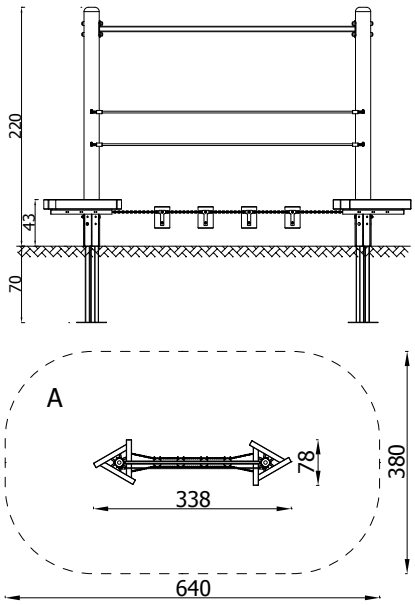

Modul 11 - Drehbalken

2911

0.43m

22.39m²

4+

3+

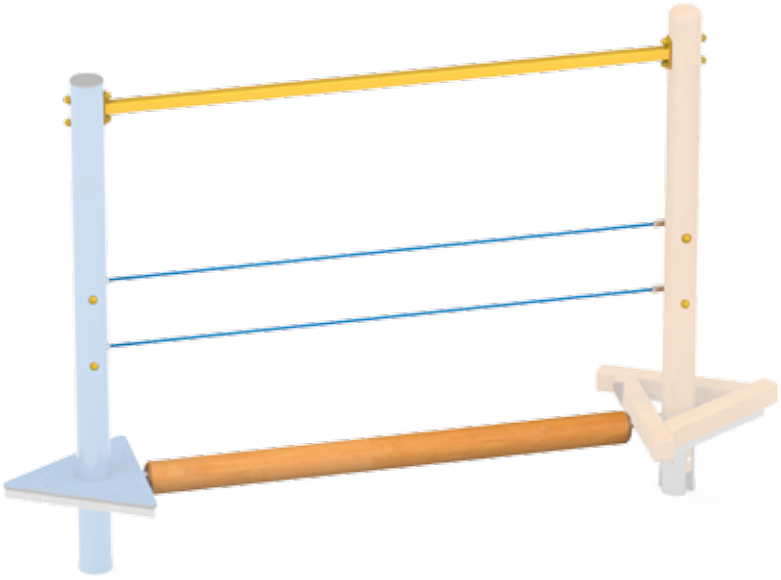

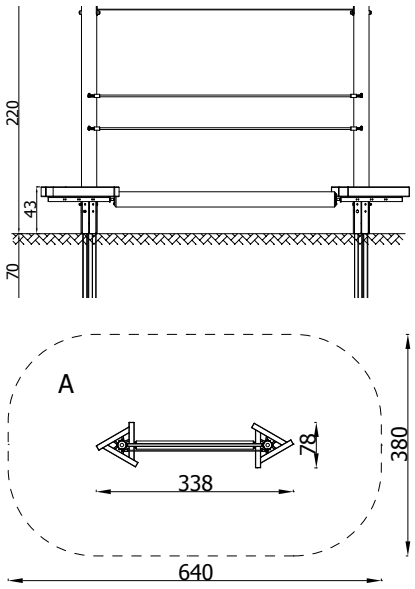

Modul 13 - Netzbogen

2913

0.9m

22.39m²

4+

3+

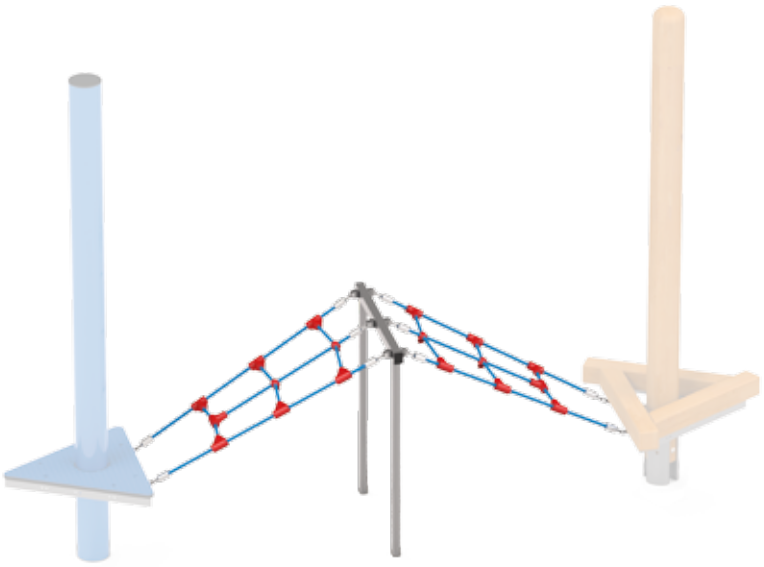

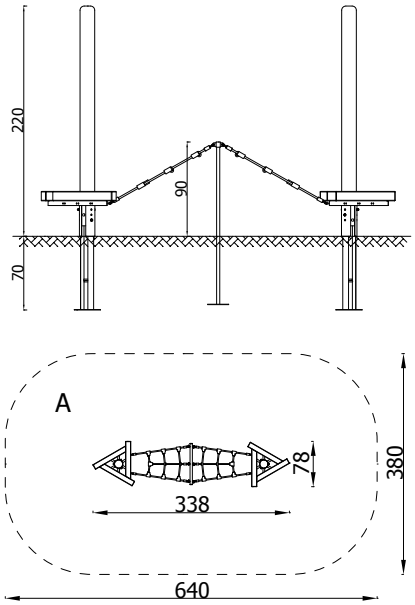

Modul 14 - Affenstange

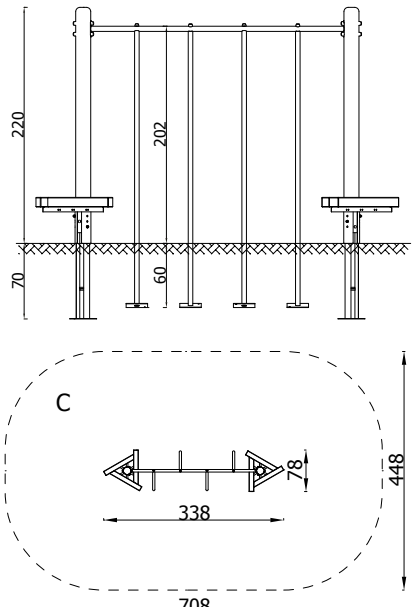

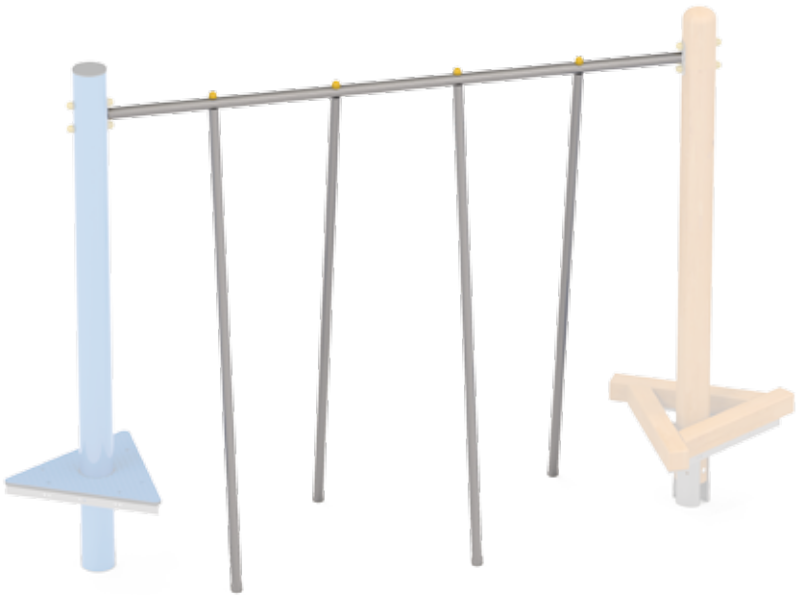

2914

2.02m

28.78m²

4+

3+

Modul 15 - Balkenbrücke

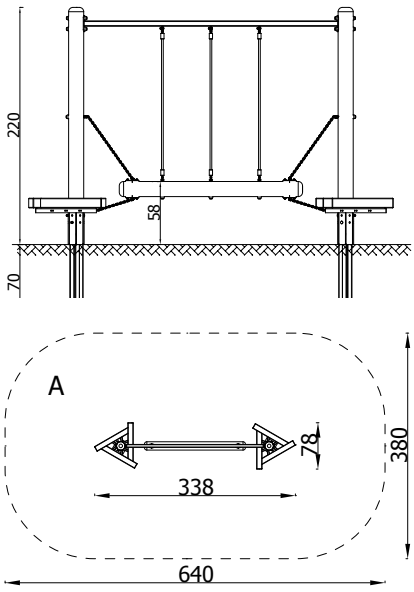

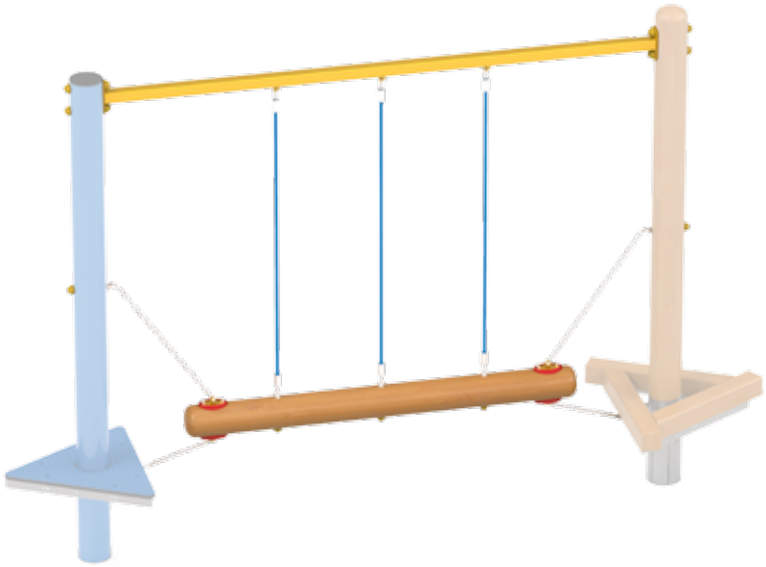

2915

0.58m

22.39m²

4+

3+

Modul 17 - Seilstufen

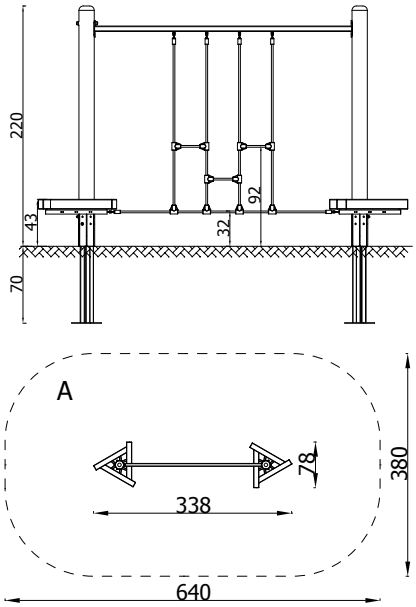

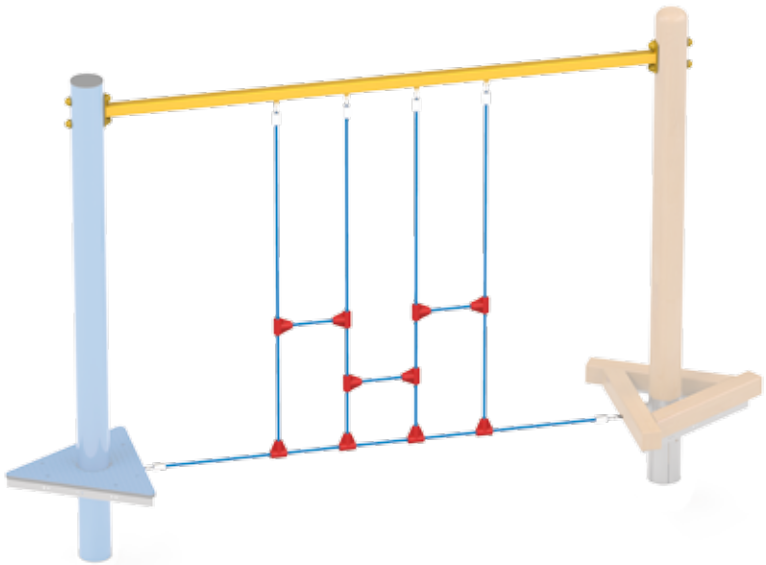

2917

0.92m

22.39m²

4+

3+

Modul 18 - Hangelelement

2918

1.9m

27.79m²

4+

3+

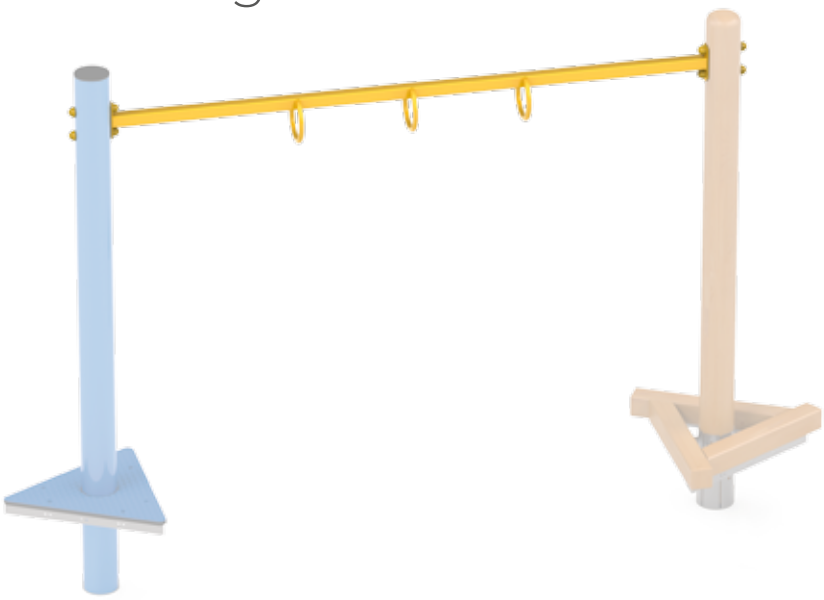

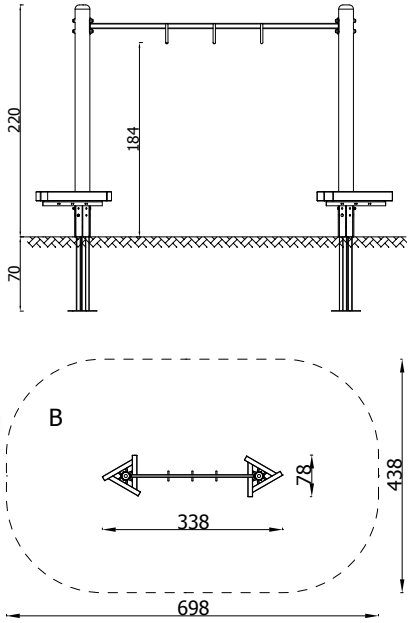

Modul 19 - Seilbrücke

2919

0.43m

22.39m²

4+

3+

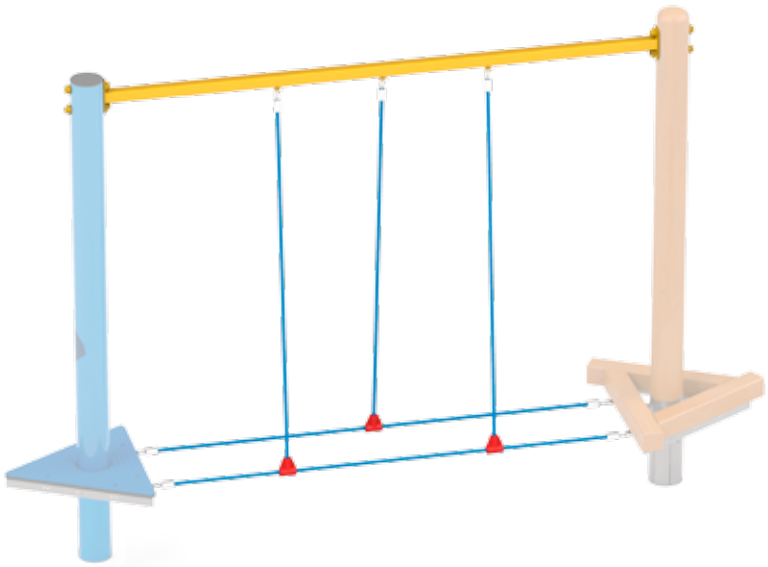

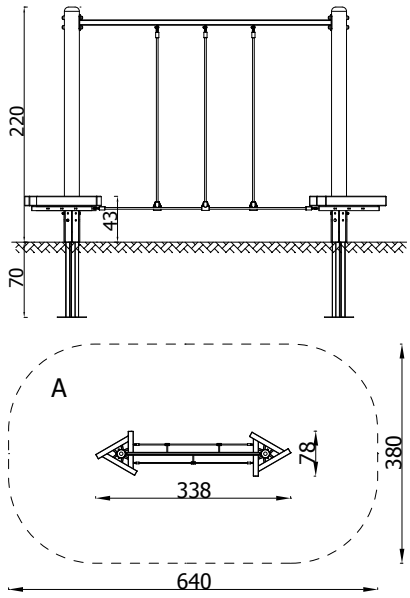

Moving-Trail-Kombination 3 Holz

1603

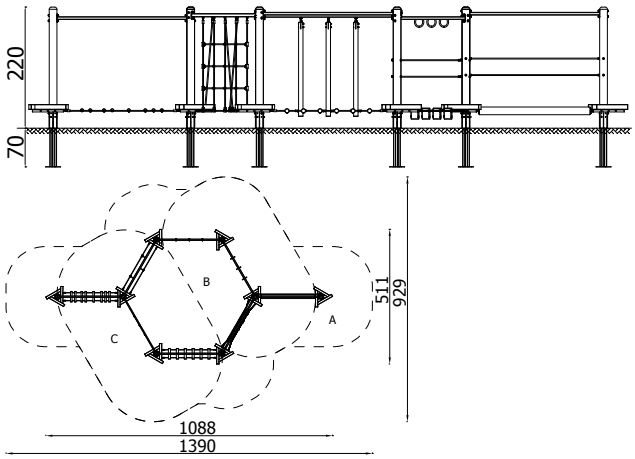

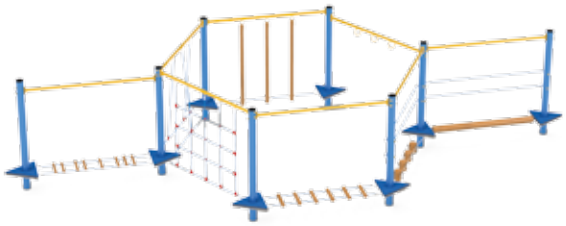

Fragen Sie unser Verkaufsbüro nach der Metall- Version

2.16m

81.5m²

16+

3+

Moving-Trail-Kombination 7 Holz

1607

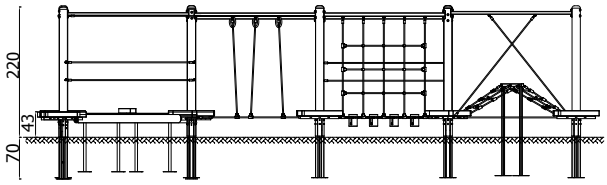

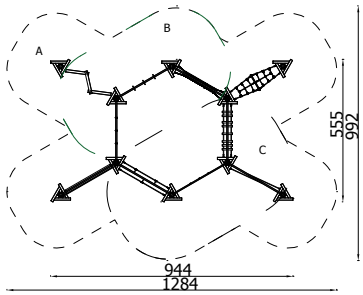

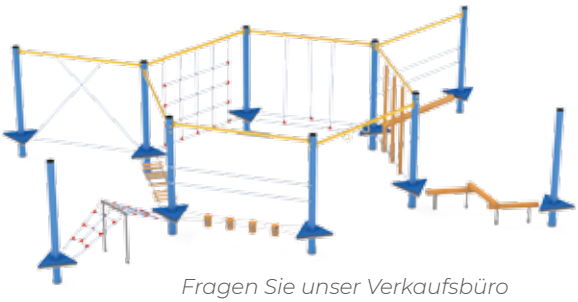

Fragen Sie unser Verkaufsbüro nach der Metall- Version

2.15m

99.6m²

20+

3+

Moving-Trail-Kombination 1 Metall

1601MP

2.15

62.68m²

11+

3+

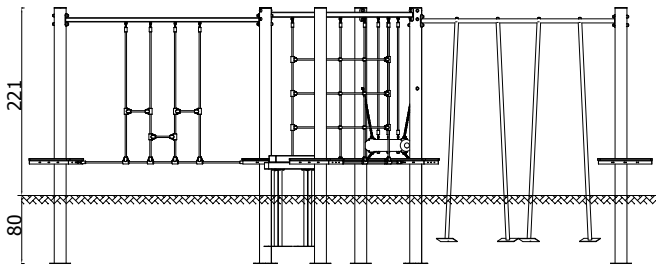

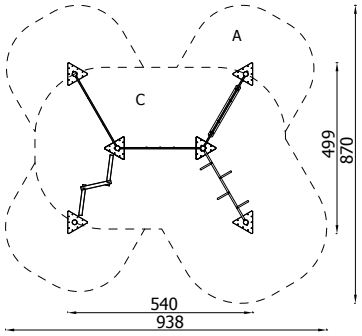

Fragen Sie unser Verkaufsbüro nach der Holz-Version

Moving-Trail-Kombination 2 Metall

1602MP

2.15m

112.5m²

24+

3+

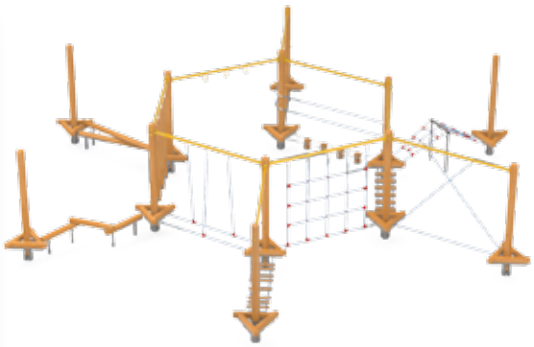

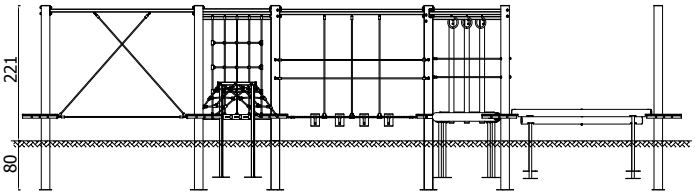

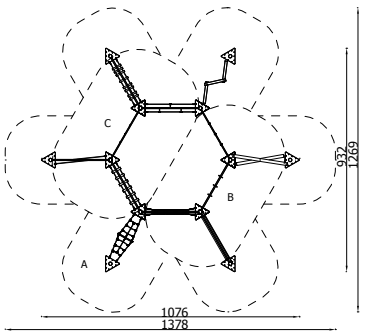

Fragen Sie unser Verkaufsbüro nach der Holz-Version

StreetWorkout

Street-Workout ist eine körperliche Trainingsart wobei das eigene Körpergewicht eingesetz wird. Es ist das so genannte Calisthenics-Training, das außerhalb, z.B. in öffentlichen Parks, durchgeführt wird.

Diese Form der körperlichen Aktivität war schon im Altertum bekannt. Die Übungen sind besonders effektvoll, gleichzeitig beanspruchen sie die meisten Muskelgruppen und verbessern die Bewegungskoordination.

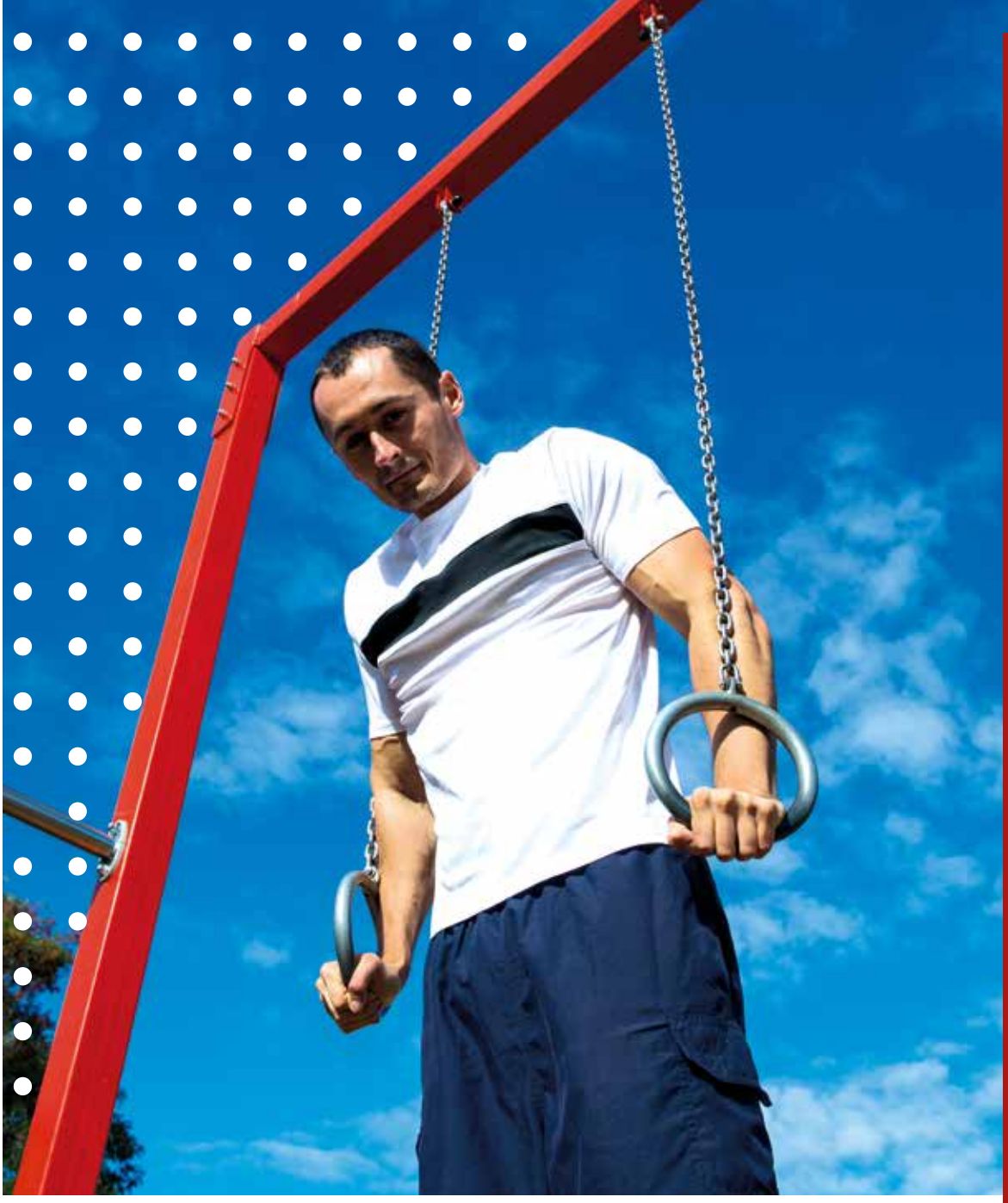

Merkmale und Vorteile

Warum Novum-Geräte?

Unsere Geräte wurden in Zusammenarbeit mit einer Gruppe von Enthusiasten aus Czosnów und Kazuń (Street Workout Kazuń Official) entwickelt, die seit Jahren Street Workout trainieren. Sie beraten uns wie Geräte konstruiert werden können, um den Übungsprozess zu optimieren. Mit dem abwechslungsreichen Angebot können Sie Kombinationen konfigurieren, die auf die Bedürfnisse der Benutzer zugeschnitten sind. Haben Sie eine Idee? Wir freuen uns mit Ihnen zu arbeiten!

Konstruktionselemente aus Rundrohr mit einem Durchmesser von 33,70mm und Wandstärke von 2,9 mm

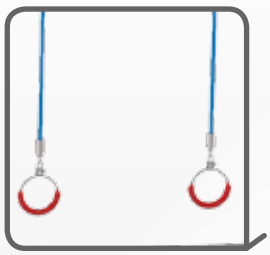

Turnringe aus Stahlrohren mit Ketten montiert.

Alle Stahlelemente sind verzinkt und pulverbeschichtet

unserer Geräte

Stahlelemente aus Stahlrohren 42,4 x 2,9 mm, gegen Korrosion durch Verzinken geschützt.

Standpfosten aus Stahlror 90 x 90 mm

Standpfosten direkt im Boden auf Tiefe 80 cm betoniert

Barren aus Stahlrohren mit Durchmesser von 48,3 mm: durch Verzinken geschützt, mit Feinstrukturfarbe beschichtet

Liegestütz-Barren

1504

0.22m | 17m² | 1 | 14+

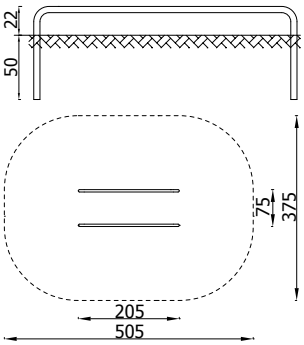

Barren-Kombination 4er

1503

1.22m | 23.5m² | 3 | 14+

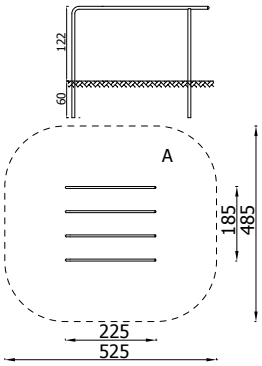

Barren I

1506

1.22m | 17.5m² | 1 | 14+

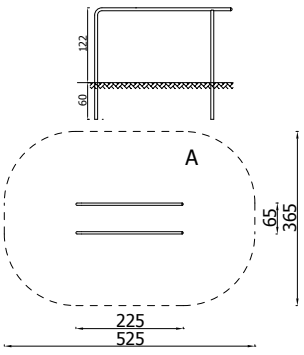

Barren II

1507

1.02m | 17.5m² | 1 | 14+

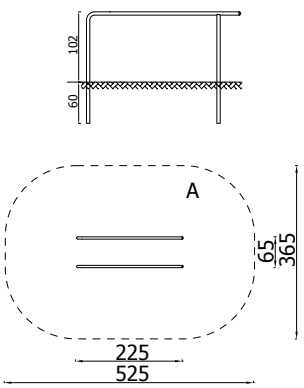

Street-Workout Hohes Reck

1567

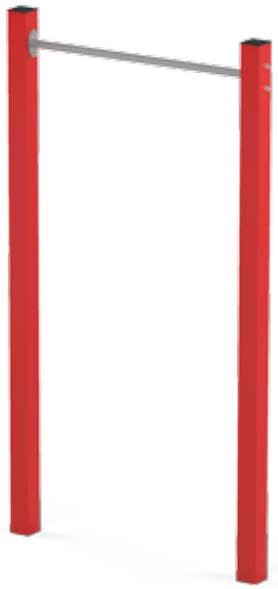

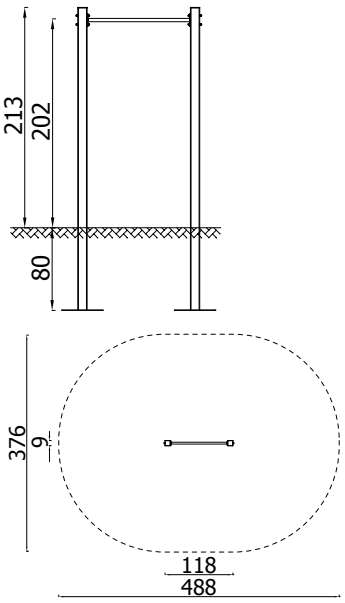

2.02m

16m²

1

14+

Street-Workout Doppelreck

1563

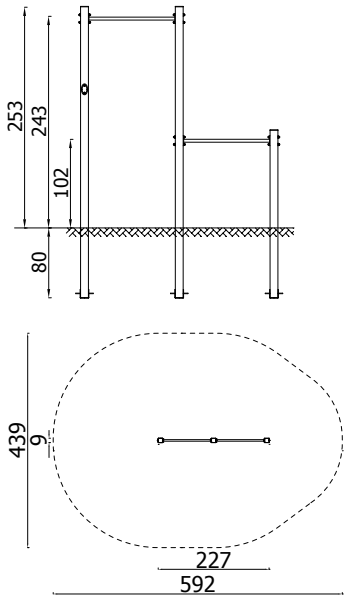

2.43m

21.5m²

2

14+

Street workout 138

15138

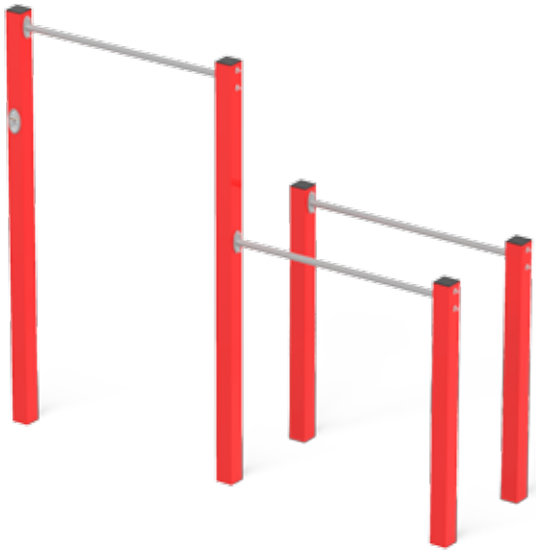

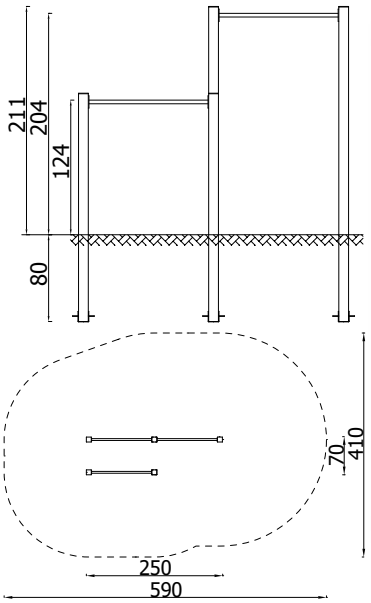

2.04m

20.3m²

2

14+

Street workout Kletterseil

1512

2.35m

18.5m²

1

14+

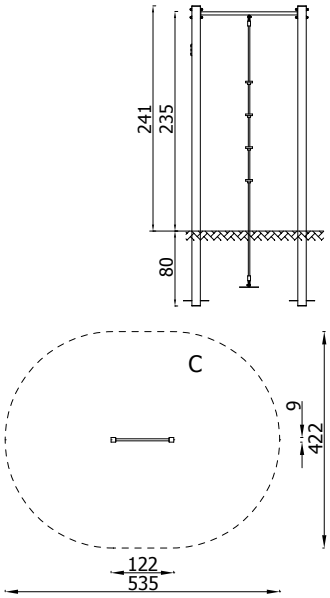

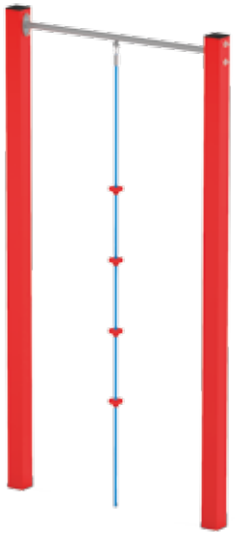

Street workout Quadratreck I

1511

2.14m

26m²

4

14+

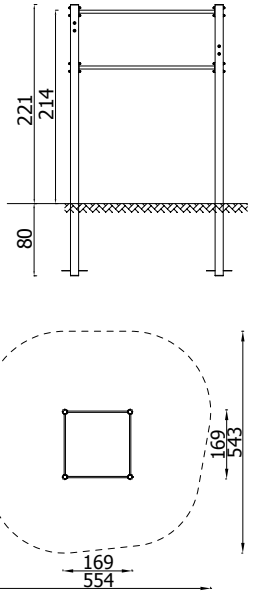

Street workout Quadratreck II

1508

2.34m

28m²

4

14+

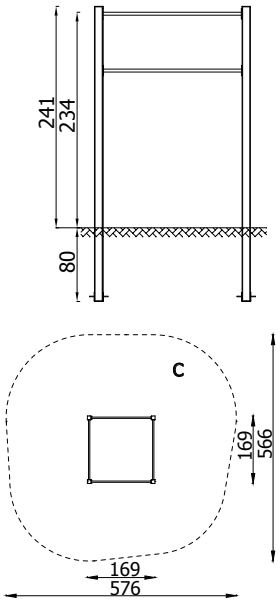

Street workout 140

15140

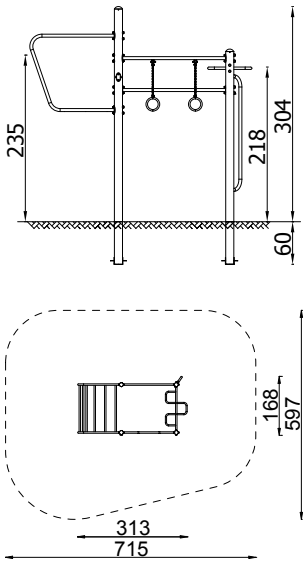

2.35m

37.5m²

5

14+

Street workout 02

1502

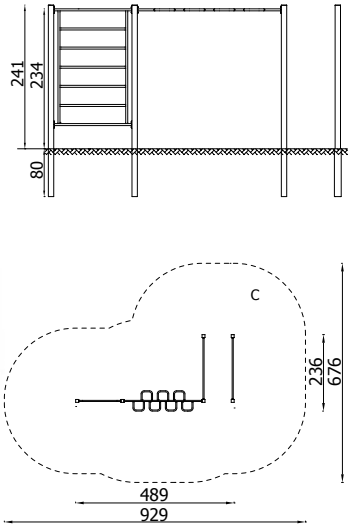

2.34m

48m²

3

14+

Street workout 03

1509

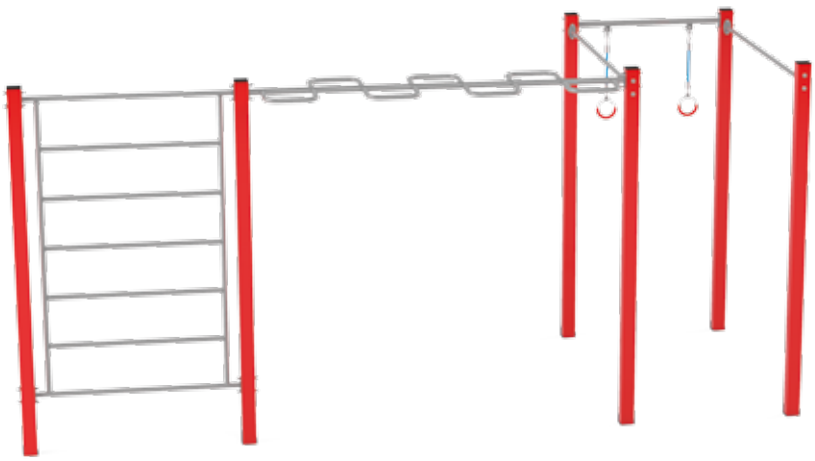

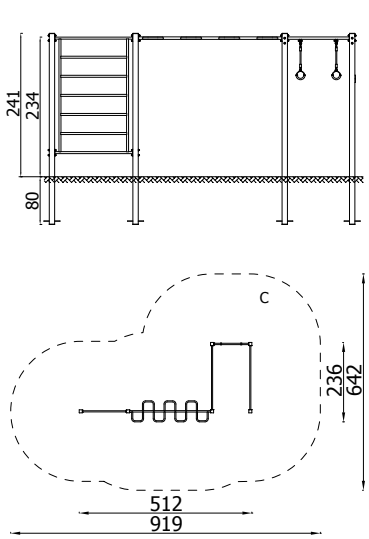

2.34m

45m²

3

14+

Street workout 07

1522

2.34m

50m²

4

14+

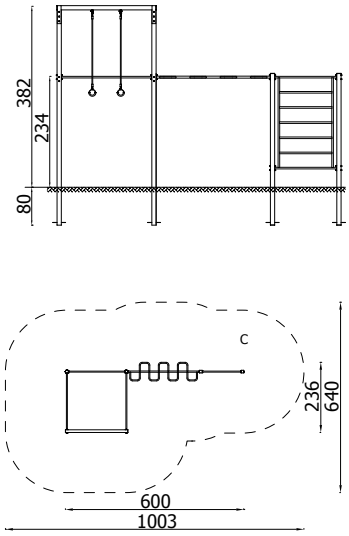

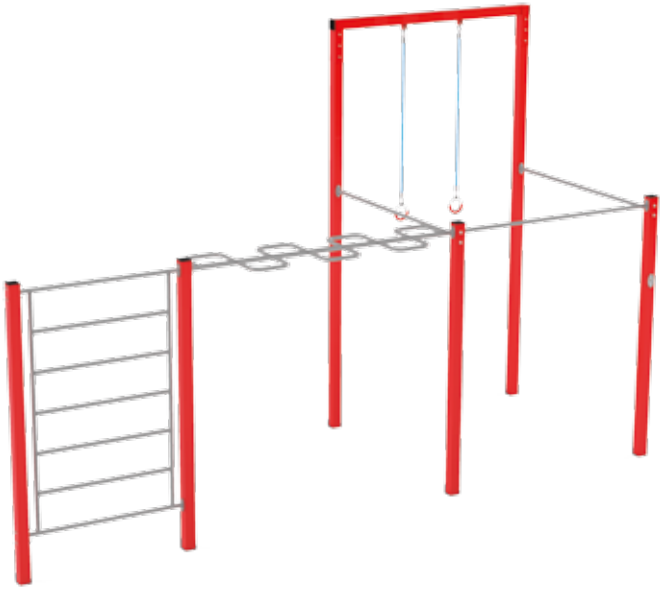

Street workout 08

1523

2.99m

66.5m²

4

14+

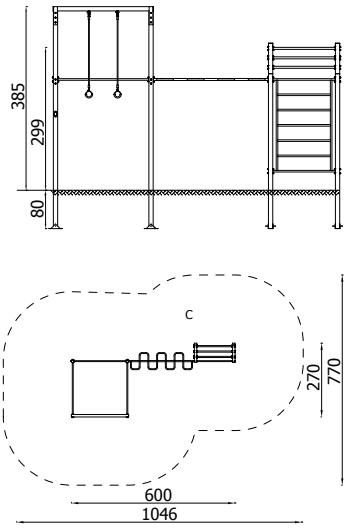

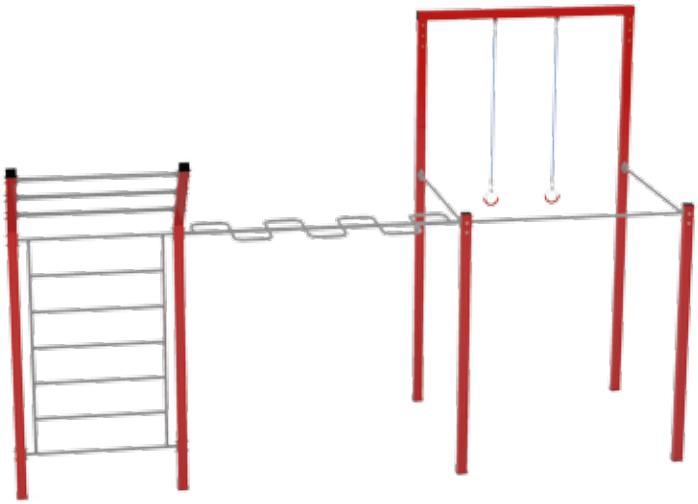

Street workout 09

1525

1.82m

22m²

3

14+

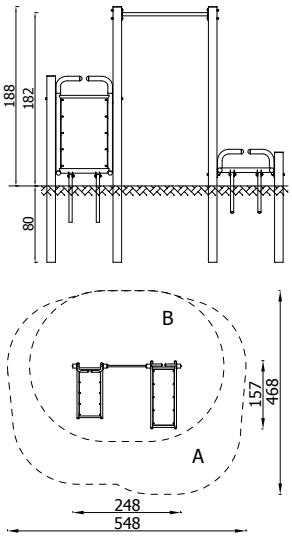

Street workout combo 1

1505

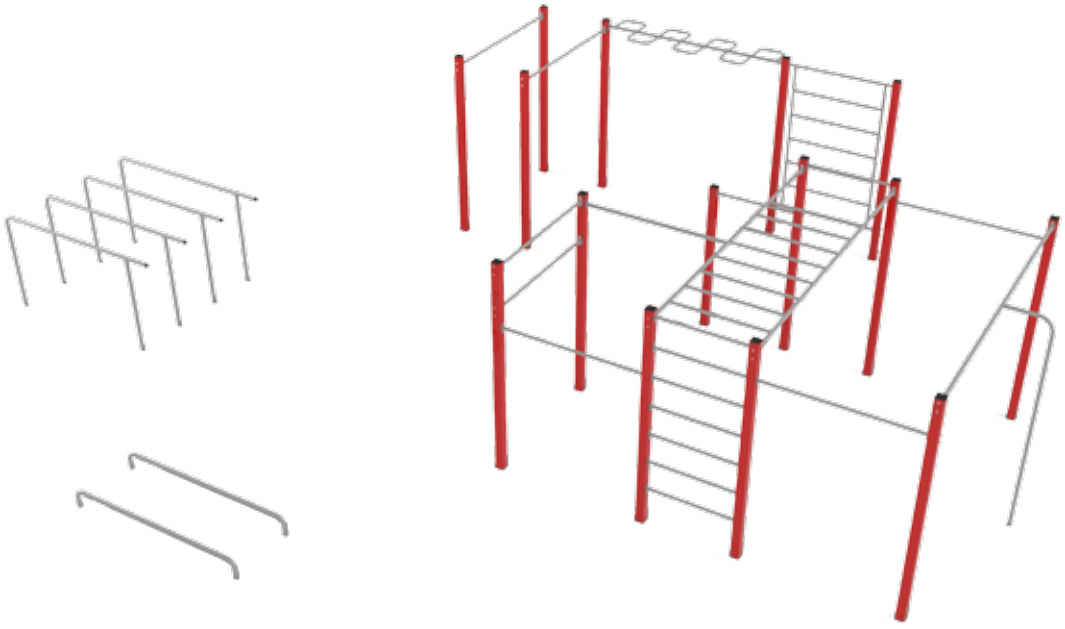

2.34m

125.2m²

14

14+

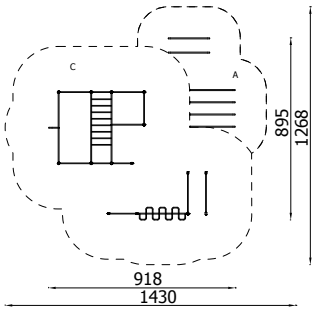

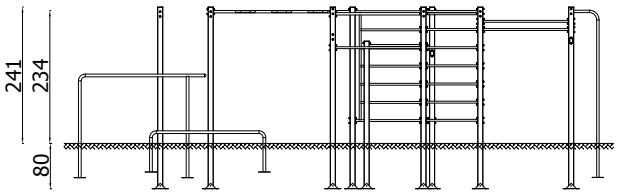

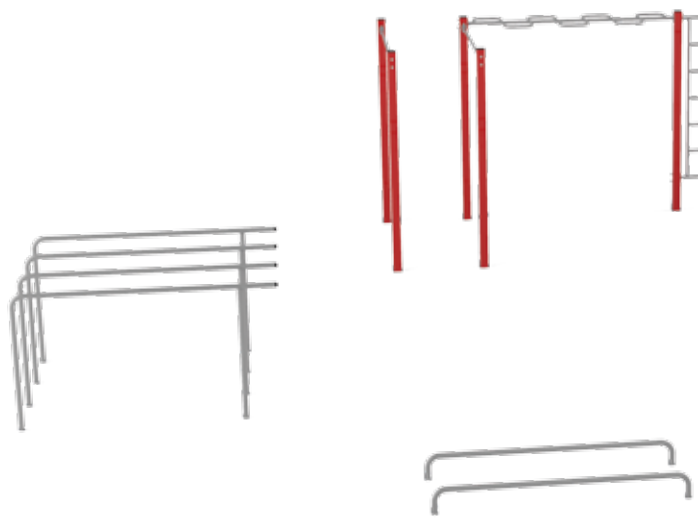

Street workout mega combo

1520

2.99m

209m²

22

14+

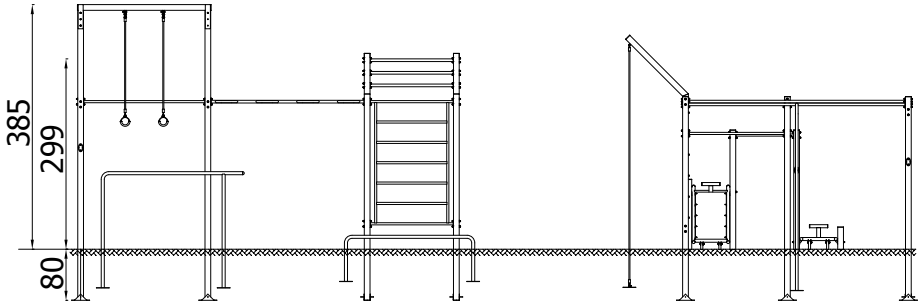

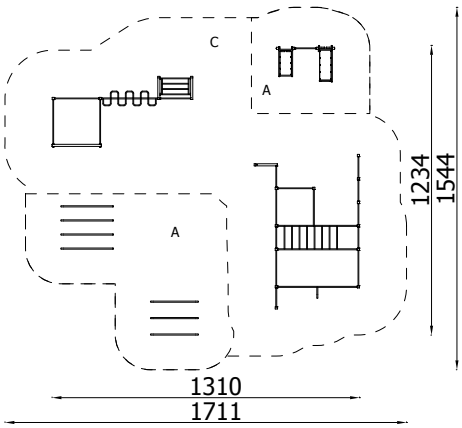

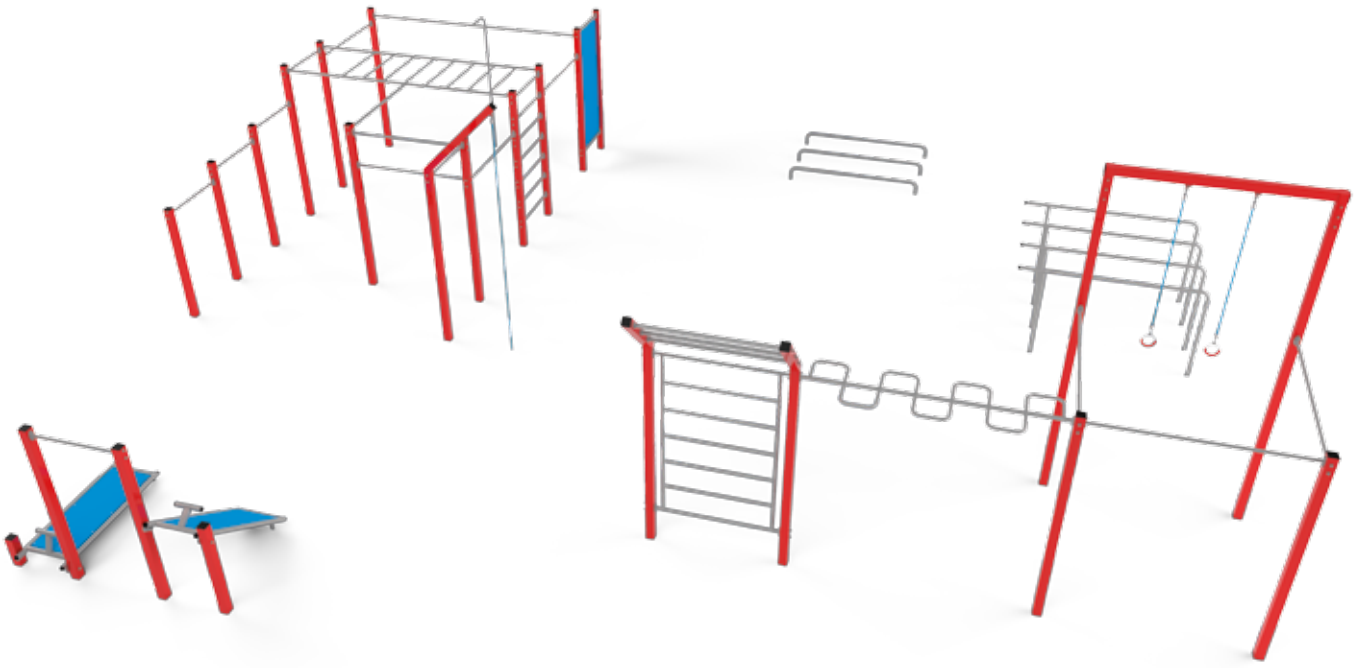

Street workout 15125

15125

2.73m

101m²

18

14+

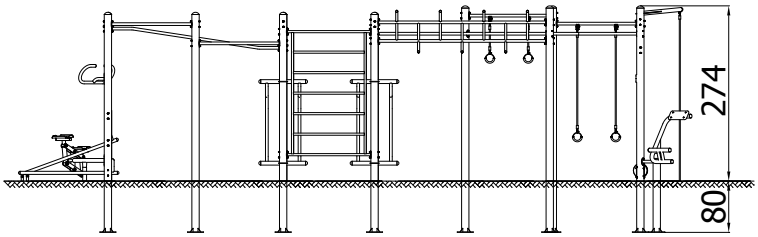

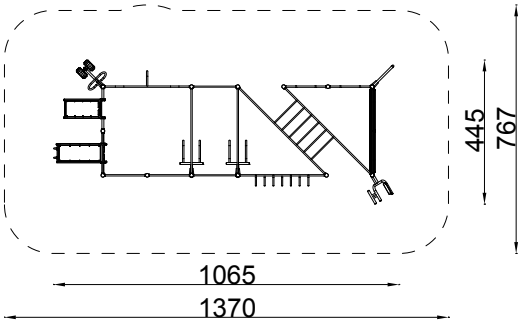

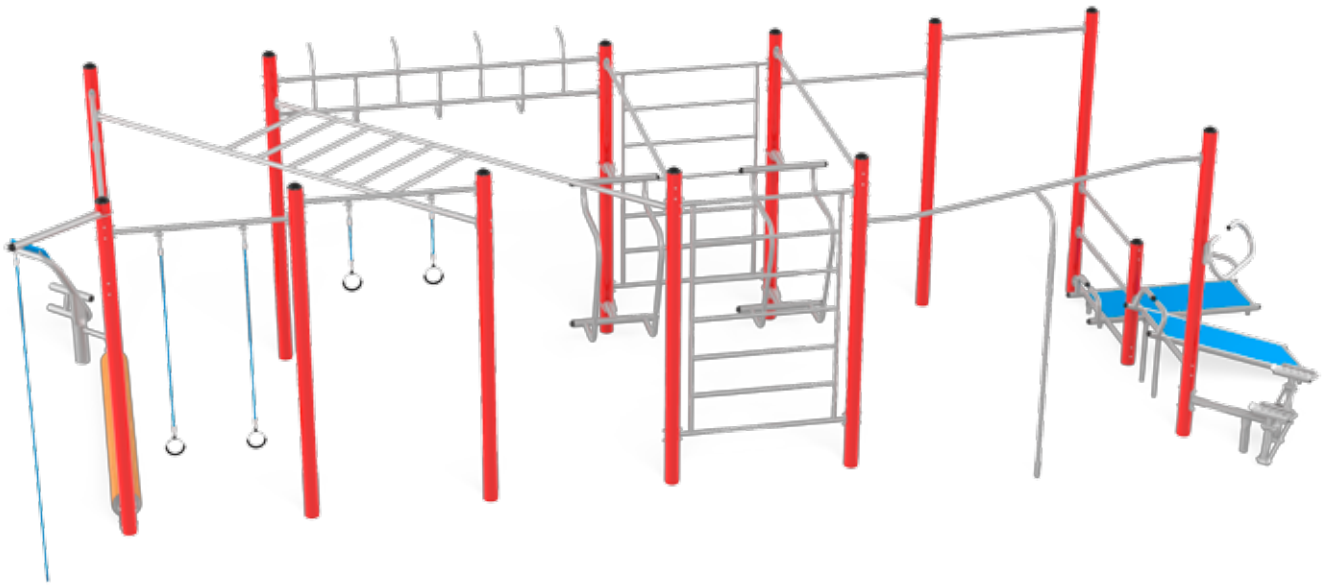

Street workout combo 3

1527

2.34m

130.5m²

17

14+

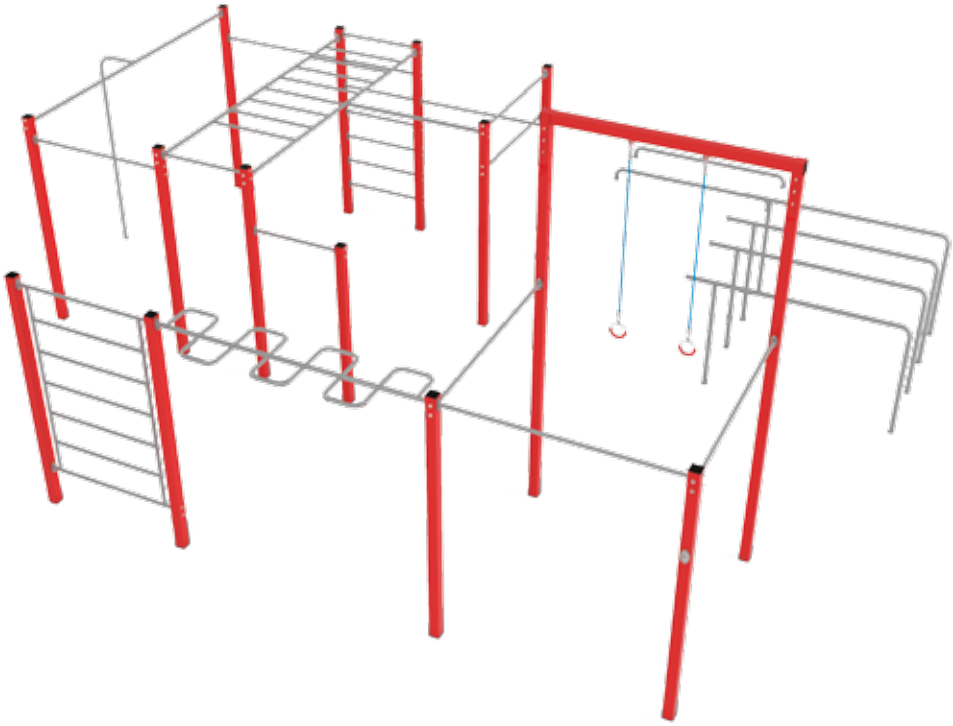

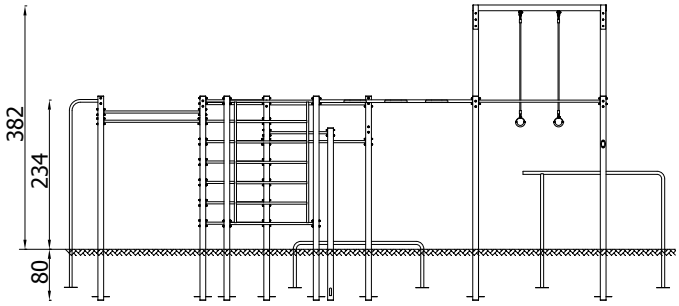

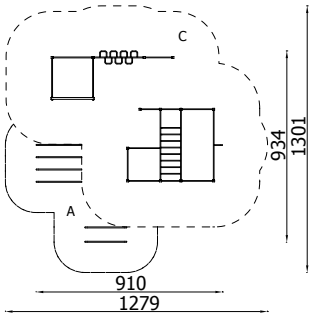

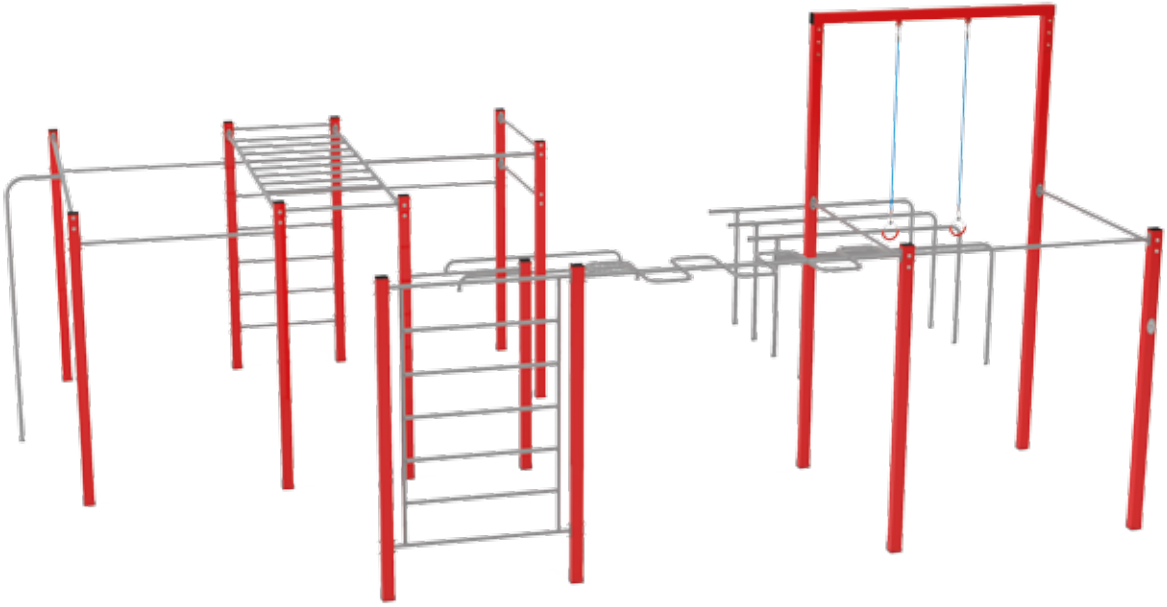

Street workout 01

1501

2.35m

77m²

14

14+

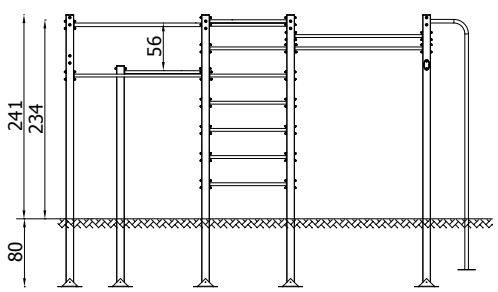

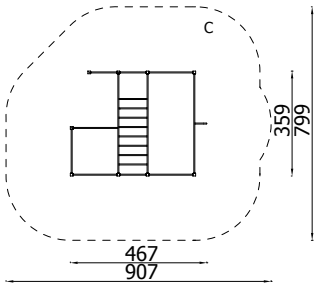

Street workout 06

1521

2.35m

77m²

14

14+

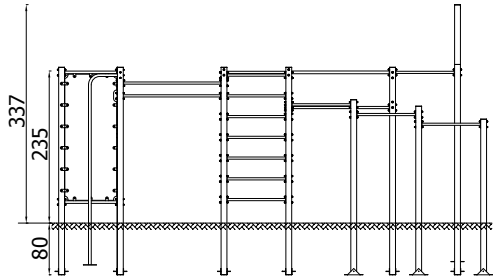

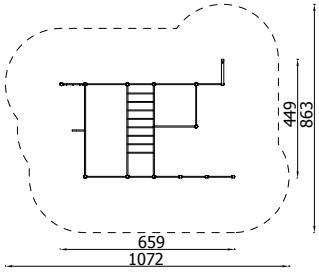

Fitness Park

Es wird immer mehr über das Bedürfnis nach Bewegung und aktiver Freizeit gesprochen.

Fitnessgeräte sind für alle erwachsenen Benutzer gedacht und ermöglichen das Training aller Muskeln und Körperteile. Sie fügen sich problemlos ins Erscheinungsbild einer modernen Stadt ein.

Fitnessgeräte im Freien erhöhen die Attraktivität von Parks, Stränden und Sportanlagen.

Fitnessgeräte mit Pylon

Der Pylon ist ein Grundträger für alle Fitness-Elemente und ermöglicht die ein- oder beidseitige Montage von zwei beliebigen Geräten.

Die Montage erfolgt 30 cm unterhalb der Oberfläche auf zuvor erstellten Betonfundamenten.

Gefertigt aus Stahlrohren mit einem Durchmesser von 114 mm mit Verbindungselementen aus 8 mm Blech.

aus Stahl S235, verzinkt und pulverbeschichtet

PYLON

Art. Nr. 4401

Der Pylon dient auch als Infotafel mit Beschreibung und Bedienungsanleitung der Geräte.

Technologie

Geräte aus Stahl S235, verzinkt und pulverbeschichtet (witterungsbeständig)

Hohe Qualität der Stoßdämpfer- diese dienen zur Dämpfung und Vibrationsbeseitigung bei Übungen.

Die Geräte enthalten zwei Arten von Lager: Kugel- und Kegellager

Haupt-Stahlelemente aus geschlossenen Profilen 3,2 mm

Sitze und Rückenlehnen aus HDPE oder Edelstahl, witterungsbeständig

Wartungsfreie Geräte für eine langjährige Nutzung

Nutzungsvorteile der Novum- Fitnessgeräte

Je nach Gerätetyp und Intensivität der Übung werden die einzelnen Muskeln und Körperpartien entwickelt.

Übungen – obere Körperteile

Bei diesem Training wird insbesondere die Hand-, Arm-, Brust- und Rückenmuskulatur beansprucht. Für diese Muskelgruppen werden Übungen wie: Klimmzug, Heranziehen, Pressen verwendet.

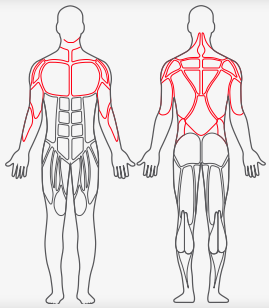

1

Übungen – Rumpf

Diese Übungen verbessern die Körperhaltung und trainieren die Körperstabilität. Insbesondere werden dabei die Bauch- und Rückenmuskeln beansprucht. Für diese Muskelgruppen werden Übungen wie: Rumpfbeuge, Körperdrehungen, Dehnungen und Hängen besonders empfohlen.

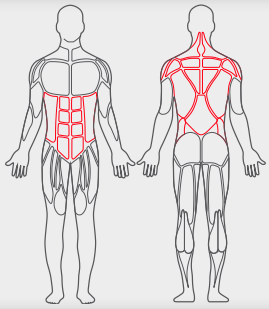

2

Übungen – untere Körperteile

Dieses Training basierend auf der Verbesserung des Zustands und der Kraft der Beine und der Gesäßfestigkeit.

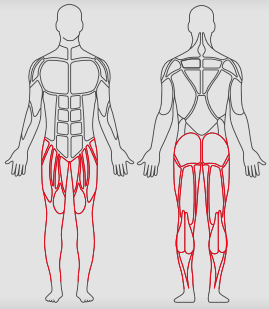

3

Funktionen der NOVUM – Fitnessgeräte:

Tai Chi Rad - groß

4402Z

-

7m²

1

7+

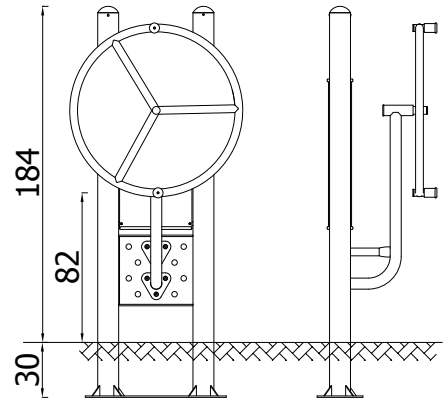

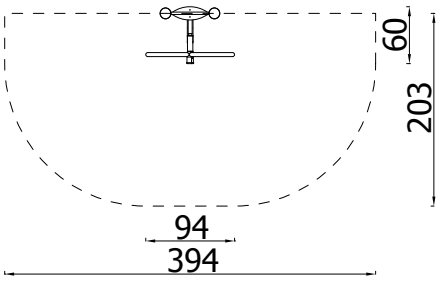

Das Gerät erfordert die Montage am Pylon.

Tai Chi Rad - klein

4415Z

-

7.7m²

1

7+

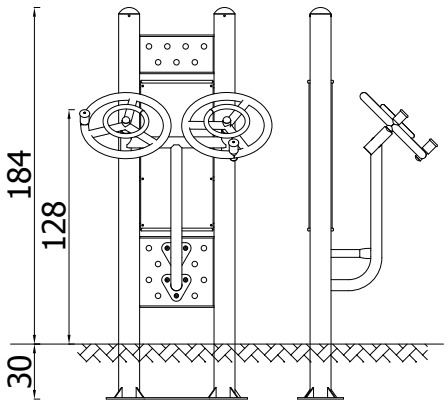

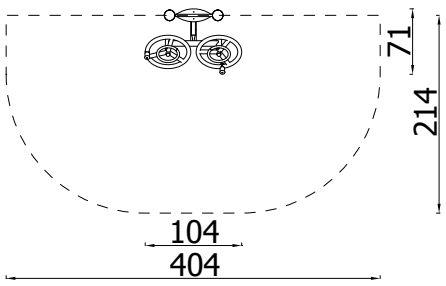

Das Gerät erfordert die Montage am Pylon.

Crosstrainer

4404Z

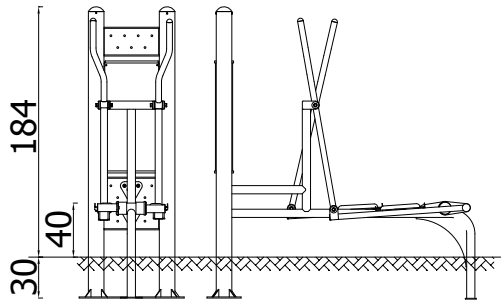

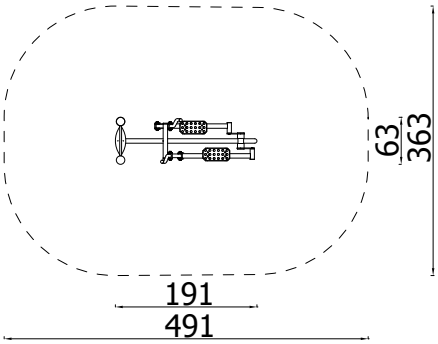

0.4m

11.1m²

1

7+

Das Gerät erfordert die Montage am Pylon.

Rudermaschine

4405Z

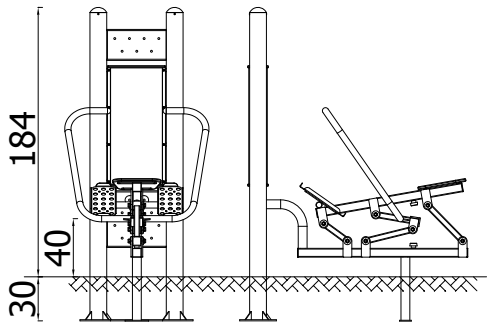

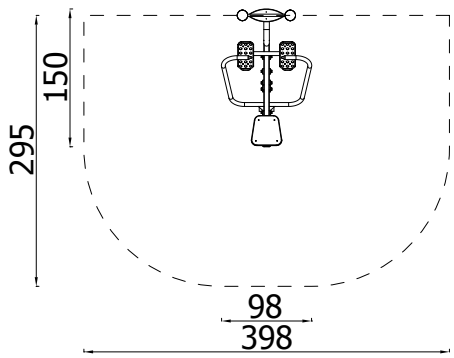

0.58m

10.7m²

1

7+

Das Gerät erfordert die Montage am Pylon.

Fitness-Leiter

4406Z

2.13m

10.9m²

1

7+

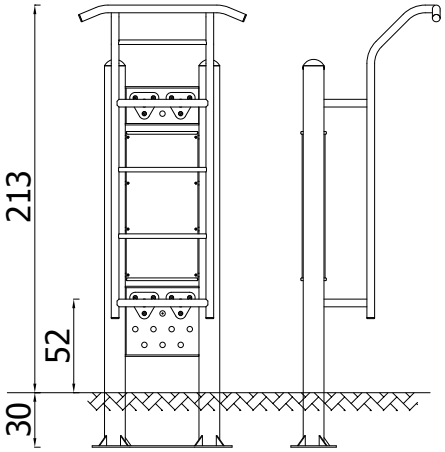

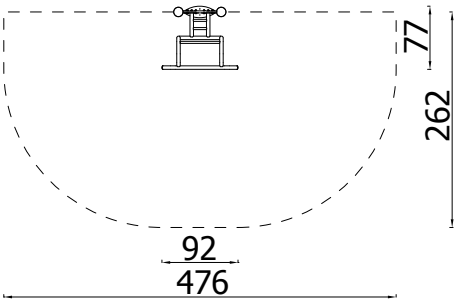

Das Gerät erfordert die Montage am Pylon.

Kniehebe

4407Z

1.62m

9.2m²

1

7+

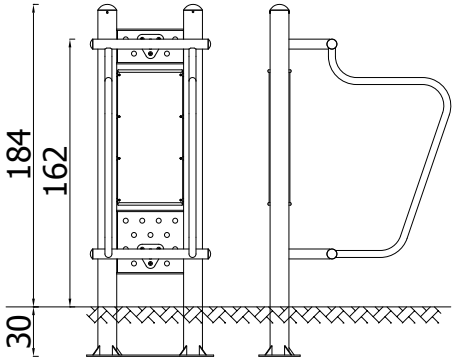

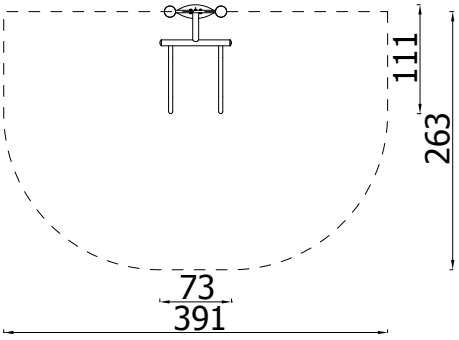

Das Gerät erfordert die Montage am Pylon.

Fitness-Bank

4408Z

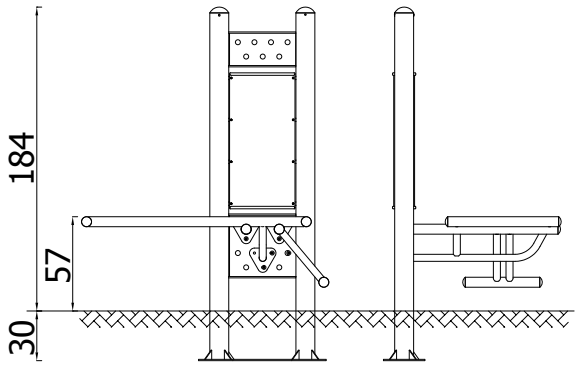

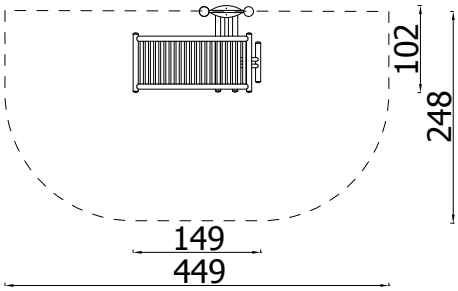

0.57m

10m²

1

7+

Das Gerät erfordert die Montage am Pylon.

Rückenstrecker

4409Z

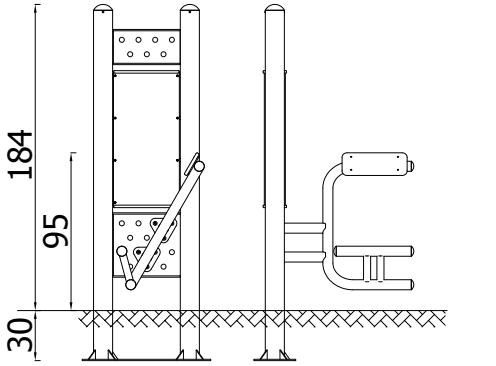

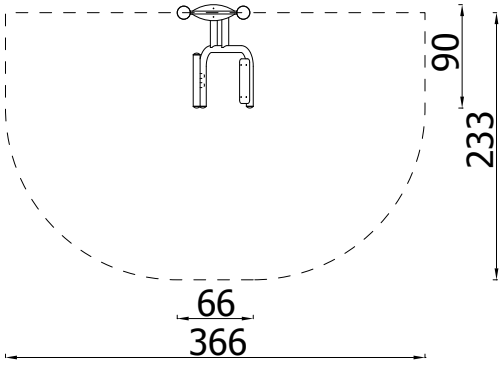

0.95m

7.6m²

1

7+

Das Gerät erfordert die Montage am Pylon.

Beinpresse

4410Z

0.48m

10.3m²

1

7+

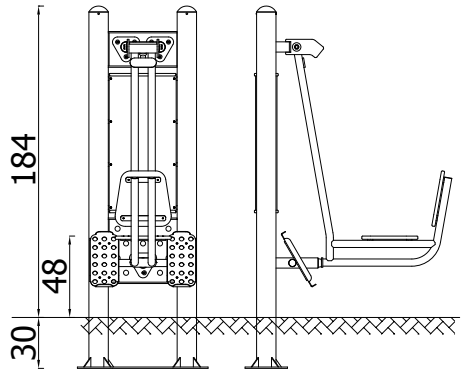

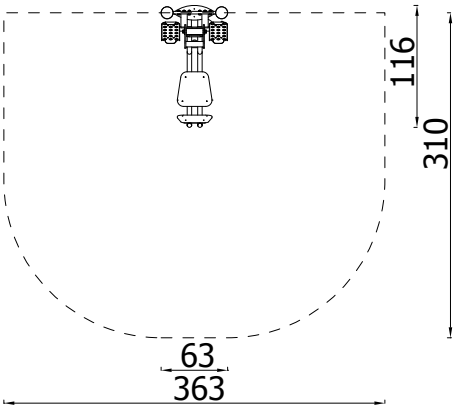

Das Gerät erfordert die Montage am Pylon.

Twister

4411Z

0.34m

8.4m²

1

7+

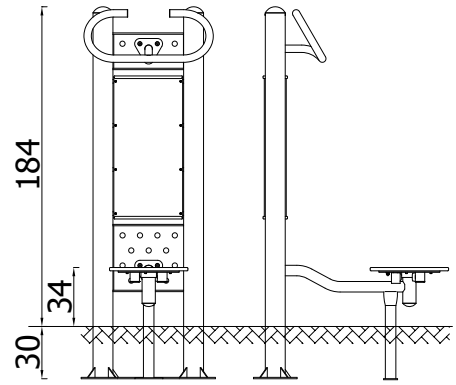

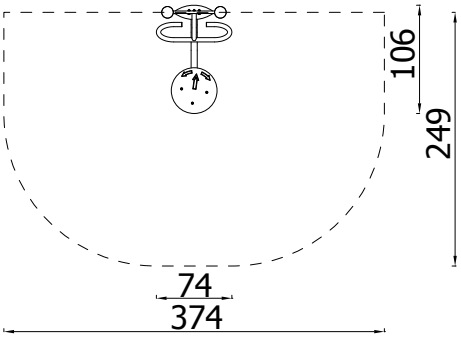

Das Gerät erfordert die Montage am Pylon.

Klimmzug

4412Z

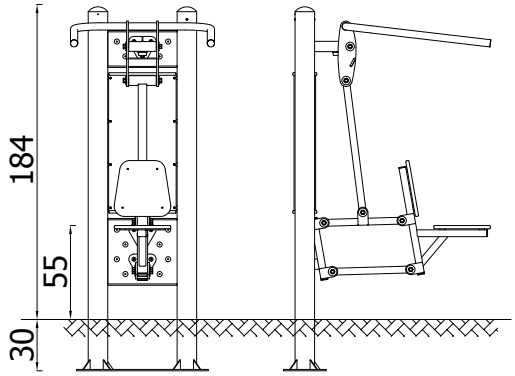

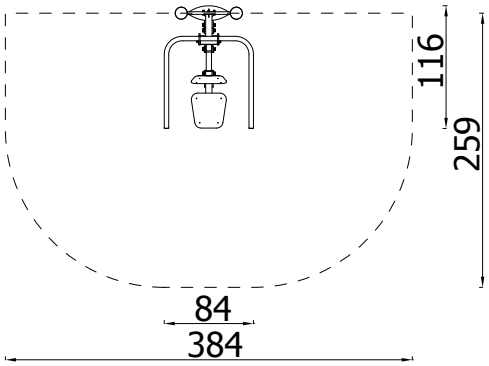

0.55m

9m²

1

7+

Das Gerät erfordert die Montage am Pylon.

Pendel

4413Z

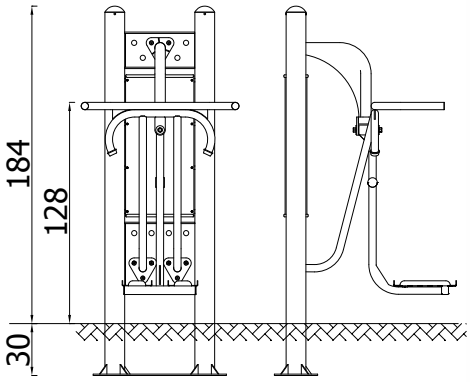

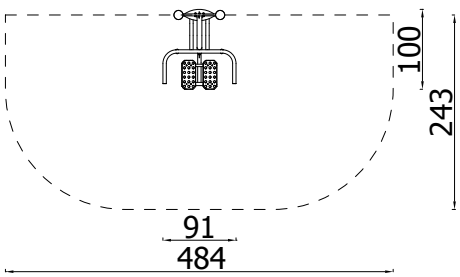

1.28m

10.8m²

1

7+

Das Gerät erfordert die Montage am Pylon.

Sitz-Schulter-Presse

4414Z

0.44m

9.2m²

1

7+

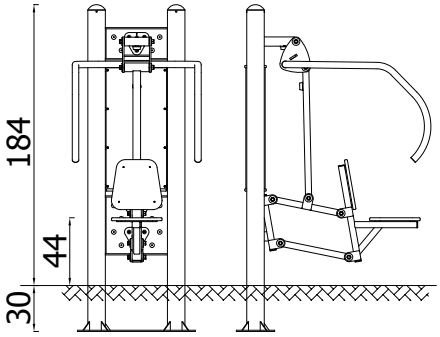

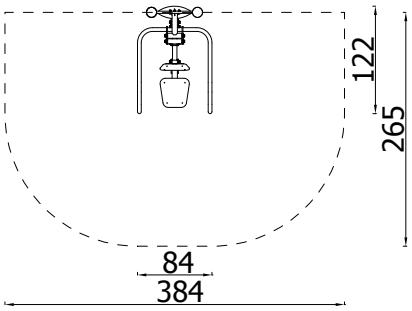

Das Gerät erfordert die Montage am Pylon.

Langlauf

4416Z

0.3m

10.5m²

1

7+

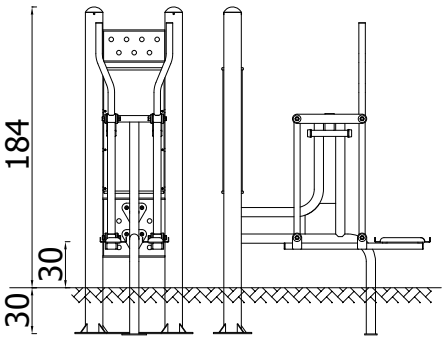

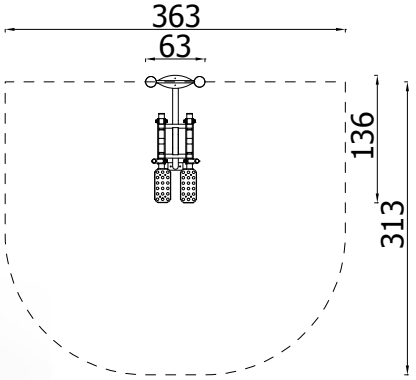

Das Gerät erfordert die Montage am Pylon.

Stepper

4417Z

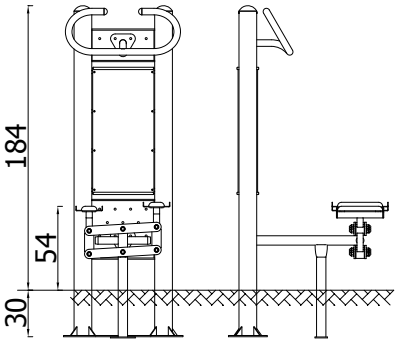

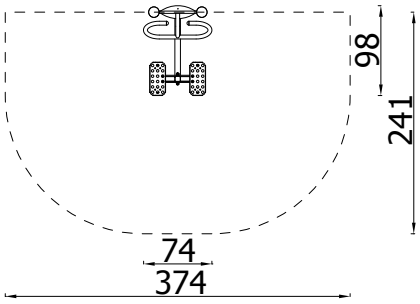

0.54m

8m²

1

7+

Das Gerät erfordert die Montage am Pylon.

Reiter

4418Z

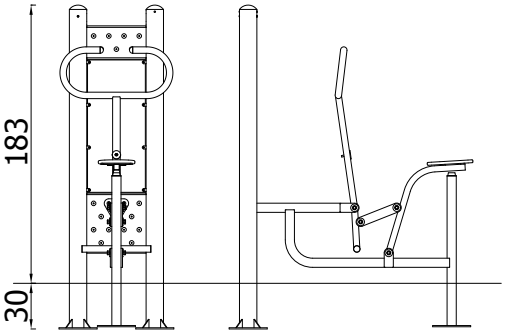

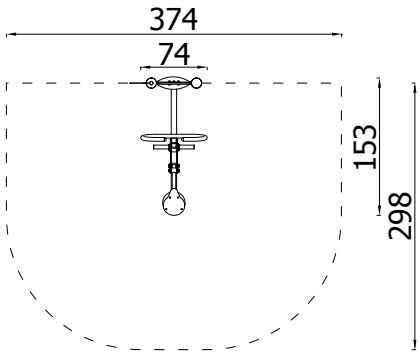

0.81m

10.2m²

1

7+

Das Gerät erfordert die Montage am Pylon.

Butterfly

4419Z

0.64m

10.5m²

1

7+

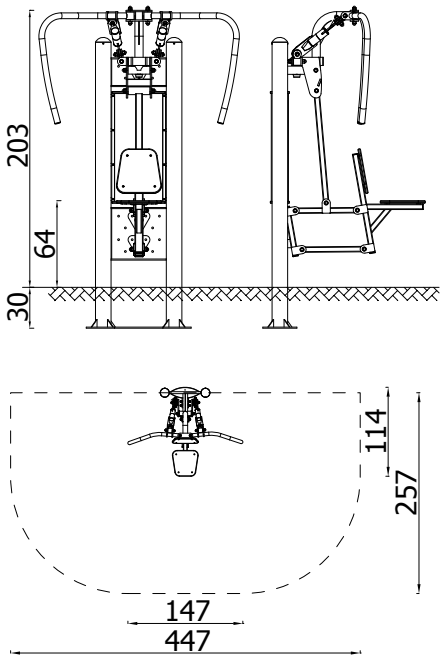

Das Gerät erfordert die Montage am Pylon.

Hampelmann

4420Z

0.25m

10.7m²

1

7+

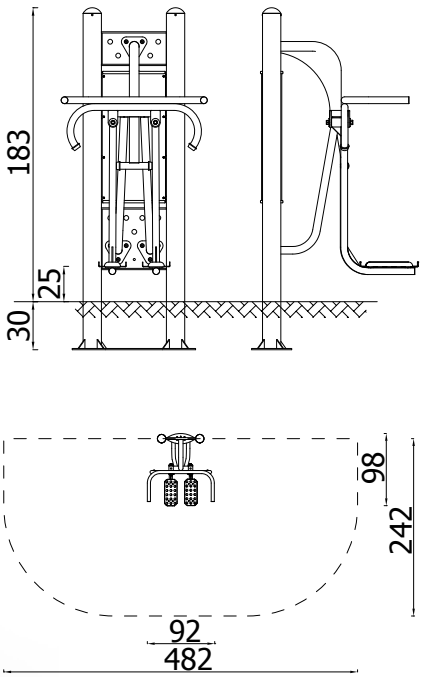

Das Gerät erfordert die Montage am Pylon.

Fitness-Fahrrad

4421Z

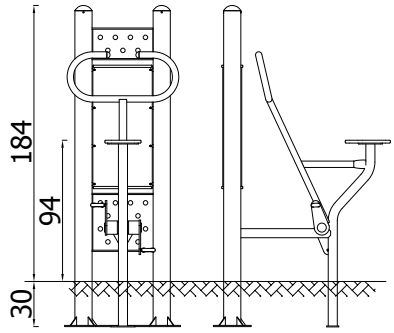

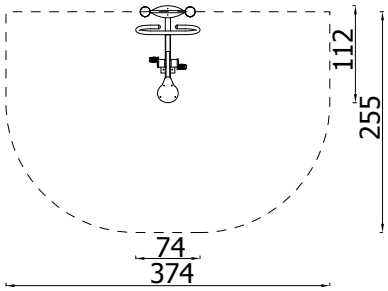

0.94m

8.6m²

1

7+

Das Gerät erfordert die Montage am Pylon.

Twister-Sitz

4422Z

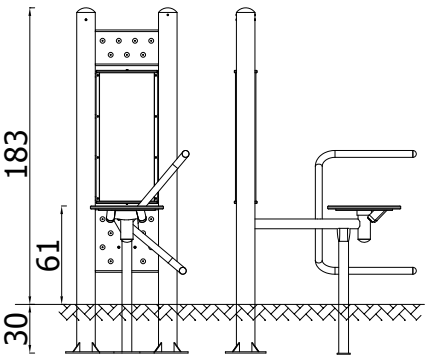

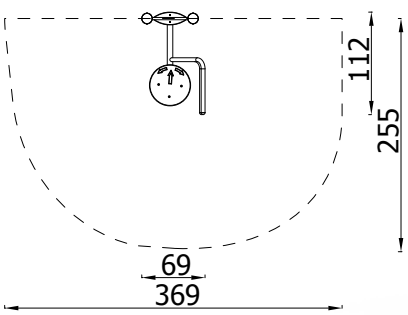

0.61m

7.9m²

1

7+

Das Gerät erfordert die Montage am Pylon.

Butterfly Reverse

4425Z

0.55m

10.7m²

1

7+

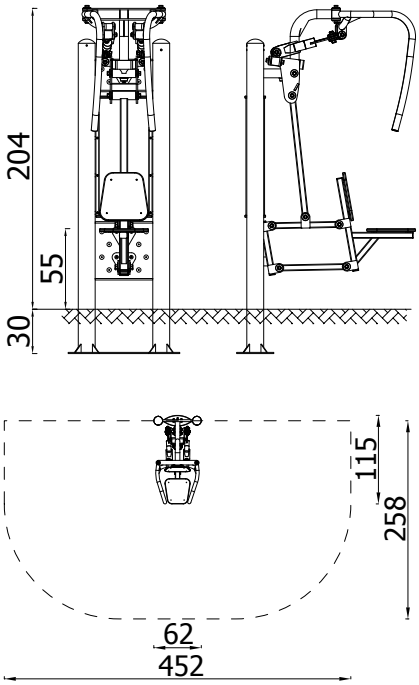

Das Gerät erfordert die Montage am Pylon.

Hüftmassage

4426Z

1.05m

9.2m²

1

7+

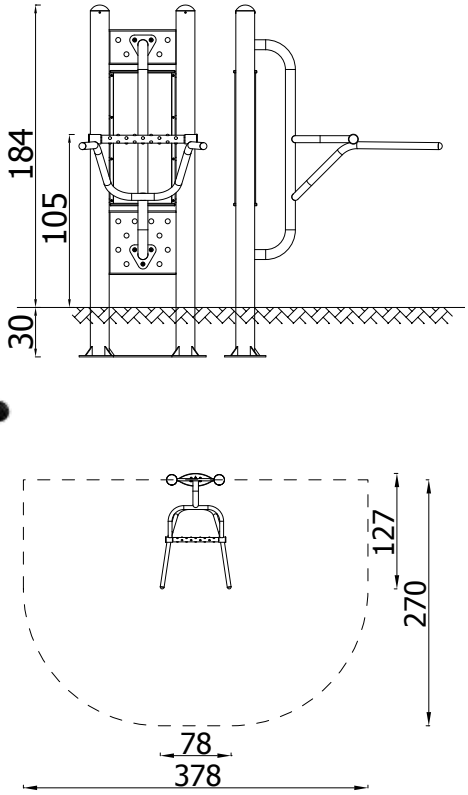

Das Gerät erfordert die Montage am Pylon.

Rückenmassage

4427Z

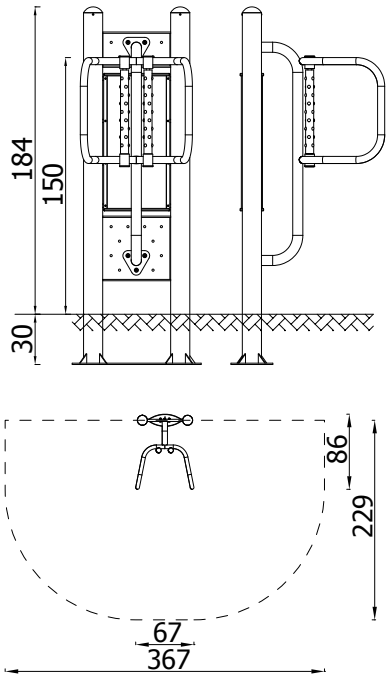

1.5m

7.5m²

1

7+

Das Gerät erfordert die Montage am Pylon.

Es können Abweichungen in den Farben und im Aussehen der auf den Fotos dargestellten Produkte vorkommen

Freistehende Fitness Geräte

Vorteile:

- Fußtritte und Schrauben aus Edelstahl
- offene Elemente mit Kunststoffkappen abgedeckt
- Hauptstahlkomponenten aus Rohren und Profilen mit einer Wandstärke von 3,2 mm hergestellt
- hochwertige Stoßdämöfer- diese dienen zur Dämpfung und Vibrationsbeseitigung bei Übungen
- ausgestattet mit zwei Arten wartungsfreier Lager: Kugel- und Kegellager
- Sitze und Rückenlehnen aus rutschfesten, wetterbeständigen HDPE-Platten
- Verbindungselemente aus Edelstahl, Muttern mit Einsatz um vorm selbständigen lösen zu schützen
- Alle Stahlelemente aus S235-Stahl gefertigt, mit Zink und mit wetterbeständiger Pulverlackierung beschichtet

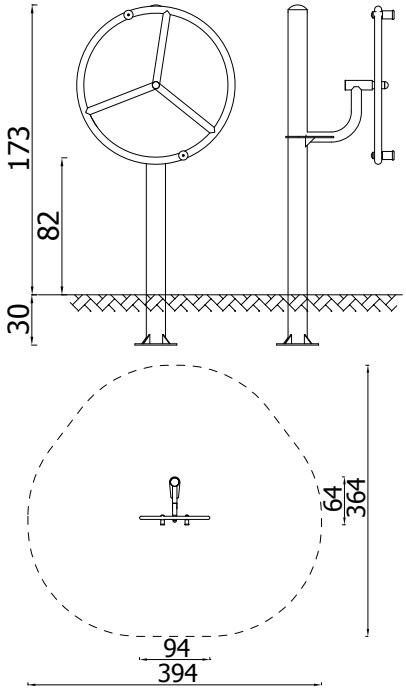

Tai Chi Rad - groß

4402WZ

-

11.4m²

1

7+

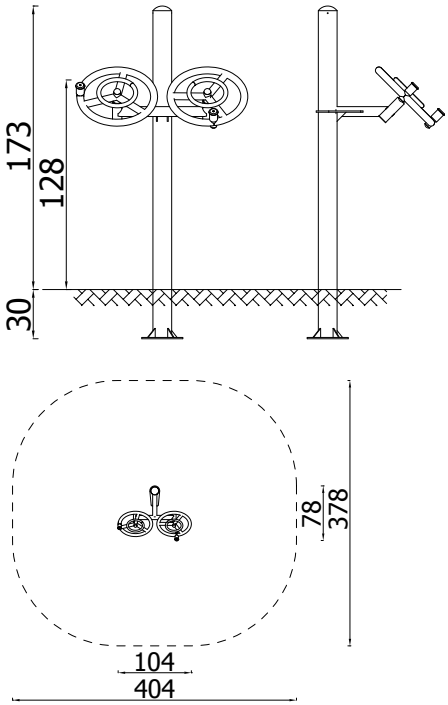

Tai Chi Räder - klein

4415WZ

-

13.4m²

1

7+

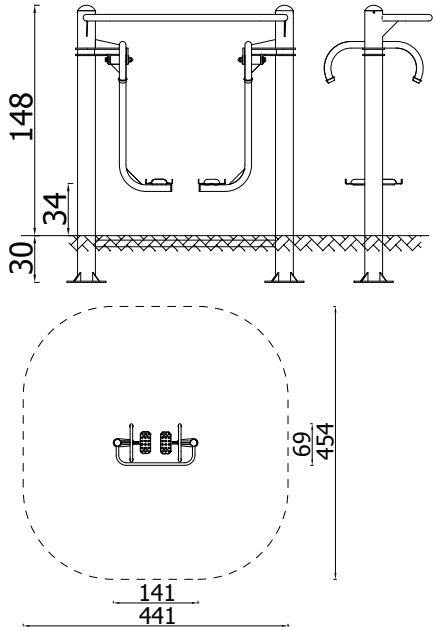

Läufer

4403Z

0.34m

18.1m²

1

7+

Rudermaschine

4405WZ

0.58m

14.7m²

1

7+

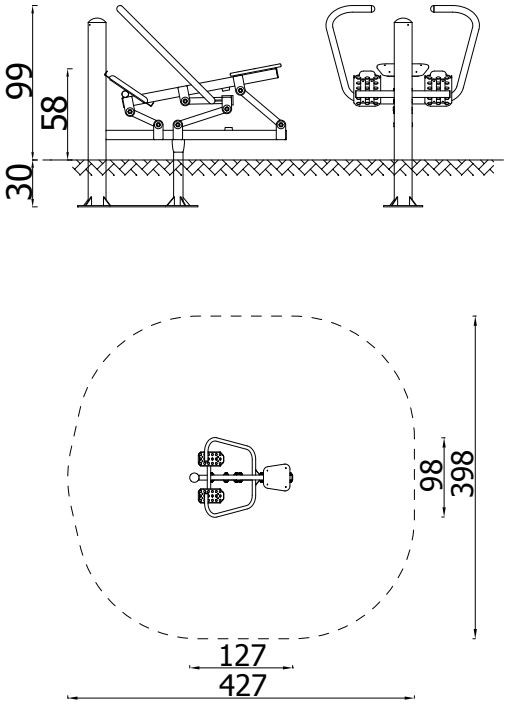

Crosstrainer

4404WZ

0.4m

13.9m²

1

7+

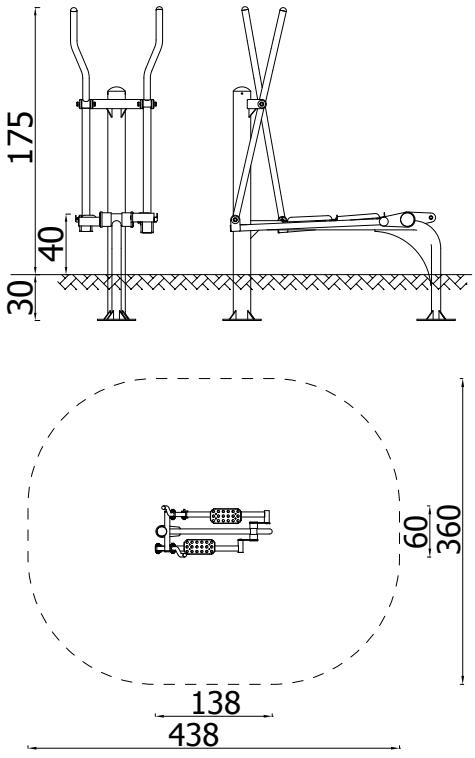

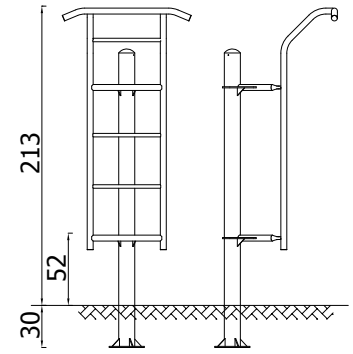

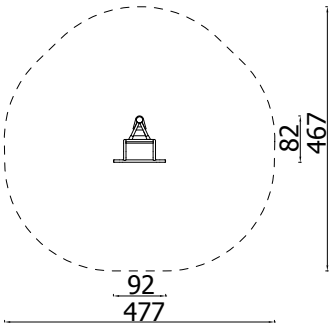

Fitness-Leiter

4406WZ

2.13m

18m²

1

7+

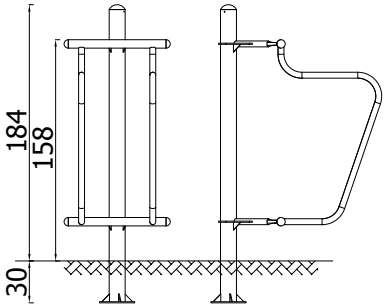

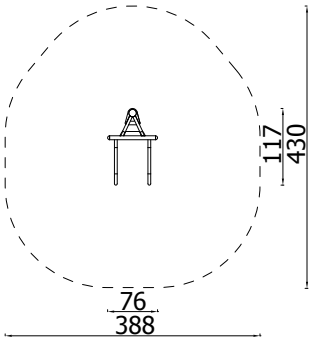

Kniehebe

4407WZ

-

13.7m²

1

7+

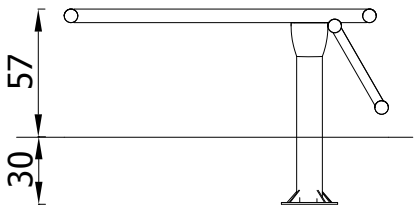

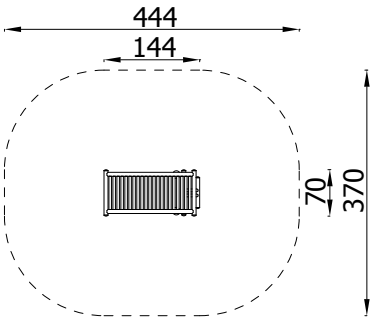

Fitness-Bank

4408WZ

0.57m

14.7m²

1

7+

Rückenstrecker

4409WZ

0.99m

10.7m²

1

7+

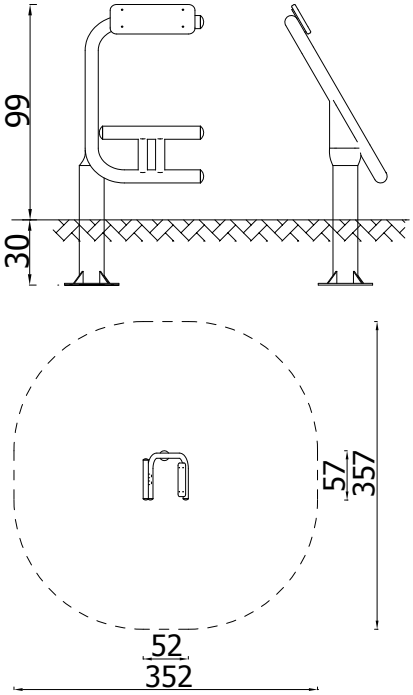

Beinpresse

4410WZ

0.48m

13.4m²

1

7+

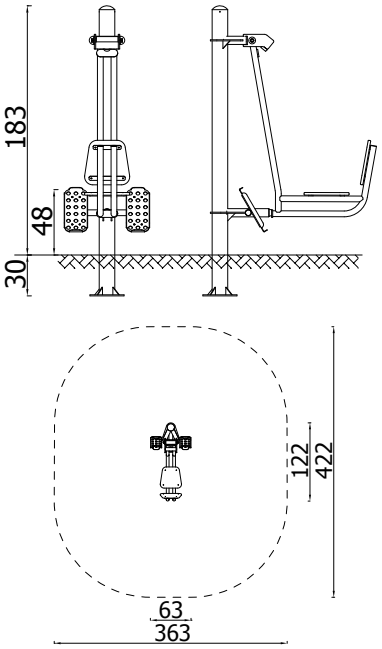

Twister

4411WZ

0.34m

13.3m²

1

7+

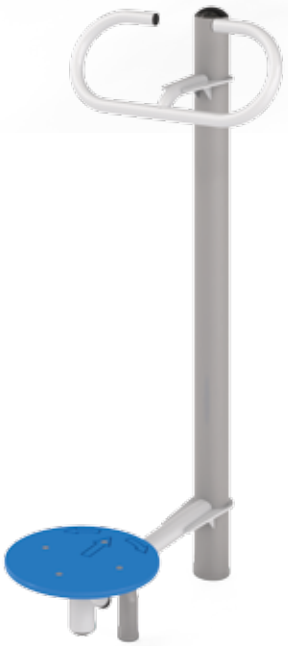

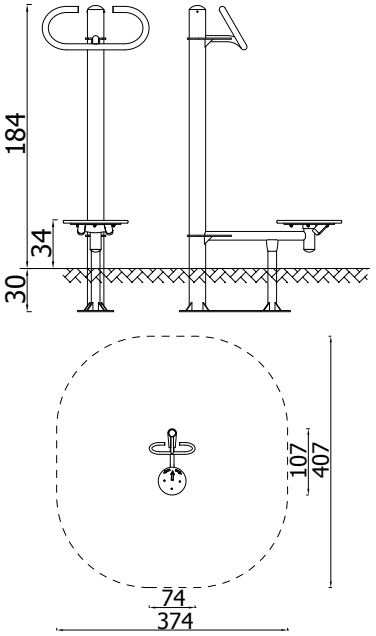

Klimmzug

4412WZ

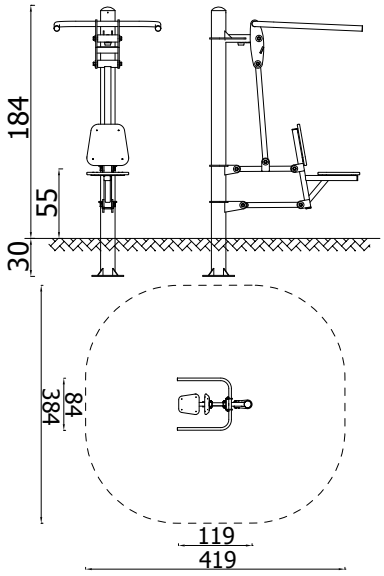

0.55m

14.2m²

1

7+

Pendel

4413WZ

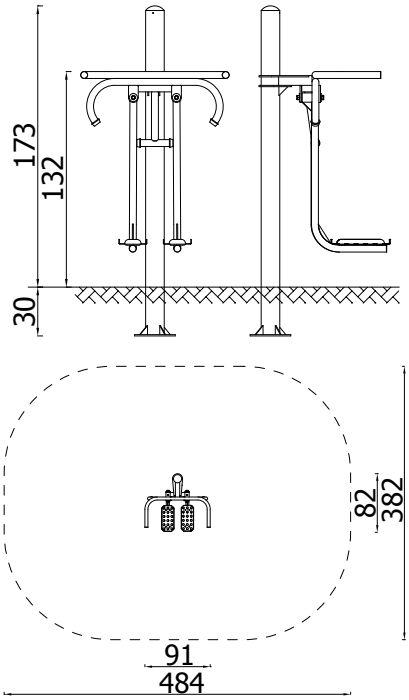

1.32m

16.6m²

1

7+

Sitz-Schulter-Presse

4414WZ

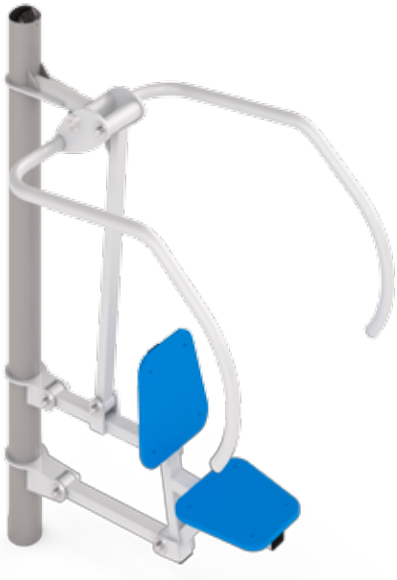

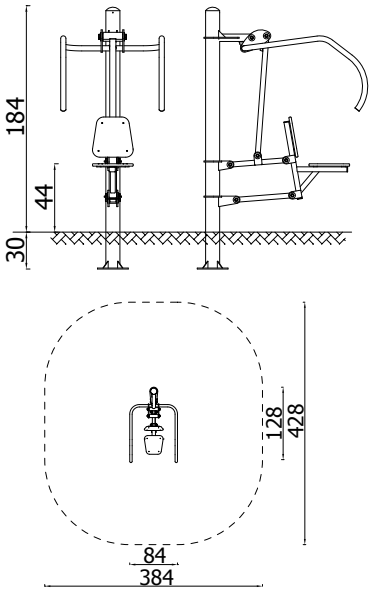

0.44m

14.5m²

1

7+

Langlauf

4416WZ

0.3m

14.4m²

1

7+

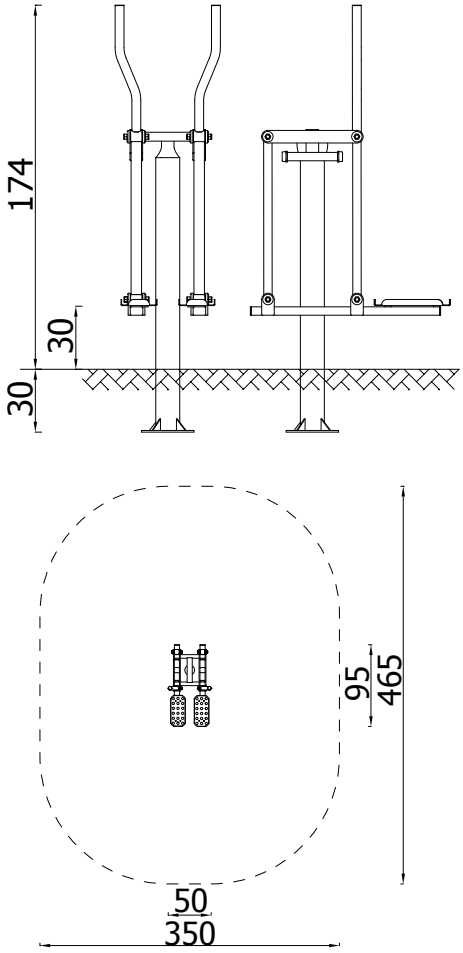

Stepper

4417WZ

0.54m

13.1m²

1

7+

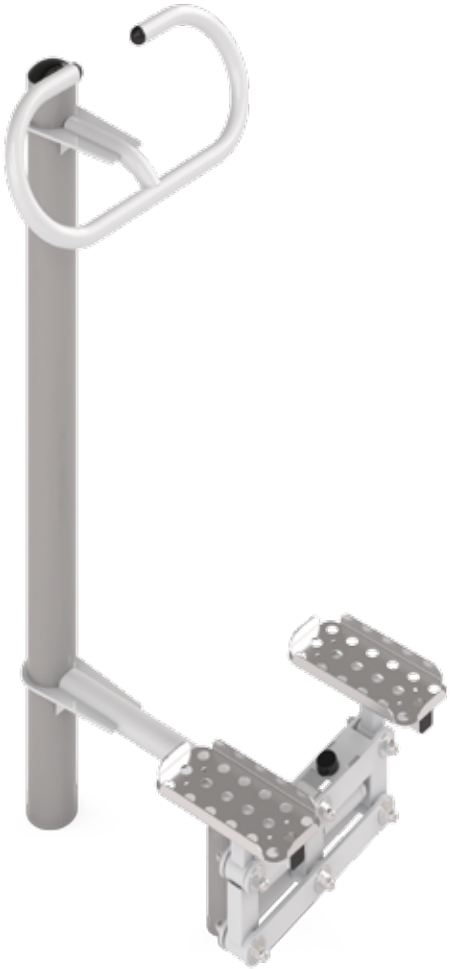

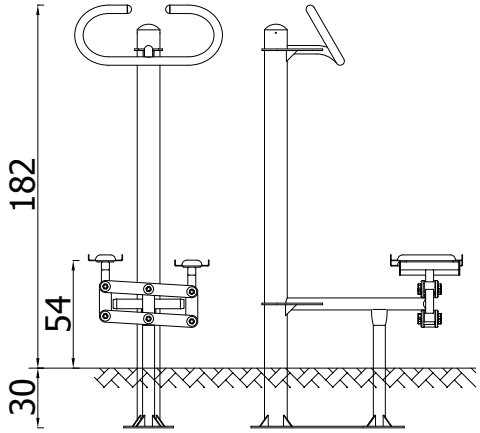

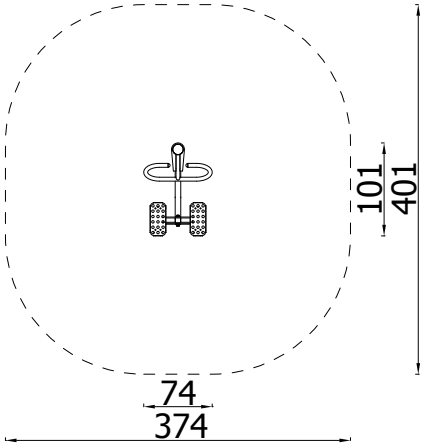

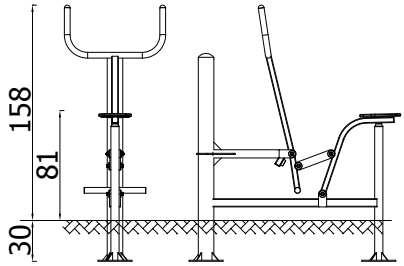

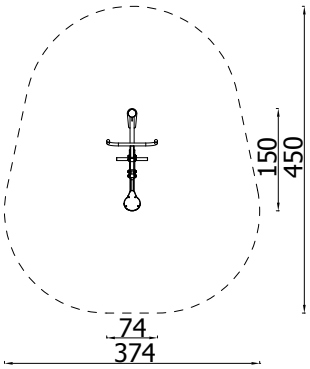

Reiter

4418WZ

0.81m

13.5m²

1

7+

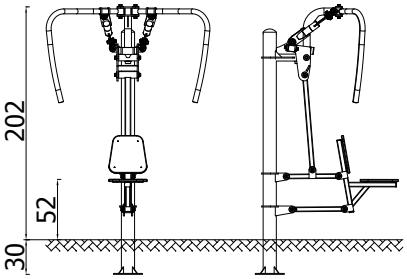

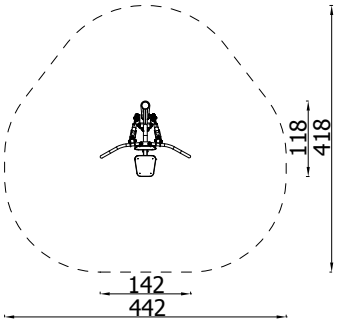

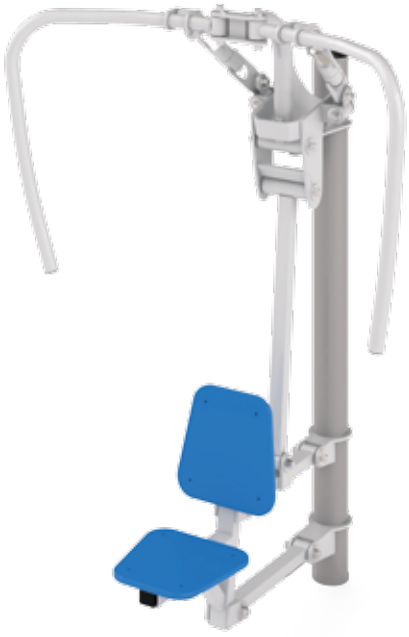

Butterfly

4419WZ

0.52m

14.5m²

1

7+

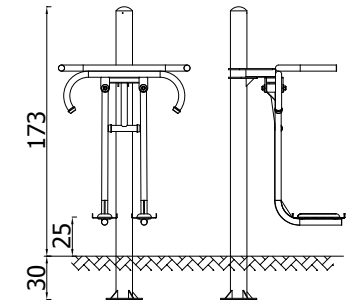

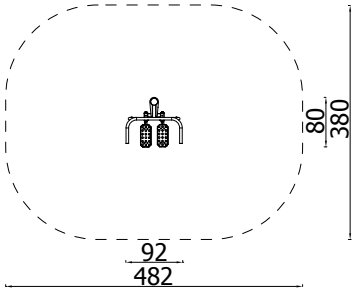

Hampelmann

4420WZ

0.25m

16.4m²

1

7+

Fitness-Fahrrad

4421WZ

0.94m

12.7m²

1

7+

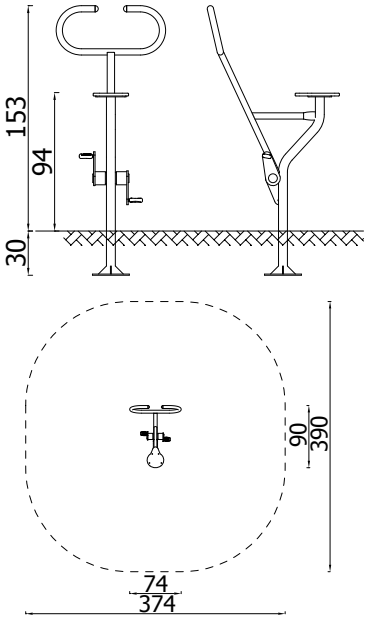

Twister-Sitz

4422WZ

0.61m

12m²

1

7+

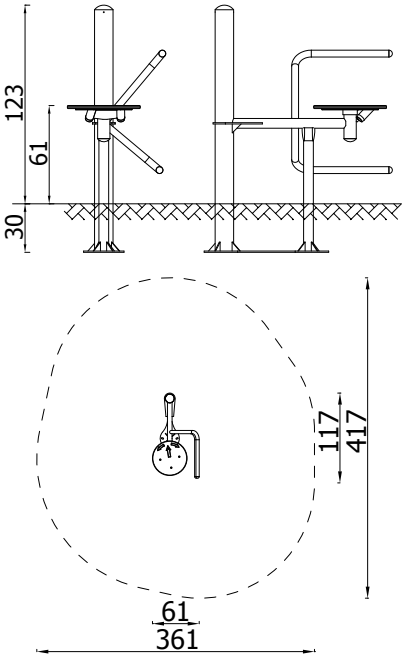

Butterfly Reverse

4425WZ

0.55m

15.3m²

1

7+

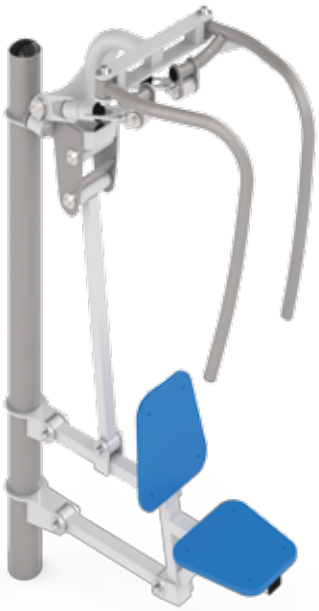

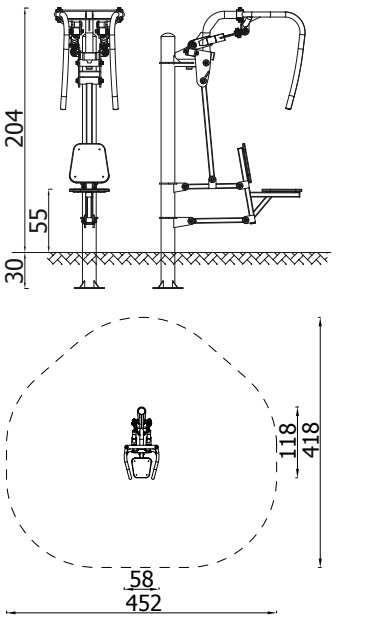

Hüftmassage

4426WZ

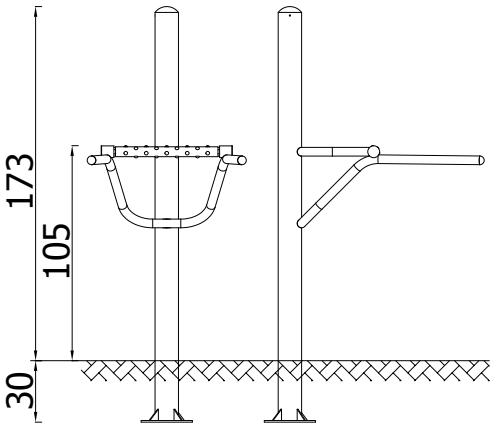

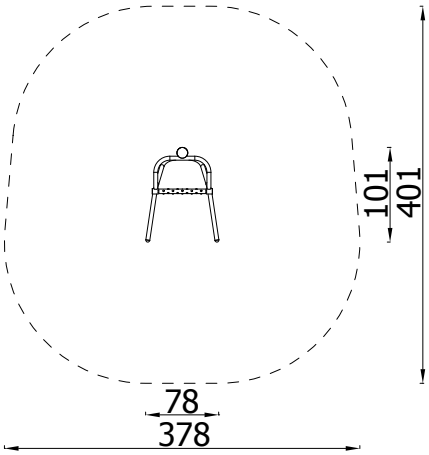

1.05m

12.9m²

1

7+

Rückenmassage

4427WZ

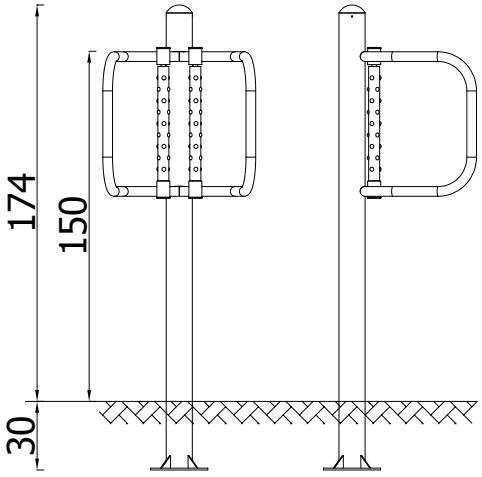

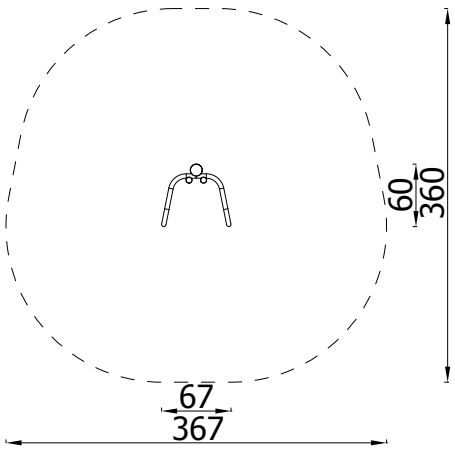

1.5m

10.9m²

1

7+

NOVUM

HUNDEPLÄTZE

eine sinnvolle Investition

Hundeplätze sind eine Anwohner freundliche Investition.

Freundlicher Raum

Ideale Lösung für Hundebesitzer, die eine aktive Freizeitgestaltung mit ihrem Hund bevorzugen.

Hundeparks und Hundeplätze bilden einen sicheren Raum, sowohl für Tiere als auch für deren Besitzer. Abgetrennte und eingezäumte Bereiche lassen sich auch einfacher sauber halten.

Hervorragende Investition

Hundeplätze sind eine perfekte Einrichtung innerhalb moderner Großstädte und Wohnsiedlungen.

Ein Treffpunkt und eine Kommunikationsstätte für Hundefreunde, sowohl für junge wie auch für ältere Menschen.

Geräte aus hochwertigen witterungsbeständigen Materialien sichern eine Investition für mehrere Jahre.

GERÄTE FÜR KLEINE HUNDE

Kleiner Berg

P010-H

Das Spiel trainiert Mut, Flinkheit und Präzision beim Hindernisüberwinden. Der Hund soll den Berg langsam besteigen und dabei vom Menschen abgesichert werden.

Die Plattform besteht aus einer HDPE-Platte, die mit einem zusätzlichen Rahmen verstärkt ist.
Die Elemente sind pulverbeschichtet, gegen Korrosion geschützt. Die Pfosten bestehen aus einem Profil von 50 x 50 mm.
Abmessungen: 188 x 58 x 40 cm

Kleiner Tunnel

P013

Der Hund springt in den Tunnel und läuft dann durch diesen hindurch. Diese Übung trainiert den Mut.

Der kleine Tunnel in Form eines Durchgangsrohrs besteht aus Stahlblech. Die Elemente sind mit Pulver beschichtet und gegen Korrosion geschützt. Die Pfosten sind aus einem Stahlrundrohr 48 mm Durchmesser gefertigt.
Abmessung: 59 x 96 x 56 cm

Hindernisstange, klein

P014

Der Hund springt über die Hindernisstangen, indem er mit der niedrigsten Stufe anfängt. Die Stange wird allmählich immer höher gelegt. Diese Übung stärkt die Sprungkraft.

Die Pfosten bestehen aus einem 40 x 60 mm großen Vierkantrohr.
Abmessungen: 24 x 93 x 51 cm

Kleine Sprungringe

P012

Durchmesser 41 cm

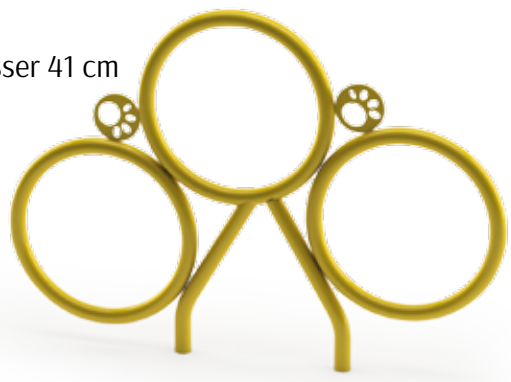

Der Hund springt durch den Ring, den ihm der Trainer zeigt. Diese Übungen sollte man mit einem Ring beginnen, der am niedrigsten angebracht ist. Diese Übung stärkt die Sprungkraft.

Das Element ist aus einem runden Stahlrohr mit 42 mm Durchmesser hergestellt, pulverbeschichtet
Abmessung: 92 x 126 x 5 cm

Dreifach-Teller, HDPE

P011-H

Der Hund springt von einem Teller auf den anderen. Nach der Übung soll der Hund auf ein deutliches Kommando des Trainers von der Plattform absteigen. Die Übung stärkt Gehorsamkeit, Vertrauen und Selbstbeherrschung. Das Set besteht aus 3 Tellern.

Die Pfosten sind aus einem runden Stahlrohr mit einem Durchmesser von 76 mm gefertigt. Der obere Teil besteht aus HDPE-Platten, und die Stahlelemente sind mit Pulverbeschichtung vor Korrosion geschützt. Abm.: Plattformdurchmesser 38 cm, Höhe 23 - 43 cm

Kleine Wippe

P015-H

Der Hund geht von einer Seite bis zur anderen Seite, indem er mit dem er mit seinem Körper balanciert. Er sollte die ganze Strecke bewältigen. Die Übung stärkt das Gleichgewichtsgefühl und baut Vertrauen zum Menschen auf.

Die Wippe ist aus HDPE-Platte gefertigt, verstärkt mit einem zusätzlichen Rahmen. Pfosten sind aus Stahlrohr mit einem Durchmesser von 60 mm. Alle Elemente sind pulverbesichtet
Abmessung: 40 x 119 x 31 cm

GERÄTE FÜR GROSSE HUNDE

Plattform

P001-H

Das Spiel trainiert die Selbstbeherrschung des Hundes. Nachdem der Hund auf die Plattform gesprungen ist, bleibt er auf der Plattform sitzen biser ein Kommando vom Trainer bekommt.

Die Plattform ist aus HDPE gefertigt, zusätzlich mit einem Rahmen verstärkt . Die Pfosten bestehen aus Stahl Rundrohr mit einem Durchmesser von 60 mm. Abm.: 90 x 90 x 30 cm

Slalom-Pfosten

P002

Der Hund geht abwechselnd links- und rechtsherum zwischen den Pfosten hindurch. Dieses Spiel stärkt die Konzentration und Geschicklichkeit. Das Set besteht aus 6 Elementen.

Die Slalompfosten aus runden Stahlrohren mit einem Durchmesser von 48 mm gefertigt. Diese sind 30 cm unterhalb der Bodenfläche verankert. Alle Elemente sind mit Pulver beschichtet, gegen Korrosion geschützt. Abm.: 300 x 5 x 92 cm

Hindernisstange, groß

P009

Der Hund springt über die Hindernisstangen, indem er mit der niedrigsten Stufe anfängt. Die Stange wird allmählich immer höher gelegt. Diese Übung stärkt die Sprungkraft.

Verstellbare Hindernisstange aus Stahl mit 5-stufiger Höhenregulierung. Alle Elemente sind durch Verzinkung und Pulverbeschichtung vor Korrosion geschützt.
Abm.: 183 x 20 x 87 cm

Großer Tunnel

P008

Der Hund springt in den Tunnel und läuft dann durch diesen hindurch. Diese Übung trainiert den Mut.

Der große rohrförmige Tunnel besteht aus Stahlblech.
Alle Elemente sind pulverbeschichtet.
Abm.: 152 x 90 x 101 cm

Große Sprungringe

P006

Der Hund springt durch den Ring, den ihm der Trainer zeigt. Diese Übungen sollte man mit einem Ring beginnen, der am niedrigsten angebracht ist. Diese Übung stärkt die Sprungkraft.

Durchmesser 61 cm

Die Ringe sind aus einem Stahlrohr gefertigt, mit einem Durchmesser von 42 mm. Alle Elemente vor Korosion geschütz, verzinkt und pulverbeschichtet.
Abm.: 192 x 5 x 147 cm

Steg, HDPE

P007-H

Das Gerät eignet sich gut für Hunde die erst jetzt mit einem Training beginnen. Der Hund fängt den Spaziergang an, indem er den Steg besteigt. Diese Übung bedarf Kontakt mit dem Hundeführer, stärkt Mut und Vertrauen zum Menschen.

Die Plattform besteht aus HDPE-Platte, die mit einem zusätzlichen Rahmen verstärkt ist. Stangen aus einem Stahlprofil, mit Querschnitt von 50 x 50 mm. Gegen Korrosion durch Verzinkung geschützt.
Abm.: 75 x 590 x 48 cm

Große Wippe

P003-H

Der Hund geht von einer Seite bis zur anderen Seite, indem er mit seinem Körperbalanciert. Er sollte die ganze Strecke bewältigen.Die Übung stärkt das Gleichgewichtsgefühl und baut Vertrauen zum Menschen auf.

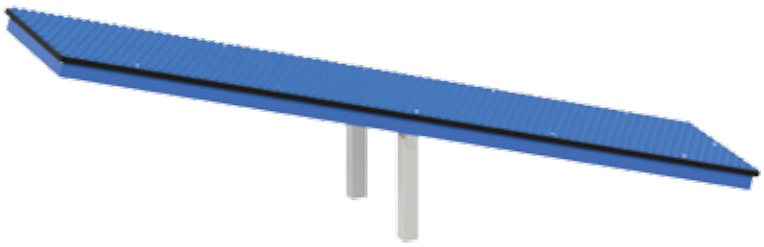

Die Wippe ist aus HDPE-Platte gefertigt, verstärkt mit einem zusätzlichen Rahmen. Alle Elemente sind pulverbesichtet
Abm.: 50 x 235 x 70 cm

Plattform-Pfad

P004-H

Der Lauf auf den Plattformen erfordert eine hohe Konzentration des Hundes und ist eine große Herausforderung. Die Übung stärkt das Gleichgewichtsgefühl und die Selbstsicherheit. Bei dieser Übung sollte man den Hund absichern.

Die Pfosten des Pfades bestehen aus einem runden Stahlrohr mit einem Durchmesser von 76 mm. Der obere Teil besteht aus HDPE-Platten, und die Stahlelemente sind mit Pulverbeschichtung vor Korrosion geschützt. Das Set enthält 5 Elemente.
Abm.: Plattformdurchmesser 38 cm, Höhe 23 - 43 cm

Großer Berg

P005-H

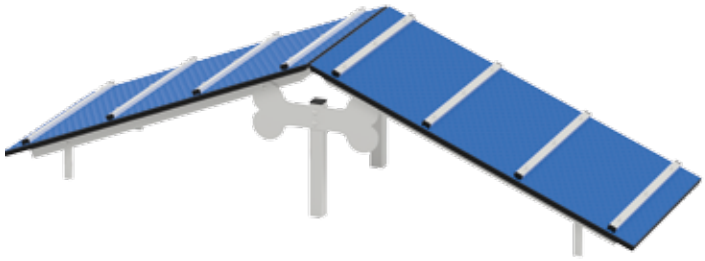

Das Spiel trainiert Mut, Flinkheit und Präzision beim Hindernisüberwinden. Der Hund soll den Berg langsam besteigen und dabei vom Menschen abgesichert werden.

Die Plattform besteht aus HDPE-Platte, verstärkt mit einem zusätzlichen Rahmen. Die Pfosten sind aus Stahlrohren mit einem Durchmesser von 50 x 50 mm gefertigt. Alle Elemente vor Korrosion geschützt, verzinkt und pulverbeschichtet.
Abm.: 237 x 75 x 61 cm

Abfalleimer Rex Max

6304126

Behälter für Hundekot, aus verzinktem Blech, pulverbeschichtet.

Die Öffnung des Korbes abgedeckt mit einer beweglichen Klappe , die den Inhalt vor Regen schützt. Die obere Abdeckung wird mit einem Dreiecksschlüssel verriegelt.
Der Korb ist fest und mit einem internen Eimer zum einfachen Entleeren ausgestattet.

- Kapazität 35 l
- Höhe 58 cm
- Durchmesser 34 cm

Abfalleimer

6304127

Ein großer Behälter für Hundekot aus verzinktem Blech,pulverbeschichtet.
Enthält eine Beschreibung, die über die ordnungsgemäße Nutzung informiert.
Es ist dicht und funktionell. Ausgestattet mit einem internen Eimer zum einfachen Entleeren und einem Beutelspender.
Der Behälter kann im Boden fest verankert werden.
.

- Fassungsvermögen 50 l
- Höhe 1500 mm
- Gewicht 26 kg
- Breite 480 mm
- Tiefe 300 mm

Abfalleimer Bello Max

6304128

Ein großer Behälter für Hundekot aus verzinktem Blech, pulverbeschichtet.

Enthält eine Beschreibung, die über die ordnungsgemäße Nutzung informiert. Es ist dicht und funktionell. Ausgestattet mit einem internen Eimer zum einfachen Entleeren und einem Beutelspender.
Der Abfaleimer kann im Boden fest verankert werden.

Schauen Sie, wie unsere Spielplätze entstehen

Kappsäge

Spezial Laser-Rohrschneidwerk

Plasma Schneidtisch

www.novum4kids.de

Rohrbiegemaschine

CNC Biegemaschine

CNC Biegemaschine

Abkantbank

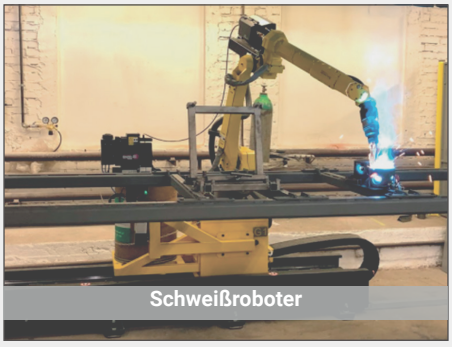
Schweißroboter

Abkantpresse

Thermo-Bohrwerk

Flächenschleifer

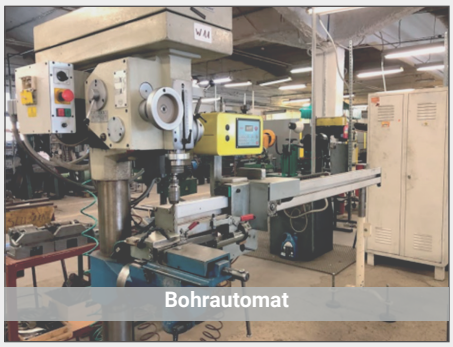
Bohrautomat

Metallisierung

Pulverbeschichtung

Sandstrahl-Reinigung

NOVUM
Novum Deutschland GmbH
Schiffgesweg 11
50259 Pulheim
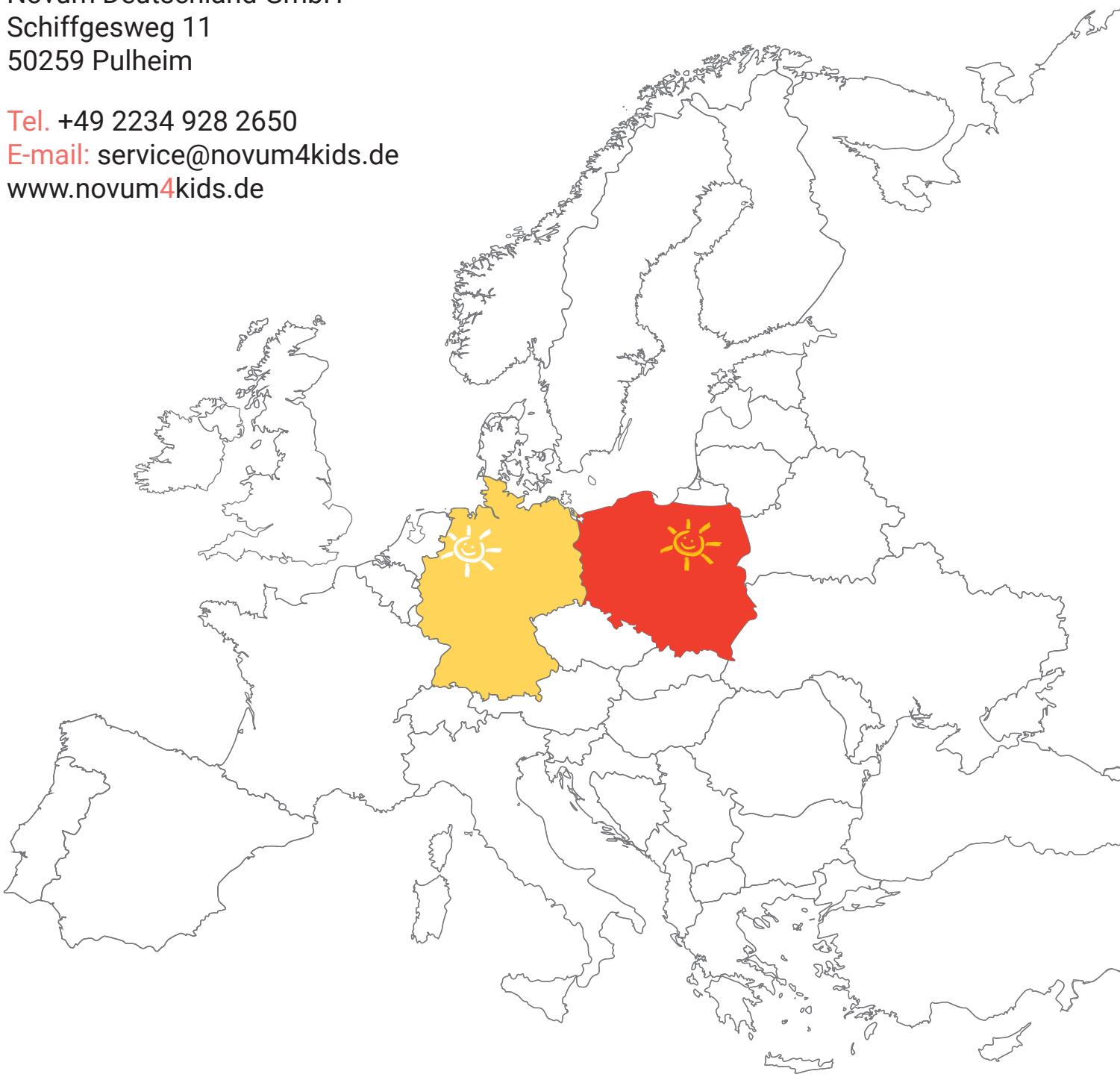
Tel. +49 2234 928 2650
E-mail: service@novum4kids.de
www.novum4kids.de